CATALOGUE
PREMIUM

PORTE METAL

PORTEMETAL

AUX PORTES DE VOS PROJETS

PORTEMETAL

AUX PORTES DE VOS PROJETS

Édité par : PORTEMETAL
Tous droits réservés
Copyright PORTEMETAL ©

w w w . p o r t e m e t a l . c o m

PORTEMETAL S.A.S siège - 167 Rue Mehdi Ben Barka - 34070 Montpellier
Tél: + 33(0)4.67.65.04.61 e-mail : contact@portemetal.com

PORTEMETAL

PORTEMETAL, c'est plus de 50 ans d'expérience dans la Porte Métallique Technique.

À l'origine, c'est grâce à notre expertise dans la gestion de chantier et la connaissance approfondie des produits que nous avons démontré notre maîtrise.

Nous avons acquis une compréhension complète des besoins des clients et des nouvelles exigences en termes de performances.

C'est ainsi que nous avons développé notre propre gamme de produits pour répondre à ce marché européen en pleine évolution.

Chaque année nous investissons dans de nouveaux essais afin d'étoffer la gamme de produits et de répondre à de nouvelles exigences.

Notre objectif est de vous proposer un chantier « clés en main » et modulable à vos besoins.

L'entreprise s'est entourée d'une équipe performante sur chaque Pôle : Bureau d'étude avec BIM, Gestion de chantier, Production, Commercial et Logistique.

Nous développons actuellement plusieurs agences avec des interlocuteurs de proximité.

Nous mettons tout en œuvre pour vous satisfaire et pour devenir votre partenaire sur tous vos projets.

L'équipe PORTEMETAL

Fabrication complètement automatisée

Notre processus de fabrication est complètement automatisé.

Nous disposons d'une technologie avancée qui nous permet d'atteindre de hauts niveaux de production, une grande précision et une bonne qualité de nos produits.

Nos chaînes de fabrication nous permettent de gérer de grand volumes avec un respect précis des délais de fabrication.

Nous sommes flexibles quant aux mesures non standards, finitions variées et changements de couleurs à partir de peu d'unités.

SOMMAIRE

BLOCS-PORTE

DESCRIPTIFS ET DIMENSIONS

PRESENTATION DE LA GAMME 9
ACCESSOIRES MULTIUSAGE 12
MULTIUSAGE 14
ACCESSOIRES METALFEU/METALSERVICE 20
METALSERVICE CF54 24
METALSERVICE CF64 30
COUPE-FEU EI$_2$30 CF54 36
COUPE-FEU EI$_2$60 CF54 42
PLAN TECHNIQUE CF54 48
COUPE-FEU EI$_2$60 CF64 50
COUPE-FEU EI$_2$90 CF64 56
COUPE-FEU EI$_2$120 CF64 62
NORMES NF 68
COUPE-FEU EI$_2$60NF CF64 70
COUPE-FEU EI$_2$120NF CF64 76
PLAN TECHNIQUE CF64 82
PORTES INVISIBLES CF64 84
PLAN TECHNIQUE INVISIBLE 86
INOX CF64 88
ACCESSOIRES INOX 90
PLAN TECHNIQUE INOX 92
MARQUAGE CE CF54 / CF54 94
METALPHONO 47 DB CF64 96
PLAN TECHNIQUE ACOUSTIQUE 102
VITROMETAL CF64 104
ACCESSOIRES DE SERIE VITROMETAL 106
TRAPPES DE VISITE COUPE FEU CF54 108
PLAN TECHNIQUE TRAPPES 110

BÂTIS

DESCRIPTIFS ET SCHEMAS

BÂTI Z 112
BÂTI TELESCOPIQUE 113
BÂTI U 114
BÂTI INVISIBLE 116
BÂTI CLOISON SOUPLE 118
KITS DE BÂTI 120
KITS METALPLUS 122
KIT JOINTS 124

ACCESSOIRES

EXEMPLES D'ACCESSOIRES

PAUMELLES 126
JOINTS 130
KIT AEV 134
OCULUS 136
BEQUILLAGES 138
BARRE ANTIPANIQUE 140
SERRURES ET PASSE CÂBLE 144
INFOS POUR SERRURES ELECTRIQUES 150
GÂCHES ET VENTOUSES 154
CYLINDRES 156
FERME-PORTE 158
KIT DAS 166
SELECTEURS 170
CREMONES / CONTACTS / BUTEES 174
PLAQUES DE PROPRETE 182
GRILLES 186
IMPOSTES 188
FINITIONS 190

CARACTERISTIQUES

• Les portes sont fournies avec leurs instructions d'installation,d'utilisation et d'entretien. La non-réception de celle-ci, doit être notifiée pour son envoi, étant donné son importance pour la vie utile des portes (il est possible de les consulter sur www.portemetal.com).

• Les portes sont étiquetées et enregistrées individuellement, afin d'assurer une traçabilité complète du produit pendant la fabrication, l'expédition et la réception sur le chantier.

• En Option : Fourniture de Fiches de QR CODE avec les fiches de synthèses.

GARANTIES

• Les portes sont garanties 2 ans, à partir de la date de fabrication du produit et indépendamment du fait que le produit soit installé ou en stock.

• La garantie sera annulée, et en aucun cas une quelconque responsabilité ne sera assumée, quand :

** Les règles de transport ou de stockage ne sont pas respectées, comme décrit dans les instructions et dans le point «Règles de transport et entreposage» (page 6).*
** N'a PAS été correctement entretenu comme indiqué dans ses instructions d'entretien.*
** N'a PAS été installé conformément à ses instructions d'installation ou a été mal installé (surcharge).*
** Des accessoires NON approuvés par le fabricant sont utilisés.*
** A été utilisé d'une manière NON conforme à ses spécifications.*

• Le fabricant ne garantit que la réparation ou le remplacement des produits défectueux qui sont révélés de manière irréfutable dans le délai de 30 jours établi à l'article 342 du Code de commerce.

CONDITIONS D'INSTALLATION

• Les portes sont préparées pour être installées conformément à la notice de pose PORTEMETAL.

- L'exposition directe aux rayons du soleil, les changements de température et l'humidité peuvent en être la cause :
- Ondulations sporadiques sur le vantail
- La dégradation des couleurs, il est donc conseillé d'éviter les finitions sombres.
- Dégradations du verre, qui peuvent présenter de l'opacité. Ne jamais installer dans des zones de chaleur intense ou à proximité de sources de chaleur.

• Lors du stockage, la porte doit être protégée des intempéries pour éviter les infiltrations d'eau.

GAMME PREMIUM

MULTIUSAGE CF54 *(NON COUPE-FEU)*

METALSERVICE CF54/CF64 *(NON COUPE-FEU)*

METALFEU CF54/CF64 *(COUPE-FEU $EI_2$30, $EI_2$60, $EI_2$90, $EI_2$120)*

OPTION AFFLEURANTE CF64 *(NON COUPE-FEU, COUPE-FEU $EI_2$30, $EI_2$60, $EI_2$90, $EI_2$120)*

OPTION METALPLUS CF54/CF64 *(COUPE-FEU $EI_2$30, $EI_2$60, $EI_2$90, $EI_2$120,)*

OPTION CE CF54/CF64 *(NON COUPE-FEU, COUPE-FEU $EI_2$60, $EI_2$120)*

OPTION INOX CF64 *(NON COUPE-FEU, COUPE-FEU $EI_2$30, $EI_2$60, $EI_2$90, $EI_2$120)*

METALPHONO CF64 *(ACOUSTIQUE 47 dB)*

VITROMETAL CF64 *(COUPE-FEU $EI_2$60)*

TRAPPES DE VISITE CF54 *(COUPE-FEU $EI_2$60)*

MULTIUSAGE
NON COUPE FEU

METALSERVICE / METALFEU
$EI_2$30,$EI_2$60,$EI_2$90,$EI_2$120

TRAPPES
DE VISITE $EI_2$60

SENS D'OUVERTURE

(Placez-vous à l'extérieur du local)

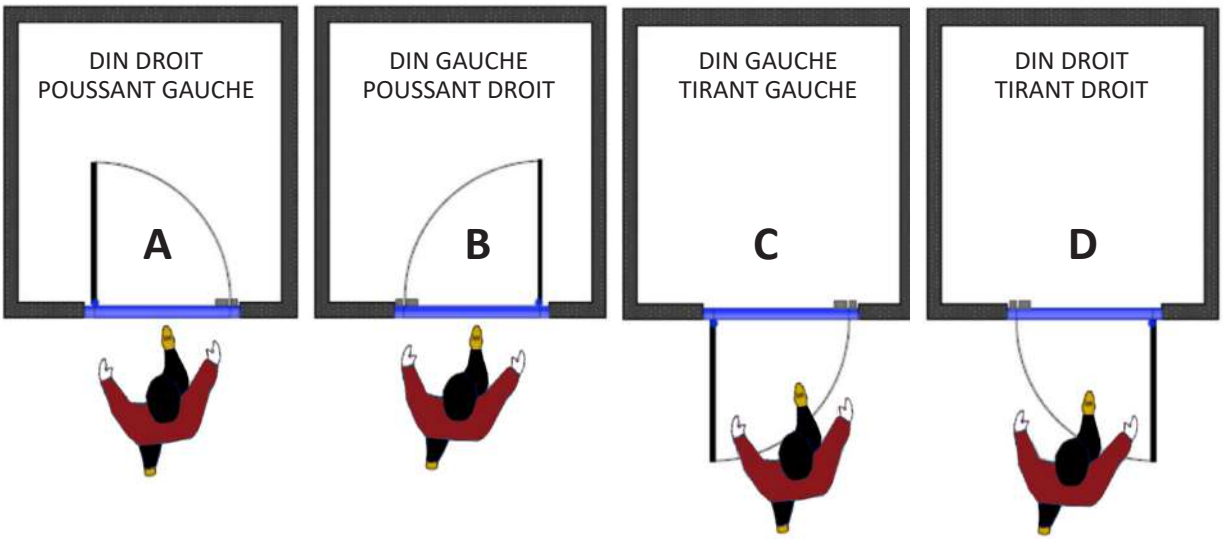

PRESENTATION DE LA GAMME

Notre gamme PREMIUM est composées de deux types structures :
la **CF54** ayant des panneaux de 53mm d'épaisseur et la **CF64** ayant des panneaux de 63mm d'épaisseur. Ces deux structures sont disponibles en 1 vantail ou 2 vantaux, ayant pour référence respectivement 1CF54, 1CF64, 2CF54 et 2CF64.

La structure est systématiquement détaillée dans la fiche produit. Il est précisé, le cas échéant, si la structure CF64 est indispensable quant à la possbilité d'intégration de certains équipement ou la certification à obtenir.

Les portes sont fournies avec une plaque d'identification détaillant le fabricant, les performances et le procès verbal relatifs.

Les portes ont un étiquetage et sont enregistrées individuellement afin d'assurer la traçabilité lors de la fabrication et permet un repérage aisé du numéro de la porte sur le chantier pour l'installateur.

Les blocs portes 2 vantaux d'une largeur supérieur à 1400 mm de passage libre sont livrées démontées, c'est-à-dire que le bâti et les panneaux sont dissociés.

Sur demande, en supplément, si la quantité de portes à livrer est supérieur à 10 unité de dimensions identiques, les portes peuvent être livrées montées.

Attention, la manutention et la pose de blocs portes avec le bâti monté est plus compliquée et plus onéreux en transport.

DEMANDES POSSIBLES

Code article PORTEMETAL	Descriptif
3.2.08.0001	Forfait Montage cadre 2 vantaux de 1 à 5 portes de mêmes mesures
3.2.08.0002	Suplément pour montage cadre 2 vantaux de 5 à 9 (par porte) de mêmes mesures
3.2.08.0003	Demande de montage du cadre des portes deux vantaux (plus de 10 portes de mêmes mesures)

MULTIUSAGE

STANDARD
RAL 7035 LISSE
RAL 7040 TEXTURÉ

RAL SPECIAL TEXTURÉ

STRATIFIE (BOIS, ACIER, ALU...)

ACCESSOIRES DE SERIE
MULTIUSAGE

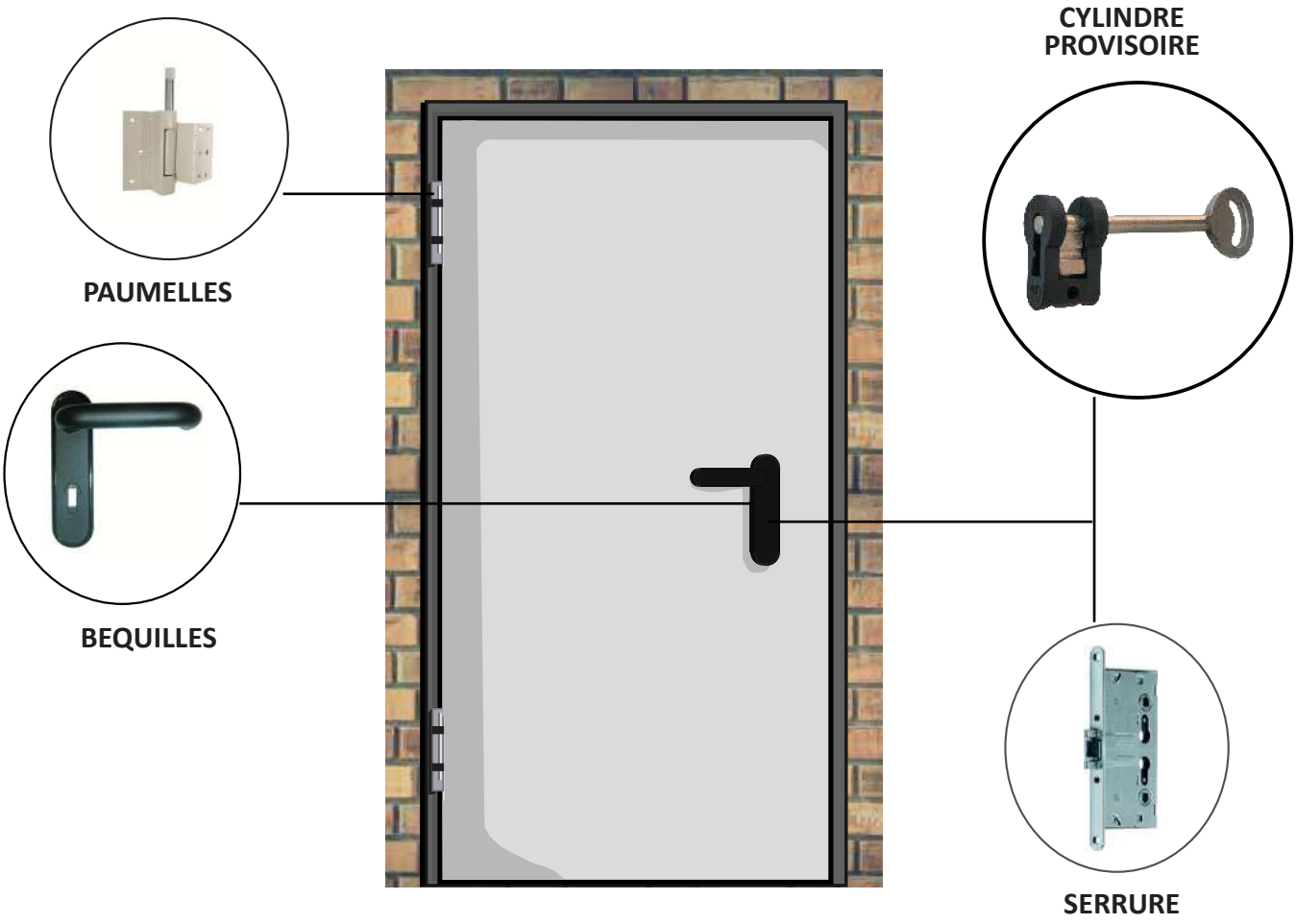

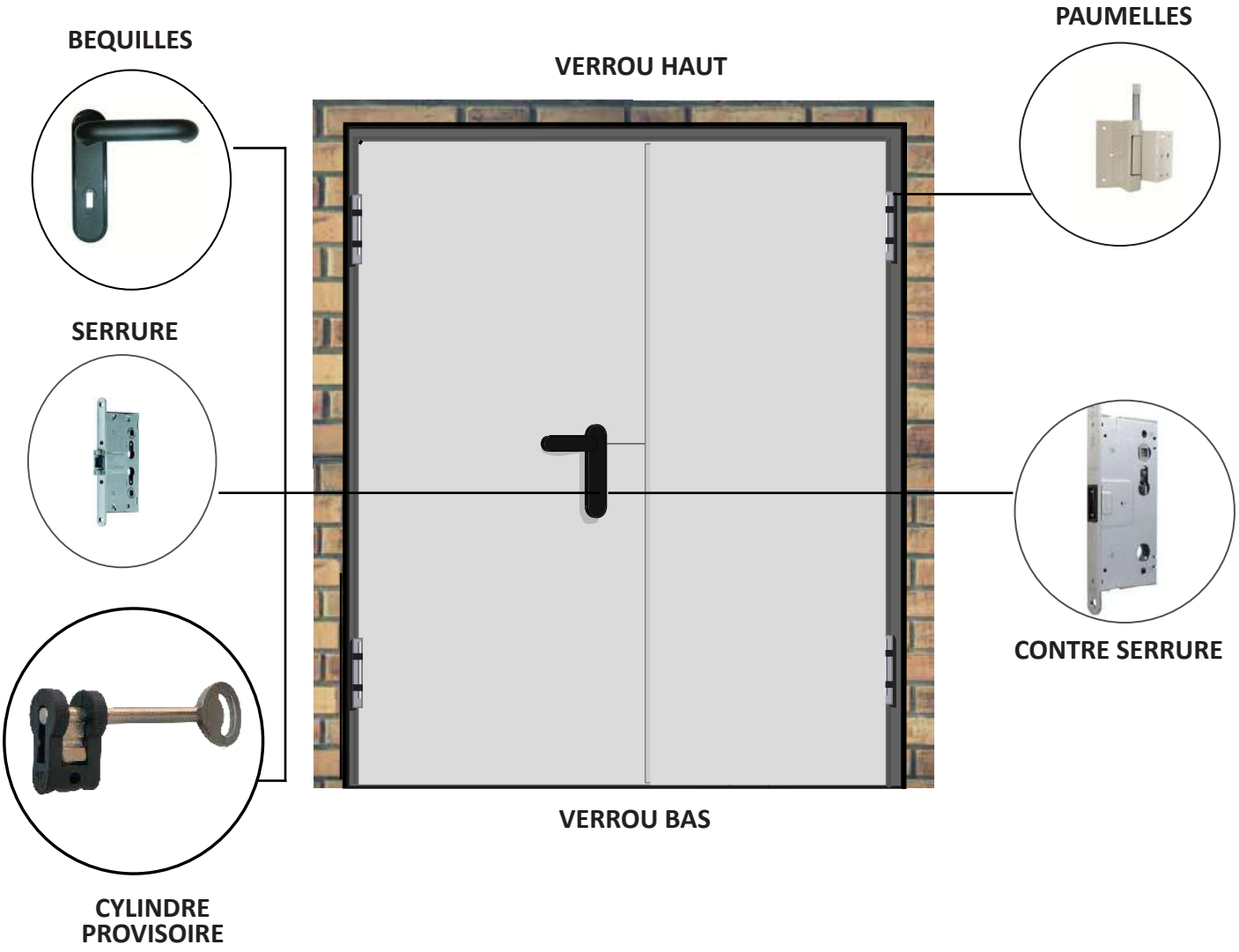
BEQUILLES
VERROU HAUT
PAUMELLES
SERRURE
CONTRE SERRURE
VERROU BAS
CYLINDRE
PROVISOIRE

DIMENSIONS

STANDARD

CF54 1VMU - 1 Vantail Bâti Z d'Angle

Réservation		Passage Libre de 180°		Passage Utile à 90°		Hors tout		Jeu de montage		Référence
Largeur	Hauteur	Largeur	Hauteur	Largeur	Hauteur	Largeur	Hauteur	Largeur	Hauteur	PORTEMETAL
700	**2 060**	612	2 015	593	2 015	680	2 047	20	13	**3.1.01.0001**
800	**2 060**	712	2 015	693	2 015	780	2 047	20	13	**3.1.01.0002**
890	**2 060**	802	2 015	783	2 015	870	2 047	20	13	**3.1.01.0003**
990	**2 060**	902	2 015	883	2 015	970	2 047	20	13	**3.1.01.0004**
1 100	**2 060**	1 012	2 015	993	2 015	1 080	2 047	20	13	**3.1.01.0005**
1 200	**2 060**	1 112	2 015	1 093	2 015	1 180	2 047	20	13	**3.1.01.0006**
1 300	**2 060**	1 212	2 015	1 193	2 015	1 280	2 047	20	13	**3.1.01.0007**
800	**2 100**	712	2 055	693	2 055	780	2 087	20	13	**3.1.01.0008**
890	**2 100**	802	2 055	783	2 055	870	2 087	20	13	**3.1.01.0009**
990	**2 100**	902	2 055	883	2 055	970	2 087	20	13	**3.1.01.0010**
1 100	**2 100**	1 012	2 055	993	2 055	1 080	2 087	20	13	**3.1.01.0011**
1 200	**2 100**	1 112	2 055	1 093	2 055	1 180	2 087	20	13	**3.1.01.0012**
1 300	**2 100**	1 212	2 055	1 193	2 055	1 280	2 087	20	13	**3.1.01.0013**
800	**2 150**	712	2 105	693	2 105	780	2 137	20	13	**3.1.01.0014**
890	**2 150**	802	2 105	783	2 105	870	2 137	20	13	**3.1.01.0015**
990	**2 150**	902	2 105	883	2 105	970	2 137	20	13	**3.1.01.0016**
1 100	**2 150**	1 012	2 105	993	2 105	1 080	2 137	20	13	**3.1.01.0017**
1 200	**2 150**	1 112	2 105	1 093	2 105	1 180	2 137	20	13	**3.1.01.0018**
1 300	**2 150**	1 212	2 105	1 193	2 105	1 280	2 137	20	13	**3.1.01.0019**

CF54 1VMU - 1 Vantail Bâti U Tunnel

Réservation		Passage Libre de 180°		Passage Utile à 90°		Hors tout		Jeu de montage		Référence
Largeur	Hauteur	Largeur	Hauteur	Largeur	Hauteur	Largeur	Hauteur	Largeur	Hauteur	PORTEMETAL
760	**2 085**	636	2 026	606	2 026	746	2 080	14	5	**3.1.01.1610**
860	**2 085**	736	2 026	706	2 026	846	2 080	14	5	**3.1.01.1611**
950	**2 085**	826	2 026	796	2 026	936	2 080	14	5	**3.1.01.1612**
1 050	**2 085**	926	2 026	896	2 026	1 036	2 080	14	5	**3.1.01.1613**
1 160	**2 085**	1 036	2 026	1 006	2 026	1 146	2 080	14	5	**3.1.01.1614**
1 260	**2 085**	1 136	2 026	1 106	2 026	1 246	2 080	14	5	**3.1.01.1615**
1 360	**2 085**	1 236	2 026	1 206	2 026	1 346	2 080	14	5	**3.1.01.1616**
860	**2 125**	736	2 066	706	2 066	846	2 120	14	5	**3.1.01.1617**
950	**2 125**	826	2 066	796	2 066	936	2 120	14	5	**3.1.01.1618**
1 050	**2 125**	926	2 066	896	2 066	1 036	2 120	14	5	**3.1.01.1619**
1 160	**2 125**	1 036	2 066	1 006	2 066	1 146	2 120	14	5	**3.1.01.1620**
1 260	**2 125**	1 136	2 066	1 106	2 066	1 246	2 120	14	5	**3.1.01.1621**
1 360	**2 125**	1 236	2 066	1 206	2 066	1 346	2 120	14	5	**3.1.01.1622**
860	**2 175**	736	2 116	706	2 116	846	2 170	14	5	**3.1.01.1623**
950	**2 175**	826	2 116	796	2 116	936	2 170	14	5	**3.1.01.1624**
1 050	**2 175**	926	2 116	896	2 116	1 036	2 170	14	5	**3.1.01.1625**
1 160	**2 175**	1 036	2 116	1 006	2 116	1 146	2 170	14	5	**3.1.01.1626**
1 260	**2 175**	1 136	2 116	1 106	2 116	1 246	2 170	14	5	**3.1.01.1627**
1 360	**2 175**	1 236	2 116	1 206	2 116	1 346	2 170	14	5	**3.1.01.1628**

FICHE TECHNIQUE

CARACTERISTIQUE	DESCRIPTIF
STRUCTURE	**CF54** Vantail de 53 mm d'épaisseur assemblé avec deux plaques d'acier galvanisé en 5/10ème d'épaisseur Remplissage nid d'abeille Poids du vantail 18 kg/m²
PERFORMANCES	**Coefficient Thermique Ud** 1.4 W/m²K pour 1 vantail 1.5 W/m²K pour 2 vantaux
HOMOLOGATION	**En option** Marquage CE
BÂTIS	4 trous de fixation, 4 pattes d'ancrage d'une épaisseur de 1.55 mm, 6 pattes au-dessus de 2400 mm de hauteur. Z en angle / U en tunnel **En option** Autres Bâtis *Cf page **112***
DIMENSIONS Réservation	

	1 Vantail	2 Vantaux
Minimum	Largeur : 400	Largeur : 800
	Hauteur : 810	Hauteur : 810
Maximum	Largeur : 1360	Largeur : 2660
	Hauteur : 3035	Hauteur : 3035

ACCESSOIRES DE SERIE	Serrure 1 point marquage CE, contre serrure si 2 vantaux 2 Paumelles 2 pions anti-dégondage par vantail Jeu de béquilles en nylon noir avec cylindre provisoire **En option** Anti-panique, Ferme-Porte, Joints, Seuil, ... *Liste non exhaustive Cf page **126***
FINITIONS	RAL 7040 texturé Gris / RAL 7035 lisse Gris **En option** Stratifié (imitation bois, acier, alu) RAL au choix texturé *Cf page **190***

DIMENSIONS

STANDARD

CF54 2VMU - 2 Vantaux Bâti d'Angle Z

Réservation		Passage Libre de 180°			Passage Utile à 90°			Intérieur Cadre		Jeu de montage		Référence
Largeur	Hauteur	Largeur	Hauteur	Répartition	Largeur	Hauteur	Répartition	Largeur	Hauteur	Largeur	Hauteur	PORTEMETAL
1 190	2 060	1 102	2 015	513 + 589	1 064	2 015	491 + 573	1 170	2 047	20	13	3.1.01.0038
1 200	2 060	1 112	2 015	713 + 399	1 074	2 015	691 + 383	1 180	2 047	20	13	3.1.01.0039
1 290	2 060	1 202	2 015	563 + 639	1 164	2 015	541 + 623	1 270	2 047	20	13	3.1.01.0040
1 290	2 060	1 202	2 015	803 + 399	1 164	2 015	781 + 383	1 270	2 047	20	13	3.1.01.0041
1 390	2 060	1 302	2 015	613 + 689	1 264	2 015	591 + 673	1 370	2 047	20	13	3.1.01.0042
1 390	2 060	1 302	2 015	813 + 439	1 264	2 015	791 + 423	1 370	2 047	20	13	3.1.01.0043
1 490	2 060	1 402	2 015	663 + 739	1 364	2 015	641 + 723	1 470	2 047	20	13	3.1.01.0044
1 490	2 060	1 402	2 015	903 + 499	1 364	2 015	881 + 483	1 470	2 047	20	13	3.1.01.0045
1 590	2 060	1 502	2 015	713 + 789	1 464	2 015	691 + 773	1 570	2 047	20	13	3.1.01.0046
1 590	2 060	1 502	2 015	903 + 599	1 464	2 015	881 + 583	1 570	2 047	20	13	3.1.01.0047
1 690	2 060	1 602	2 015	903 + 699	1 564	2 015	881 + 683	1 670	2 047	20	13	3.1.01.0048
1 770	2 060	1 682	2 015	803 + 879	1 644	2 015	781 + 863	1 750	2 047	20	13	3.1.01.0049
1 790	2 060	1 702	2 015	903 + 799	1 664	2 015	881 + 783	1 770	2 047	20	13	3.1.01.0050
1 890	2 060	1 802	2 015	903 + 899	1 764	2 015	881 + 883	1 870	2 047	20	13	3.1.01.0051
1 970	2 060	1 882	2 015	903 + 979	1 844	2 015	881 + 963	1 950	2 047	20	13	3.1.01.0052
1 190	2 150	1 102	2 105	513 + 499	1 064	2 105	491 + 483	1 170	2 137	20	13	3.1.01.0053
1 200	2 150	1 112	2 105	713 + 399	1 074	2 105	691 + 383	1 180	2 137	20	13	3.1.01.0054
1 290	2 150	1 202	2 105	563 + 639	1 164	2 105	541 + 623	1 270	2 137	20	13	3.1.01.0055
1 290	2 150	1 202	2 105	803 + 399	1 164	2 105	781 + 383	1 270	2 137	20	13	3.1.01.0056
1 390	2 150	1 302	2 105	613 + 689	1 264	2 105	591 + 673	1 370	2 137	20	13	3.1.01.0057
1 390	2 150	1 302	2 105	813 + 399	1 264	2 105	791 + 383	1 370	2 137	20	13	3.1.01.0058
1 490	2 150	1 402	2 105	663 + 739	1 364	2 105	641 + 723	1 470	2 137	20	13	3.1.01.0059
1 490	2 150	1 402	2 105	903 + 499	1 364	2 105	881 + 483	1 470	2 137	20	13	3.1.01.0060
1 590	2 150	1 502	2 105	713 + 789	1 464	2 105	691 + 773	1 570	2 137	20	13	3.1.01.0061
1 590	2 150	1 502	2 105	903 + 599	1 464	2 105	881 + 583	1 570	2 137	20	13	3.1.01.0062
1 690	2 150	1 602	2 105	903 + 699	1 564	2 105	881 + 683	1 670	2 137	20	13	3.1.01.0063
1 770	2 150	1 682	2 105	803 + 879	1 644	2 105	781 + 863	1 750	2 137	20	13	3.1.01.0064
1 790	2 150	1 702	2 105	903 + 799	1 664	2 105	881 + 783	1 770	2 137	20	13	3.1.01.0065
1 890	2 150	1 802	2 105	903 + 899	1 764	2 105	881 + 883	1 870	2 137	20	13	3.1.01.0066
1 970	2 150	1 882	2 105	903 + 979	1 844	2 105	881 + 963	1 950	2 137	20	13	3.1.01.0067
1 190	2 100	1 102	2 055	513 + 589	1 064	2 055	491 + 573	1 170	2 087	20	13	3.1.01.0068
1 200	2 100	1 112	2 055	713 + 399	1 074	2 055	691 + 383	1 180	2 087	20	13	3.1.01.0069
1 290	2 100	1 202	2 055	563 + 639	1 164	2 055	541 + 623	1 270	2 087	20	13	3.1.01.0070
1 290	2 100	1 202	2 055	803 + 399	1 164	2 055	781 + 383	1 270	2 087	20	13	3.1.01.0071
1 390	2 100	1 302	2 055	613 + 689	1 264	2 055	591 + 673	1 370	2 087	20	13	3.1.01.0072
1 390	2 100	1 302	2 055	813 + 439	1 264	2 055	791 + 423	1 370	2 087	20	13	3.1.01.0073
1 490	2 100	1 402	2 055	663 + 739	1 364	2 055	641 + 723	1 470	2 087	20	13	3.1.01.0074
1 490	2 100	1 402	2 055	903 + 499	1 364	2 055	881 + 483	1 470	2 087	20	13	3.1.01.0075
1 590	2 100	1 502	2 055	713 + 789	1 464	2 055	691 + 773	1 570	2 087	20	13	3.1.01.0076
1 590	2 100	1 502	2 055	903 + 599	1 464	2 055	881 + 583	1 570	2 087	20	13	3.1.01.0077
1 690	2 100	1 602	2 055	903 + 699	1 564	2 055	881 + 683	1 670	2 087	20	13	3.1.01.0078
1 770	2 100	1 682	2 055	803 + 879	1 644	2 055	781 + 863	1 750	2 087	20	13	3.1.01.0079
1 790	2 100	1 702	2 055	903 + 799	1 664	2 055	881 + 783	1 770	2 087	20	13	3.1.01.0080
1 890	2 100	1 802	2 055	903 + 899	1 764	2 055	881 + 883	1 870	2 087	20	13	3.1.01.0081
1 970	2 100	1 882	2 055	903 + 979	1 844	2 055	881 + 963	1 950	2 087	20	13	3.1.01.0082

DIMENSIONS

STANDARD

CF54 2VMU - 2 Vantaux Bâti Tunnel U

Réservation		Passage Libre de 180°			Passage Utile à 90°			Intérieur Cadre		Jeu de montage		Référence
Largeur	Hauteur	Largeur	Hauteur	Répartition	Largeur	Hauteur	Répartition	Largeur	Hauteur	Largeur	Hauteur	PORTEMETAL
1 250	2 085	1 132	2 026	504 + 628	1 072	2 026	493 + 579	1 242	2 080	8	5	3.1.01.1647
1 260	2 085	1 142	2 026	704 + 438	1 082	2 026	693 + 389	1 252	2 080	8	5	3.1.01.1648
1 350	2 085	1 232	2 026	554 + 678	1 172	2 026	543 + 629	1 342	2 080	8	5	3.1.01.1649
1 350	2 085	1 232	2 026	794 + 438	1 172	2 026	783 + 389	1 342	2 080	8	5	3.1.01.1650
1 450	2 085	1 332	2 026	604 + 728	1 272	2 026	593 + 679	1 442	2 080	8	5	3.1.01.1651
1 450	2 085	1 332	2 026	804 + 478	1 272	2 026	793 + 429	1 442	2 080	8	5	3.1.01.1652
1 550	2 085	1 432	2 026	654 + 778	1 372	2 026	643 + 729	1 542	2 080	8	5	3.1.01.1653
1 550	2 085	1 432	2 026	894 + 538	1 372	2 026	883 + 489	1 542	2 080	8	5	3.1.01.1654
1 650	2 085	1 532	2 026	704 + 828	1 472	2 026	693 + 779	1 642	2 080	8	5	3.1.01.1655
1 650	2 085	1 532	2 026	894 + 638	1 472	2 026	883 + 589	1 642	2 080	8	5	3.1.01.1656
1 750	2 085	1 632	2 026	894 + 738	1 572	2 026	883 + 689	1 742	2 080	8	5	3.1.01.1657
1 830	2 085	1 712	2 026	794 + 918	1 652	2 026	783 + 869	1 822	2 080	8	5	3.1.01.1658
1 850	2 085	1 732	2 026	894 + 838	1 672	2 026	883 + 789	1 842	2 080	8	5	3.1.01.1659
1 950	2 085	1 832	2 026	894 + 938	1 772	2 026	883 + 889	1 942	2 080	8	5	3.1.01.1660
2 030	2 085	1 912	2 026	894 + 1018	1 852	2 026	883 + 969	2 022	2 080	8	5	3.1.01.1661
1 250	2 175	1 132	2 116	504 + 538	1 072	2 116	493 + 489	1 242	2 170	8	5	3.1.01.1662
1 260	2 175	1 142	2 116	704 + 438	1 082	2 116	693 + 389	1 252	2 170	8	5	3.1.01.1663
1 350	2 175	1 232	2 116	554 + 678	1 172	2 116	543 + 629	1 342	2 170	8	5	3.1.01.1664
1 350	2 175	1 232	2 116	794 + 438	1 172	2 116	783 + 389	1 342	2 170	8	5	3.1.01.1665
1 450	2 175	1 332	2 116	604 + 728	1 272	2 116	593 + 679	1 442	2 170	8	5	3.1.01.1666
1 450	2 175	1 332	2 116	804 + 438	1 272	2 116	793 + 389	1 442	2 170	8	5	3.1.01.1667
1 550	2 175	1 432	2 116	654 + 778	1 372	2 116	643 + 729	1 542	2 170	8	5	3.1.01.1668
1 550	2 175	1 432	2 116	894 + 538	1 372	2 116	883 + 489	1 542	2 170	8	5	3.1.01.1669
1 650	2 175	1 532	2 116	704 + 828	1 472	2 116	693 + 779	1 642	2 170	8	5	3.1.01.1670
1 650	2 175	1 532	2 116	894 + 638	1 472	2 116	883 + 589	1 642	2 170	8	5	3.1.01.1671
1 750	2 175	1 632	2 116	894 + 738	1 572	2 116	883 + 689	1 742	2 170	8	5	3.1.01.1672
1 830	2 175	1 712	2 116	794 + 918	1 652	2 116	783 + 869	1 822	2 170	8	5	3.1.01.1673
1 850	2 175	1 732	2 116	894 + 838	1 672	2 116	883 + 789	1 842	2 170	8	5	3.1.01.1674
1 950	2 175	1 832	2 116	894 + 938	1 772	2 116	883 + 889	1 942	2 170	8	5	3.1.01.1675
2 030	2 175	1 912	2 116	894 + 1018	1 852	2 116	883 + 969	2 022	2 170	8	5	3.1.01.1676
1 250	2 125	1 132	2 066	504 + 628	1 072	2 066	493 + 579	1 242	2 120	8	5	3.1.01.1677
1 260	2 125	1 142	2 066	704 + 438	1 082	2 066	693 + 389	1 252	2 120	8	5	3.1.01.1678
1 350	2 125	1 232	2 066	554 + 678	1 172	2 066	543 + 629	1 342	2 120	8	5	3.1.01.1679
1 350	2 125	1 232	2 066	794 + 438	1 172	2 066	783 + 389	1 342	2 120	8	5	3.1.01.1680
1 450	2 125	1 332	2 066	604 + 728	1 272	2 066	593 + 679	1 442	2 120	8	5	3.1.01.1681
1 450	2 125	1 332	2 066	804 + 478	1 272	2 066	793 + 429	1 442	2 120	8	5	3.1.01.1682
1 550	2 125	1 432	2 066	654 + 778	1 372	2 066	643 + 729	1 542	2 120	8	5	3.1.01.1683
1 550	2 125	1 432	2 066	894 + 538	1 372	2 066	883 + 489	1 542	2 120	8	5	3.1.01.1684
1 650	2 125	1 532	2 066	704 + 828	1 472	2 066	693 + 779	1 642	2 120	8	5	3.1.01.1685
1 650	2 125	1 532	2 066	894 + 638	1 472	2 066	883 + 589	1 642	2 120	8	5	3.1.01.1686
1 750	2 125	1 632	2 066	894 + 738	1 572	2 066	883 + 689	1 742	2 120	8	5	3.1.01.1687
1 830	2 125	1 712	2 066	794 + 918	1 652	2 066	783 + 869	1 822	2 120	8	5	3.1.01.1688
1 850	2 125	1 732	2 066	894 + 838	1 672	2 066	883 + 789	1 842	2 120	8	5	3.1.01.1689
1 950	2 125	1 832	2 066	894 + 938	1 772	2 066	883 + 889	1 942	2 120	8	5	3.1.01.1690
2 030	2 125	1 912	2 066	894 + 1018	1 852	2 066	883 + 969	2 022	2 120	8	5	3.1.01.1691

DIMENSIONS

SUR-MESURE

CF54 1VMU - 1 Vantail Bâti Z d'Angle

Dimensions de Réservation		HAUTEUR							
		810-2050	2060	2070-2140	2100*	2150	2160-2460	2470-2660	2670-3010
LARGEUR	400-800	3.1.01.0083	3.1.01.0084	3.1.01.0085	3.1.01.0086	3.1.01.0087	3.1.01.0088	3.1.01.0089	3.1.01.0090
	810-890	3.1.01.0091	3.1.01.0092	3.1.01.0093	3.1.01.0094	3.1.01.0095	3.1.01.0096	3.1.01.0097	3.1.01.0098
	900-990	3.1.01.0099	3.1.01.0100	3.1.01.0101	3.1.01.0102	3.1.01.0103	3.1.01.0104	3.1.01.0105	3.1.01.0106
	1000-1100	3.1.01.0107	3.1.01.0108	3.1.01.0109	3.1.01.0110	3.1.01.0111	3.1.01.0112	3.1.01.0113	3.1.01.0114
	1110-1300	3.1.01.0115	3.1.01.0116	3.1.01.0117	3.1.01.0118	3.1.01.0119	3.1.01.0120	3.1.01.0121	3.1.01.0122

CF54 2VMU - 2 Vantaux Bâti Z d'Angle

Dimensions de Réservation		Vantail de Service	HAUTEUR							
			810-2050	2060	2070-2140	2100*	2150	2160-2460	2470-2660	2670-3010
LARGEUR	800-1200	400-800	3.1.01.0123	3.1.01.0134	3.1.01.0145	3.1.01.0156	3.1.01.0167	3.1.01.0178	3.1.01.0189	3.1.01.0200
	900-1300	400-890	3.1.01.0124	3.1.01.0135	3.1.01.0146	3.1.01.0157	3.1.01.0168	3.1.01.0179	3.1.01.0190	3.1.01.0201
	1310-1480	400-990	3.1.01.0125	3.1.01.0136	3.1.01.0147	3.1.01.0158	3.1.01.0169	3.1.01.0180	3.1.01.0191	3.1.01.0202
	1310-1480	990-1070	3.1.01.0126	3.1.01.0137	3.1.01.0148	3.1.01.0159	3.1.01.0170	3.1.01.0181	3.1.01.0192	3.1.01.0203
	1490-1600	400-990	3.1.01.0127	3.1.01.0138	3.1.01.0149	3.1.01.0160	3.1.01.0171	3.1.01.0182	3.1.01.0193	3.1.01.0204
	1490-1600	990-1190	3.1.01.0128	3.1.01.0139	3.1.01.0150	3.1.01.0161	3.1.01.0172	3.1.01.0183	3.1.01.0194	3.1.01.0205
	1610-1770	400-990	3.1.01.0129	3.1.01.0140	3.1.01.0151	3.1.01.0162	3.1.01.0173	3.1.01.0184	3.1.01.0195	3.1.01.0206
	1610-1770	990-1300	3.1.01.0130	3.1.01.0141	3.1.01.0152	3.1.01.0163	3.1.01.0174	3.1.01.0185	3.1.01.0196	3.1.01.0207
	1780-1970	400-990	3.1.01.0131	3.1.01.0142	3.1.01.0153	3.1.01.0164	3.1.01.0175	3.1.01.0186	3.1.01.0197	3.1.01.0208
	1780-1970	990-1300	3.1.01.0132	3.1.01.0143	3.1.01.0154	3.1.01.0165	3.1.01.0176	3.1.01.0187	3.1.01.0198	3.1.01.0209
	1980-2600	990-1300	3.1.01.0133	3.1.01.0144	3.1.01.0155	3.1.01.0166	3.1.01.0177	3.1.01.0188	3.1.01.0199	3.1.01.0210

DIMENSIONS

SUR-MESURE

CF54 1VMU - 1 Vantail Bâti U Tunnel

Dimensions de Réservation		HAUTEUR							
		835-2075	2085	2095-2165	2125*	2175	2185-2485	2495-2685	2695-3035
LARGEUR	460-860	3.1.01.1692	3.1.01.1693	3.1.01.1694	3.1.01.1695	3.1.01.1696	3.1.01.1697	3.1.01.1698	3.1.01.1699
	870-950	3.1.01.1700	3.1.01.1701	3.1.01.1702	3.1.01.1703	3.1.01.1704	3.1.01.1705	3.1.01.1706	3.1.01.1707
	960-1050	3.1.01.1708	3.1.01.1709	3.1.01.1710	3.1.01.1711	3.1.01.1712	3.1.01.1713	3.1.01.1714	3.1.01.1715
	1060-1160	3.1.01.1716	3.1.01.1717	3.1.01.1718	3.1.01.1719	3.1.01.1720	3.1.01.1721	3.1.01.1722	3.1.01.1723
	1170-1360	3.1.01.1724	3.1.01.1725	3.1.01.1726	3.1.01.1727	3.1.01.1728	3.1.01.1729	3.1.01.1730	3.1.01.1731

CF54 2VMU - 2 Vantaux Bâti U Tunnel

Dimensions de Réservation		Vantail de Service	HAUTEUR							
			835-2075	2085-2085	2095-2165	2125-2125	2175-2175	2185-2485	2495-2685	2700-3035
LARGEUR	860-1260	460-860	3.1.01.1732	3.1.01.1743	3.1.01.1754	3.1.01.1765	3.1.01.1776	3.1.01.1787	3.1.01.1798	3.1.01.1809
	960-1360	460-950	3.1.01.1733	3.1.01.1744	3.1.01.1755	3.1.01.1766	3.1.01.1777	3.1.01.1788	3.1.01.1799	3.1.01.1810
	1310-1540	460-1050	3.1.01.1734	3.1.01.1745	3.1.01.1756	3.1.01.1767	3.1.01.1778	3.1.01.1789	3.1.01.1800	3.1.01.1811
	1310-1540	1050-1130	3.1.01.1735	3.1.01.1746	3.1.01.1757	3.1.01.1768	3.1.01.1779	3.1.01.1790	3.1.01.1801	3.1.01.1812
	1550-1660	460-1050	3.1.01.1736	3.1.01.1747	3.1.01.1758	3.1.01.1769	3.1.01.1780	3.1.01.1791	3.1.01.1802	3.1.01.1813
	1550-1660	1050-1250	3.1.01.1737	3.1.01.1748	3.1.01.1759	3.1.01.1770	3.1.01.1781	3.1.01.1792	3.1.01.1803	3.1.01.1814
	1670-1830	460-1050	3.1.01.1738	3.1.01.1749	3.1.01.1760	3.1.01.1771	3.1.01.1782	3.1.01.1793	3.1.01.1804	3.1.01.1815
	1670-1830	1050-1360	3.1.01.1739	3.1.01.1750	3.1.01.1761	3.1.01.1772	3.1.01.1783	3.1.01.1794	3.1.01.1805	3.1.01.1816
	1840-2030	460-1050	3.1.01.1740	3.1.01.1751	3.1.01.1762	3.1.01.1773	3.1.01.1784	3.1.01.1795	3.1.01.1806	3.1.01.1817
	1840-2030	1050-1360	3.1.01.1741	3.1.01.1752	3.1.01.1763	3.1.01.1774	3.1.01.1785	3.1.01.1796	3.1.01.1807	3.1.01.1818
	2040-2660	1050-1360	3.1.01.1742	3.1.01.1753	3.1.01.1764	3.1.01.1775	3.1.01.1786	3.1.01.1797	3.1.01.1808	3.1.01.1819

PRÊT À PARTIR
BUREAU

METALSERVICE
METALFEU

STANDARD
RAL 7035 LISSE
RAL 7040 TEXTURÉ

RAL SPECIAL TEXTURÉ

STRATIFIE (BOIS, ACIER,ALU...)

ACCESSOIRES DE SERIE
METALSERVICE ET METALFEU

PAUMELLES

BEQUILLES

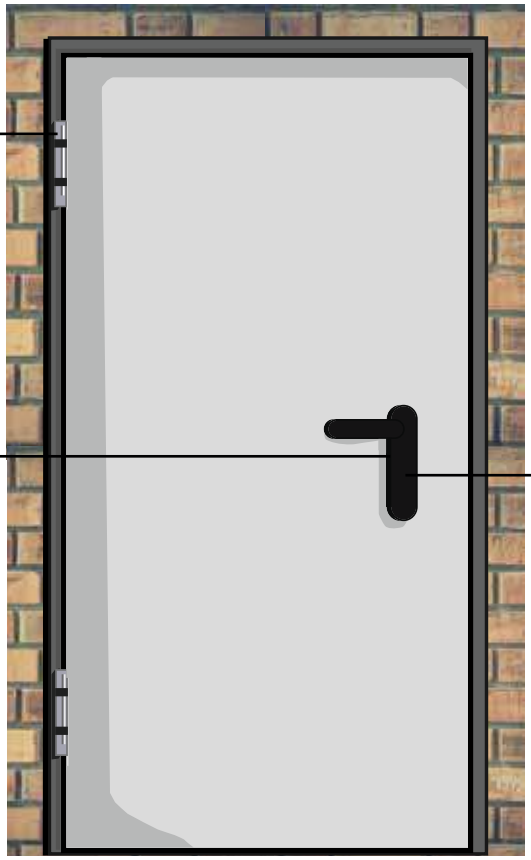

CYLINDRE PROVISOIRE

SERRURE

JOINT COUPE FEU

INTEGRE DANS BÂTI Z
A POSER DANS BÂTI U

JOINT FINITION

UNIQUEMENT BÂTI U

BEQUILLES

SERRURE

CYLINDRE
PROVISOIRE

POINT HAUT

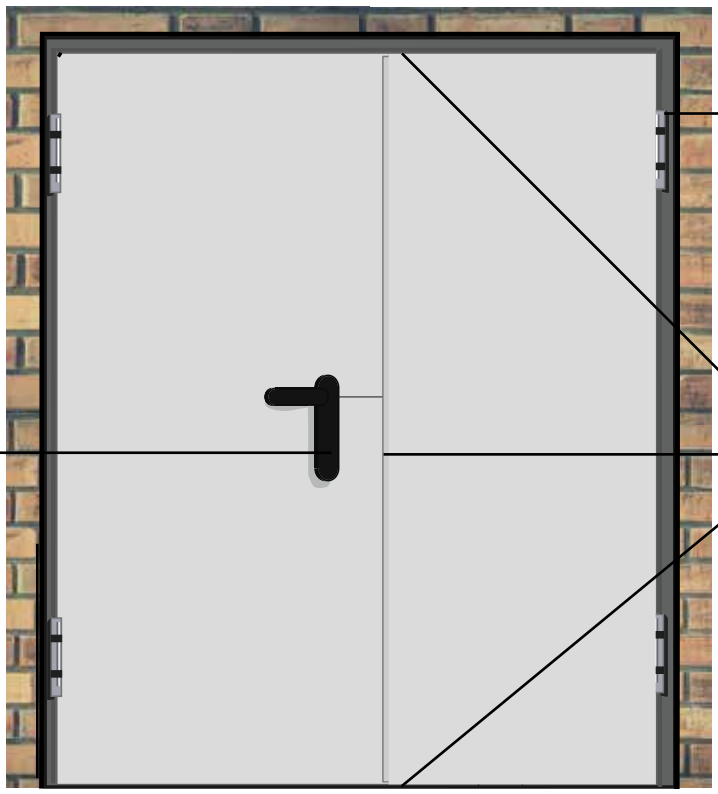

POINT BAS

PAUMELLES

CONTRE SERRURE

JOINT FINITION
(Bâti U)

UNIQUEMENT BÂTI U

JOINT COUPE FEU

INTEGRE DANS BÂTI Z
A POSER DANS BÂTI U

DIMENSIONS

STANDARD

CF54 1V00 - 1 Vantail Bâti Z d'Angle

Réservation		Passage Libre de 180°		Passage Utile à 90°		Hors tout		Jeu de montage		Référence
Largeur	Hauteur	Largeur	Hauteur	Largeur	Hauteur	Largeur	Hauteur	Largeur	Hauteur	PORTEMETAL
800	**2 060**	712	2 015	693	2 015	780	2 047	20	13	**3.1.01.0020**
890	**2 060**	802	2 015	783	2 015	870	2 047	20	13	**3.1.01.0021**
990	**2 060**	902	2 015	883	2 015	970	2 047	20	13	**3.1.01.0022**
1 100	**2 060**	1 012	2 015	993	2 015	1 080	2 047	20	13	**3.1.01.0023**
1 200	**2 060**	1 112	2 015	1 093	2 015	1 180	2 047	20	13	**3.1.01.0024**
1 300	**2 060**	1 212	2 015	1 193	2 015	1 280	2 047	20	13	**3.1.01.0025**
800	**2 100**	712	2 055	693	2 055	780	2 087	20	13	**3.1.01.0026**
890	**2 100**	802	2 055	783	2 055	870	2 087	20	13	**3.1.01.0027**
990	**2 100**	902	2 055	883	2 055	970	2 087	20	13	**3.1.01.0028**
1 100	**2 100**	1 012	2 055	993	2 055	1 080	2 087	20	13	**3.1.01.0029**
1 200	**2 100**	1 112	2 055	1 093	2 055	1 180	2 087	20	13	**3.1.01.0030**
1 300	**2 100**	1 212	2 055	1 193	2 055	1 280	2 087	20	13	**3.1.01.0031**
800	**2 150**	712	2 105	693	2 105	780	2 137	20	13	**3.1.01.0032**
890	**2 150**	802	2 105	783	2 105	870	2 137	20	13	**3.1.01.0033**
990	**2 150**	902	2 105	883	2 105	970	2 137	20	13	**3.1.01.0034**
1 100	**2 150**	1 012	2 105	993	2 105	1 080	2 137	20	13	**3.1.01.0035**
1 200	**2 150**	1 112	2 105	1 093	2 105	1 180	2 137	20	13	**3.1.01.0036**
1 300	**2 150**	1 212	2 105	1 193	2 105	1 280	2 137	20	13	**3.1.01.0037**

CF54 1V00 - 1 Vantail Bâti U Tunnel

Réservation		Passage Libre de 180°		Passage Utile à 90°		Hors tout		Jeu de montage		Référence
Largeur	Hauteur	Largeur	Hauteur	Largeur	Hauteur	Largeur	Hauteur	Largeur	Hauteur	PORTEMETAL
860	**2 085**	736	2 026	706	2 026	846	2 080	14	5	**3.1.01.1629**
950	**2 085**	826	2 026	796	2 026	936	2 080	14	5	**3.1.01.1630**
1 050	**2 085**	926	2 026	896	2 026	1 036	2 080	14	5	**3.1.01.1631**
1 160	**2 085**	1 036	2 026	1 006	2 026	1 146	2 080	14	5	**3.1.01.1632**
1 260	**2 085**	1 136	2 026	1 106	2 026	1 246	2 080	14	5	**3.1.01.1633**
1 360	**2 085**	1 236	2 026	1 206	2 026	1 346	2 080	14	5	**3.1.01.1634**
860	**2 125**	736	2 066	706	2 066	846	2 120	14	5	**3.1.01.1635**
950	**2 125**	826	2 066	796	2 066	936	2 120	14	5	**3.1.01.1636**
1 050	**2 125**	926	2 066	896	2 066	1 036	2 120	14	5	**3.1.01.1637**
1 160	**2 125**	1 036	2 066	1 006	2 066	1 146	2 120	14	5	**3.1.01.1638**
1 260	**2 125**	1 136	2 066	1 106	2 066	1 246	2 120	14	5	**3.1.01.1639**
1 360	**2 125**	1 236	2 066	1 206	2 066	1 346	2 120	14	5	**3.1.01.1640**
860	**2 175**	736	2 116	706	2 116	846	2 170	14	5	**3.1.01.1641**
950	**2 175**	826	2 116	796	2 116	936	2 170	14	5	**3.1.01.1642**
1 050	**2 175**	926	2 116	896	2 116	1 036	2 170	14	5	**3.1.01.1643**
1 160	**2 175**	1 036	2 116	1 006	2 116	1 146	2 170	14	5	**3.1.01.1644**
1 260	**2 175**	1 136	2 116	1 106	2 116	1 246	2 170	14	5	**3.1.01.1645**
1 360	**2 175**	1 236	2 116	1 206	2 116	1 346	2 170	14	5	**3.1.01.1646**

FICHE TECHNIQUE

METALSERVICE CF54

CARACTERISTIQUE	DESCRIPTIF
STRUCTURE	**CF54** Vantail de 53 mm d'épaisseur assemblé avec deux plaques d'acier galvanisé de 8/10ème d'épaisseur Remplissage par 1 panneau de laine de roche (50 mm) Poids du vantail 25 kg/m²
PERFORMANCES	**Coefficient Thermique Ud** 1.4 W/m²K pour 1 vantail 1.5 W/m²K pour 2 vantaux
HOMOLOGATION	---------- **En option** ---------- Marquage CE
BÂTIS	6 trous de fixation, 6 pattes d'ancrage d'une épaisseur de 1.55 mm, 6 pattes au-dessus de 2400 mm de hauteur. Z en angle / U en tunnel ---------- **En option** ---------- Autres Bâtis *Cf page **112***
DIMENSIONS Réservation	
ACCESSOIRES DE SERIE	Serrure 1 point marquage CE, contre serrure si 2 vantaux 2 Paumelles 1 pions anti-dégondage par vantail Jeu de béquilles noir sur plaque avec révervation cylindre européen Cylindre provisoire de chantier (1 clé) ---------- **En option** ---------- Anti-panique, Ferme-Porte, Joints, Seuil, ... *Liste non exhaustive Cf page **126***
FINITIONS	RAL 7040 texturé Gris / RAL 7035 lisse Gris ---------- **En option** ---------- Stratifié (imitation bois, acier, alu) RAL au choix texturé *Cf page **190***

	1 Vantail	2 Vantaux
Minimum	Largeur : 400	Largeur : 800
	Hauteur : 810	Hauteur : 810
Maximum	Largeur : 1360	Largeur : 2660
	Hauteur : 3035	Hauteur : 3035

DIMENSIONS

STANDARD

CF54 2V00 - 2 Vantaux Bâti Z d'Angle

Réservation		Passage Libre de 180°			Passage Utile à 90°			Intérieur Cadre		Jeu de montage		Référence
Largeur	Hauteur	Largeur	Hauteur	Répartition	Largeur	Hauteur	Répartition	Largeur	Hauteur	Largeur	Hauteur	PORTEMETAL
1 190	**2 060**	1 102	2 015	513 + 589	1 064	2 015	491 + 573	1 170	2 047	20	13	**3.1.01.0211**
1 200	**2 060**	1 112	2 015	713 + 399	1 074	2 015	691 + 383	1 180	2 047	20	13	**3.1.01.0212**
1 290	**2 060**	1 202	2 015	563 + 639	1 164	2 015	541 + 623	1 270	2 047	20	13	**3.1.01.0213**
1 390	**2 060**	1 302	2 015	613 + 689	1 264	2 015	591 + 673	1 370	2 047	20	13	**3.1.01.0214**
1 490	**2 060**	1 402	2 015	663 + 739	1 364	2 015	641 + 723	1 470	2 047	20	13	**3.1.01.0215**
1 490	**2 060**	1 402	2 015	903 + 499	1 364	2 015	881 + 483	1 470	2 047	20	13	**3.1.01.0216**
1 590	**2 060**	1 502	2 015	713 + 789	1 464	2 015	691 + 773	1 570	2 047	20	13	**3.1.01.0217**
1 590	**2 060**	1 502	2 015	903 + 599	1 464	2 015	881 + 583	1 570	2 047	20	13	**3.1.01.0218**
1 690	**2 060**	1 602	2 015	903 + 699	1 564	2 015	881 + 683	1 670	2 047	20	13	**3.1.01.0219**
1 770	**2 060**	1 682	2 015	803 + 879	1 644	2 015	781 + 863	1 750	2 047	20	13	**3.1.01.0220**
1 790	**2 060**	1 702	2 015	903 + 799	1 664	2 015	881 + 783	1 770	2 047	20	13	**3.1.01.0221**
1 890	**2 060**	1 802	2 015	903 + 899	1 764	2 015	881 + 883	1 870	2 047	20	13	**3.1.01.0222**
1 970	**2 060**	1 882	2 015	903 + 979	1 844	2 015	881 + 963	1 950	2 047	20	13	**3.1.01.0223**
1 190	**2 100**	1 102	2 055	513 + 589	1 064	2 055	491 + 573	1 170	2 087	20	13	**3.1.01.0224**
1 200	**2 100**	1 112	2 055	713 + 399	1 074	2 055	691 + 383	1 180	2 087	20	13	**3.1.01.0225**
1 290	**2 100**	1 202	2 055	563 + 639	1 164	2 055	541 + 623	1 270	2 087	20	13	**3.1.01.0226**
1 390	**2 100**	1 302	2 055	613 + 689	1 264	2 055	591 + 673	1 370	2 087	20	13	**3.1.01.0227**
1 490	**2 100**	1 402	2 055	663 + 739	1 364	2 055	641 + 723	1 470	2 087	20	13	**3.1.01.0228**
1 490	**2 100**	1 402	2 055	903 + 499	1 364	2 055	881 + 483	1 470	2 087	20	13	**3.1.01.0229**
1 590	**2 100**	1 502	2 055	713 + 789	1 464	2 055	691 + 773	1 570	2 087	20	13	**3.1.01.0230**
1 590	**2 100**	1 502	2 055	903 + 599	1 464	2 055	881 + 583	1 570	2 087	20	13	**3.1.01.0231**
1 690	**2 100**	1 602	2 055	903 + 699	1 564	2 055	881 + 683	1 670	2 087	20	13	**3.1.01.0232**
1 770	**2 100**	1 682	2 055	803 + 879	1 644	2 055	781 + 863	1 750	2 087	20	13	**3.1.01.0233**
1 790	**2 100**	1 702	2 055	903 + 799	1 664	2 055	881 + 783	1 770	2 087	20	13	**3.1.01.0234**
1 890	**2 100**	1 802	2 055	903 + 899	1 764	2 055	881 + 883	1 870	2 087	20	13	**3.1.01.0235**
1 970	**2 100**	1 882	2 055	903 + 979	1 844	2 055	881 + 963	1 950	2 087	20	13	**3.1.01.0236**
1 190	**2 150**	1 102	2 105	513 + 589	1 064	2 105	491 + 573	1 170	2 137	20	13	**3.1.01.0237**
1 200	**2 150**	1 112	2 105	713 + 399	1 074	2 105	691 + 383	1 180	2 137	20	13	**3.1.01.0238**
1 290	**2 150**	1 202	2 105	563 + 639	1 164	2 105	541 + 623	1 270	2 137	20	13	**3.1.01.0239**
1 390	**2 150**	1 302	2 105	613 + 689	1 264	2 105	591 + 673	1 370	2 137	20	13	**3.1.01.0240**
1 490	**2 150**	1 402	2 105	663 + 739	1 364	2 105	641 + 723	1 470	2 137	20	13	**3.1.01.0241**
1 490	**2 150**	1 402	2 105	903 + 499	1 364	2 105	881 + 483	1 470	2 137	20	13	**3.1.01.0242**
1 590	**2 150**	1 502	2 105	713 + 789	1 464	2 105	691 + 773	1 570	2 137	20	13	**3.1.01.0243**
1 590	**2 150**	1 502	2 105	903 + 599	1 464	2 105	881 + 583	1 570	2 137	20	13	**3.1.01.0244**
1 690	**2 150**	1 602	2 105	903 + 699	1 564	2 105	881 + 683	1 670	2 137	20	13	**3.1.01.0245**
1 770	**2 150**	1 682	2 105	803 + 879	1 644	2 105	781 + 863	1 750	2 137	20	13	**3.1.01.0246**
1 790	**2 150**	1 702	2 105	903 + 799	1 664	2 105	881 + 783	1 770	2 137	20	13	**3.1.01.0247**
1 890	**2 150**	1 802	2 105	903 + 899	1 764	2 105	881 + 883	1 870	2 137	20	13	**3.1.01.0248**
1 970	**2 150**	1 882	2 105	903 + 979	1 844	2 105	881 + 963	1 950	2 137	20	13	**3.1.01.0249**

DIMENSIONS

STANDARD

CF54 2V00 - 2 Vantaux Bâti U Tunnel

Réservation		Passage Libre de 180°			Passage Utile à 90°			Intérieur Cadre		Jeu de montage		Référence
Largeur	Hauteur	Largeur	Hauteur	Répartition	Largeur	Hauteur	Répartition	Largeur	Hauteur	Largeur	Hauteur	PORTEMETAL
1 250	2 085	1 132	2 026	504 + 628	1 072	2 026	493 + 579	1 242	2 080	8	5	3.1.01.1820
1 260	2 085	1 142	2 026	704 + 438	1 082	2 026	693 + 389	1 252	2 080	8	5	3.1.01.1821
1 350	2 085	1 232	2 026	554 + 678	1 172	2 026	543 + 629	1 342	2 080	8	5	3.1.01.1822
1 450	2 085	1 332	2 026	604 + 728	1 272	2 026	593 + 679	1 442	2 080	8	5	3.1.01.1823
1 550	2 085	1 432	2 026	654 + 778	1 372	2 026	643 + 729	1 542	2 080	8	5	3.1.01.1824
1 550	2 085	1 432	2 026	894 + 538	1 372	2 026	883 + 489	1 542	2 080	8	5	3.1.01.1825
1 650	2 085	1 532	2 026	704 + 828	1 472	2 026	693 + 779	1 642	2 080	8	5	3.1.01.1826
1 650	2 085	1 532	2 026	894 + 638	1 472	2 026	883 + 589	1 642	2 080	8	5	3.1.01.1827
1 750	2 085	1 632	2 026	894 + 738	1 572	2 026	883 + 689	1 742	2 080	8	5	3.1.01.1828
1 830	2 085	1 712	2 026	794 + 918	1 652	2 026	783 + 869	1 822	2 080	8	5	3.1.01.1829
1 850	2 085	1 732	2 026	894 + 838	1 672	2 026	883 + 789	1 842	2 080	8	5	3.1.01.1830
1 950	2 085	1 832	2 026	894 + 938	1 772	2 026	883 + 889	1 942	2 080	8	5	3.1.01.1831
2 030	2 085	1 912	2 026	894 + 1018	1 852	2 026	883 + 969	2 022	2 080	8	5	3.1.01.1832
1 250	2 125	1 132	2 066	504 + 628	1 072	2 066	493 + 579	1 242	2 120	8	5	3.1.01.1833
1 260	2 125	1 142	2 066	704 + 438	1 082	2 066	693 + 389	1 252	2 120	8	5	3.1.01.1834
1 350	2 125	1 232	2 066	554 + 678	1 172	2 066	543 + 629	1 342	2 120	8	5	3.1.01.1835
1 450	2 125	1 332	2 066	604 + 728	1 272	2 066	593 + 679	1 442	2 120	8	5	3.1.01.1836
1 550	2 125	1 432	2 066	654 + 778	1 372	2 066	643 + 729	1 542	2 120	8	5	3.1.01.1837
1 550	2 125	1 432	2 066	894 + 538	1 372	2 066	883 + 489	1 542	2 120	8	5	3.1.01.1838
1 650	2 125	1 532	2 066	704 + 828	1 472	2 066	693 + 779	1 642	2 120	8	5	3.1.01.1839
1 650	2 125	1 532	2 066	894 + 638	1 472	2 066	883 + 589	1 642	2 120	8	5	3.1.01.1840
1 750	2 125	1 632	2 066	894 + 738	1 572	2 066	883 + 689	1 742	2 120	8	5	3.1.01.1841
1 830	2 125	1 712	2 066	794 + 918	1 652	2 066	783 + 869	1 822	2 120	8	5	3.1.01.1842
1 850	2 125	1 732	2 066	894 + 838	1 672	2 066	883 + 789	1 842	2 120	8	5	3.1.01.1843
1 950	2 125	1 832	2 066	894 + 938	1 772	2 066	883 + 889	1 942	2 120	8	5	3.1.01.1844
2 030	2 125	1 912	2 066	894 + 1018	1 852	2 066	883 + 969	2 022	2 120	8	5	3.1.01.1845
1 250	2 175	1 132	2 116	504 + 628	1 072	2 116	493 + 579	1 242	2 170	8	5	3.1.01.1846
1 260	2 175	1 142	2 116	704 + 438	1 082	2 116	693 + 389	1 252	2 170	8	5	3.1.01.1847
1 350	2 175	1 232	2 116	554 + 678	1 172	2 116	543 + 629	1 342	2 170	8	5	3.1.01.1848
1 450	2 175	1 332	2 116	604 + 728	1 272	2 116	593 + 679	1 442	2 170	8	5	3.1.01.1849
1 550	2 175	1 432	2 116	654 + 778	1 372	2 116	643 + 729	1 542	2 170	8	5	3.1.01.1850
1 550	2 175	1 432	2 116	894 + 538	1 372	2 116	883 + 489	1 542	2 170	8	5	3.1.01.1851
1 650	2 175	1 532	2 116	704 + 828	1 472	2 116	693 + 779	1 642	2 170	8	5	3.1.01.1852
1 650	2 175	1 532	2 116	894 + 638	1 472	2 116	883 + 589	1 642	2 170	8	5	3.1.01.1853
1 750	2 175	1 632	2 116	894 + 738	1 572	2 116	883 + 689	1 742	2 170	8	5	3.1.01.1854
1 830	2 175	1 712	2 116	794 + 918	1 652	2 116	783 + 869	1 822	2 170	8	5	3.1.01.1855
1 850	2 175	1 732	2 116	894 + 838	1 672	2 116	883 + 789	1 842	2 170	8	5	3.1.01.1856
1 950	2 175	1 832	2 116	894 + 938	1 772	2 116	883 + 889	1 942	2 170	8	5	3.1.01.1857
2 030	2 175	1 912	2 116	894 + 1018	1 852	2 116	883 + 969	2 022	2 170	8	5	3.1.01.1858

DIMENSIONS

SUR-MESURE

CF54 1V00 - 1 Vantail Bâti Z d'Angle

Dimensions de Réservation		HAUTEUR							
		810-2050	2060	2070-2140	2100*	2150	2160-2460	2470-2660	2670-3010
LARGEUR	400-800	3.1.01.0250	3.1.01.0255	3.1.01.0260	3.1.01.0265	3.1.01.0270	3.1.01.0275	3.1.01.0280	3.1.01.0285
	810-890	3.1.01.0251	3.1.01.0256	3.1.01.0261	3.1.01.0266	3.1.01.0271	3.1.01.0276	3.1.01.0281	3.1.01.0286
	900-990	3.1.01.0252	3.1.01.0257	3.1.01.0262	3.1.01.0267	3.1.01.0272	3.1.01.0277	3.1.01.0282	3.1.01.0287
	1000-1100	3.1.01.0253	3.1.01.0258	3.1.01.0263	3.1.01.0268	3.1.01.0273	3.1.01.0278	3.1.01.0283	3.1.01.0288
	1110-1300	3.1.01.0254	3.1.01.0259	3.1.01.0264	3.1.01.0269	3.1.01.0274	3.1.01.0279	3.1.01.0284	3.1.01.0289

CF54 2V00 - 2 Vantaux Bâti Z d'Angle

Dimensions de Réservation		Vantail de Service	HAUTEUR							
			810-2050	2060	2070-2140	2100*	2150	2160-2460	2470-2660	2670-3010
LARGEUR	800-1200	400-800	3.1.01.0550	3.1.01.0561	3.1.01.0572	3.1.01.0583	3.1.01.0594	3.1.01.0605	3.1.01.0616	3.1.01.0627
	900-1300	400-890	3.1.01.0551	3.1.01.0562	3.1.01.0573	3.1.01.0584	3.1.01.0595	3.1.01.0606	3.1.01.0617	3.1.01.0628
	1310-1480	400-990	3.1.01.0552	3.1.01.0563	3.1.01.0574	3.1.01.0585	3.1.01.0596	3.1.01.0607	3.1.01.0618	3.1.01.0629
	1310-1480	990-1070	3.1.01.0553	3.1.01.0564	3.1.01.0575	3.1.01.0586	3.1.01.0597	3.1.01.0608	3.1.01.0619	3.1.01.0630
	1490-1600	400-990	3.1.01.0554	3.1.01.0565	3.1.01.0576	3.1.01.0587	3.1.01.0598	3.1.01.0609	3.1.01.0620	3.1.01.0631
	1490-1600	990-1190	3.1.01.0555	3.1.01.0566	3.1.01.0577	3.1.01.0588	3.1.01.0599	3.1.01.0610	3.1.01.0621	3.1.01.0632
	1610-1770	400-990	3.1.01.0556	3.1.01.0567	3.1.01.0578	3.1.01.0589	3.1.01.0600	3.1.01.0611	3.1.01.0622	3.1.01.0633
	1610-1770	990-1300	3.1.01.0557	3.1.01.0568	3.1.01.0579	3.1.01.0590	3.1.01.0601	3.1.01.0612	3.1.01.0623	3.1.01.0634
	1780-1970	400-990	3.1.01.0558	3.1.01.0569	3.1.01.0580	3.1.01.0591	3.1.01.0602	3.1.01.0613	3.1.01.0624	3.1.01.0635
	1780-1970	990-1300	3.1.01.0559	3.1.01.0570	3.1.01.0581	3.1.01.0592	3.1.01.0603	3.1.01.0614	3.1.01.0625	3.1.01.0636
	1980-2600	990-1300	3.1.01.0560	3.1.01.0571	3.1.01.0582	3.1.01.0593	3.1.01.0604	3.1.01.0615	3.1.01.0626	3.1.01.0637

DIMENSIONS

SUR-MESURE

METALSERVICE CF54

CF54 1V00 - 1 Vantail Bâti U Tunnel

Dimensions de Réservation		HAUTEUR							
		835-2075	2085	2095-2165	2125*	2175	2185-2485	2495-2685	2700-3035
LARGEUR	460-860	3.1.01.1859	3.1.01.1864	3.1.01.1869	3.1.01.1874	3.1.01.1879	3.1.01.1884	3.1.01.1889	3.1.01.1894
	870-950	3.1.01.1860	3.1.01.1865	3.1.01.1870	3.1.01.1875	3.1.01.1880	3.1.01.1885	3.1.01.1890	3.1.01.1895
	960-1050	3.1.01.1861	3.1.01.1866	3.1.01.1871	3.1.01.1876	3.1.01.1881	3.1.01.1886	3.1.01.1891	3.1.01.1896
	1060-1160	3.1.01.1862	3.1.01.1867	3.1.01.1872	3.1.01.1877	3.1.01.1882	3.1.01.1887	3.1.01.1892	3.1.01.1897
	1170-1360	3.1.01.1863	3.1.01.1868	3.1.01.1873	3.1.01.1878	3.1.01.1883	3.1.01.1888	3.1.01.1893	3.1.01.1898

CF54 2V00 - 2 Vantaux Bâti U Tunnel

Dimensions de Réservation		Vantail de Service	HAUTEUR							
			835-2075	2085	2095-2165	2125*	2175	2185-2485	2495-2685	2695-3035
LARGEUR	860-1260	460-860	3.1.01.2159	3.1.01.2170	3.1.01.2181	3.1.01.2192	3.1.01.2203	3.1.01.2214	3.1.01.2225	3.1.01.2236
	960-1360	460-950	3.1.01.2160	3.1.01.2171	3.1.01.2182	3.1.01.2193	3.1.01.2204	3.1.01.2215	3.1.01.2226	3.1.01.2237
	1310-1540	460-1050	3.1.01.2161	3.1.01.2172	3.1.01.2183	3.1.01.2194	3.1.01.2205	3.1.01.2216	3.1.01.2227	3.1.01.2238
	1310-1540	1050-1130	3.1.01.2162	3.1.01.2173	3.1.01.2184	3.1.01.2195	3.1.01.2206	3.1.01.2217	3.1.01.2228	3.1.01.2239
	1550-1660	460-1050	3.1.01.2163	3.1.01.2174	3.1.01.2185	3.1.01.2196	3.1.01.2207	3.1.01.2218	3.1.01.2229	3.1.01.2240
	1550-1660	1050-1250	3.1.01.2164	3.1.01.2175	3.1.01.2186	3.1.01.2197	3.1.01.2208	3.1.01.2219	3.1.01.2230	3.1.01.2241
	1670-1830	460-1050	3.1.01.2165	3.1.01.2176	3.1.01.2187	3.1.01.2198	3.1.01.2209	3.1.01.2220	3.1.01.2231	3.1.01.2242
	1670-1830	1050-1360	3.1.01.2166	3.1.01.2177	3.1.01.2188	3.1.01.2199	3.1.01.2210	3.1.01.2221	3.1.01.2232	3.1.01.2243
	1840-2030	460-1050	3.1.01.2167	3.1.01.2178	3.1.01.2189	3.1.01.2200	3.1.01.2211	3.1.01.2222	3.1.01.2233	3.1.01.2244
	1840-2030	1050-1360	3.1.01.2168	3.1.01.2179	3.1.01.2190	3.1.01.2201	3.1.01.2212	3.1.01.2223	3.1.01.2234	3.1.01.2245
	2040-2660	1050-1360	3.1.01.2169	3.1.01.2180	3.1.01.2191	3.1.01.2202	3.1.01.2213	3.1.01.2224	3.1.01.2235	3.1.01.2246

DIMENSIONS

STANDARD

CF64 1V00 - 1 Vantail Bâti Z d'Angle

Réservation		Passage Libre de 180°		Passage Utile à 90°		Hors tout		Jeu de montage		Référence
Largeur	Hauteur	Largeur	Hauteur	Largeur	Hauteur	Largeur	Hauteur	Largeur	Hauteur	PORTEMETAL
800	**2 060**	712	2 015	693	2 015	780	2 047	20	13	**3.1.01.0020**
890	**2 060**	802	2 015	783	2 015	870	2 047	20	13	**3.1.01.0021**
990	**2 060**	902	2 015	883	2 015	970	2 047	20	13	**3.1.01.0022**
1 100	**2 060**	1 012	2 015	993	2 015	1 080	2 047	20	13	**3.1.01.0023**
1 200	**2 060**	1 112	2 015	1 093	2 015	1 180	2 047	20	13	**3.1.01.0024**
1 300	**2 060**	1 212	2 015	1 193	2 015	1 280	2 047	20	13	**3.1.01.0025**
800	**2 100**	712	2 055	693	2 055	780	2 087	20	13	**3.1.01.0026**
890	**2 100**	802	2 055	783	2 055	870	2 087	20	13	**3.1.01.0027**
990	**2 100**	902	2 055	883	2 055	970	2 087	20	13	**3.1.01.0028**
1 100	**2 100**	1 012	2 055	993	2 055	1 080	2 087	20	13	**3.1.01.0029**
1 200	**2 100**	1 112	2 055	1 093	2 055	1 180	2 087	20	13	**3.1.01.0030**
1 300	**2 100**	1 212	2 055	1 193	2 055	1 280	2 087	20	13	**3.1.01.0031**
800	**2 150**	712	2 105	693	2 105	780	2 137	20	13	**3.1.01.0032**
890	**2 150**	802	2 105	783	2 105	870	2 137	20	13	**3.1.01.0033**
990	**2 150**	902	2 105	883	2 105	970	2 137	20	13	**3.1.01.0034**
1 100	**2 150**	1 012	2 105	993	2 105	1 080	2 137	20	13	**3.1.01.0035**
1 200	**2 150**	1 112	2 105	1 093	2 105	1 180	2 137	20	13	**3.1.01.0036**
1 300	**2 150**	1 212	2 105	1 193	2 105	1 280	2 137	20	13	**3.1.01.0037**

CF64 1V00 - 1 Vantail Bâti U Tunnel

Réservation		Passage Libre de 180°		Passage Utile à 90°		Hors tout		Jeu de montage		Référence
Largeur	Hauteur	Largeur	Hauteur	Largeur	Hauteur	Largeur	Hauteur	Largeur	Hauteur	PORTEMETAL
860	**2 085**	736	2 026	706	2 026	846	2 080	14	5	**3.1.01.1629**
950	**2 085**	826	2 026	796	2 026	936	2 080	14	5	**3.1.01.1630**
1 050	**2 085**	926	2 026	896	2 026	1 036	2 080	14	5	**3.1.01.1631**
1 160	**2 085**	1 036	2 026	1 006	2 026	1 146	2 080	14	5	**3.1.01.1632**
1 260	**2 085**	1 136	2 026	1 106	2 026	1 246	2 080	14	5	**3.1.01.1633**
1 360	**2 085**	1 236	2 026	1 206	2 026	1 346	2 080	14	5	**3.1.01.1634**
860	**2 125**	736	2 066	706	2 066	846	2 120	14	5	**3.1.01.1635**
950	**2 125**	826	2 066	796	2 066	936	2 120	14	5	**3.1.01.1636**
1 050	**2 125**	926	2 066	896	2 066	1 036	2 120	14	5	**3.1.01.1637**
1 160	**2 125**	1 036	2 066	1 006	2 066	1 146	2 120	14	5	**3.1.01.1638**
1 260	**2 125**	1 136	2 066	1 106	2 066	1 246	2 120	14	5	**3.1.01.1639**
1 360	**2 125**	1 236	2 066	1 206	2 066	1 346	2 120	14	5	**3.1.01.1640**
860	**2 175**	736	2 116	706	2 116	846	2 170	14	5	**3.1.01.1641**
950	**2 175**	826	2 116	796	2 116	936	2 170	14	5	**3.1.01.1642**
1 050	**2 175**	926	2 116	896	2 116	1 036	2 170	14	5	**3.1.01.1643**
1 160	**2 175**	1 036	2 116	1 006	2 116	1 146	2 170	14	5	**3.1.01.1644**
1 260	**2 175**	1 136	2 116	1 106	2 116	1 246	2 170	14	5	**3.1.01.1645**
1 360	**2 175**	1 236	2 116	1 206	2 116	1 346	2 170	14	5	**3.1.01.1646**

FICHE TECHNIQUE

METALSERVICE
CF64

CARACTERISTIQUE	DESCRIPTIF
STRUCTURE	**CF64** Vantail de 63 mm d'épaisseur assemblé avec deux plaques d'acier galvanisé de 8/10ème d'épaisseur Remplissage par 1 panneau de laine de roche (50 mm) Poids du vantail 45 kg/m²
PERFORMANCES	**Coefficient Thermique Ud** 1.4 W/m²K pour 1 vantail 1.5 W/m²K pour 2 vantaux
HOMOLOGATION	---------- **En option** ---------- Marquage CE
BÂTIS	6 trous de fixation, 6 pattes d'ancrage d'une épaisseur de 1.55 mm, 6 pattes au-dessus de 2400 mm de hauteur. Z en angle / U en tunnel ---------- **En option** ---------- Autres Bâtis *Cf page **112***
DIMENSIONS Réservation	
ACCESSOIRES DE SERIE	Serrure 1 point marquage CE, contre serrure si 2 vantaux 2 Paumelles 1 pions anti-dégondage par vantail Jeu de béquilles noir sur plaque avec révervation cylindre européen Cylindre provisoire de chantier (1 clé) ---------- **En option** ---------- Anti-panique, Ferme-Porte, Joints, Seuil, ... *Liste non exhaustive Cf page **126***
FINITIONS	RAL 7040 texturé Gris / RAL 7035 lisse Gris ---------- **En option** ---------- Stratifié (imitation bois, acier, alu) RAL au choix texturé *Cf page **190***

	1 Vantail	2 Vantaux
Minimum	Largeur : 400	Largeur : 800
	Hauteur : 810	Hauteur : 810
Maximum	Largeur : 1360	Largeur : 2660
	Hauteur : 3035	Hauteur : 3035

DIMENSIONS

STANDARD

CF64 2V00 - 2 Vantaux Bâti Z d'Angle

Réservation		Passage Libre de 180°			Passage Utile à 90°			Intérieur Cadre		Jeu de montage		Référence
Largeur	Hauteur	Largeur	Hauteur	Répartition	Largeur	Hauteur	Répartition	Largeur	Hauteur	Largeur	Hauteur	PORTEMETAL
1 190	**2 060**	1 102	2 015	513 + 589	1 064	2 015	491 + 573	1 170	2 047	20	13	**3.1.01.0211**
1 200	**2 060**	1 112	2 015	713 + 399	1 074	2 015	691 + 383	1 180	2 047	20	13	**3.1.01.0212**
1 290	**2 060**	1 202	2 015	563 + 639	1 164	2 015	541 + 623	1 270	2 047	20	13	**3.1.01.0213**
1 390	**2 060**	1 302	2 015	613 + 689	1 264	2 015	591 + 673	1 370	2 047	20	13	**3.1.01.0214**
1 490	**2 060**	1 402	2 015	663 + 739	1 364	2 015	641 + 723	1 470	2 047	20	13	**3.1.01.0215**
1 490	**2 060**	1 402	2 015	903 + 499	1 364	2 015	881 + 483	1 470	2 047	20	13	**3.1.01.0216**
1 590	**2 060**	1 502	2 015	713 + 789	1 464	2 015	691 + 773	1 570	2 047	20	13	**3.1.01.0217**
1 590	**2 060**	1 502	2 015	903 + 599	1 464	2 015	881 + 583	1 570	2 047	20	13	**3.1.01.0218**
1 690	**2 060**	1 602	2 015	903 + 699	1 564	2 015	881 + 683	1 670	2 047	20	13	**3.1.01.0219**
1 770	**2 060**	1 682	2 015	803 + 879	1 644	2 015	781 + 863	1 750	2 047	20	13	**3.1.01.0220**
1 790	**2 060**	1 702	2 015	903 + 799	1 664	2 015	881 + 783	1 770	2 047	20	13	**3.1.01.0221**
1 890	**2 060**	1 802	2 015	903 + 899	1 764	2 015	881 + 883	1 870	2 047	20	13	**3.1.01.0222**
1 970	**2 060**	1 882	2 015	903 + 979	1 844	2 015	881 + 963	1 950	2 047	20	13	**3.1.01.0223**
1 190	**2 100**	1 102	2 055	513 + 589	1 064	2 055	491 + 573	1 170	2 087	20	13	**3.1.01.0224**
1 200	**2 100**	1 112	2 055	713 + 399	1 074	2 055	691 + 383	1 180	2 087	20	13	**3.1.01.0225**
1 290	**2 100**	1 202	2 055	563 + 639	1 164	2 055	541 + 623	1 270	2 087	20	13	**3.1.01.0226**
1 390	**2 100**	1 302	2 055	613 + 689	1 264	2 055	591 + 673	1 370	2 087	20	13	**3.1.01.0227**
1 490	**2 100**	1 402	2 055	663 + 739	1 364	2 055	641 + 723	1 470	2 087	20	13	**3.1.01.0228**
1 490	**2 100**	1 402	2 055	903 + 499	1 364	2 055	881 + 483	1 470	2 087	20	13	**3.1.01.0229**
1 590	**2 100**	1 502	2 055	713 + 789	1 464	2 055	691 + 773	1 570	2 087	20	13	**3.1.01.0230**
1 590	**2 100**	1 502	2 055	903 + 599	1 464	2 055	881 + 583	1 570	2 087	20	13	**3.1.01.0231**
1 690	**2 100**	1 602	2 055	903 + 699	1 564	2 055	881 + 683	1 670	2 087	20	13	**3.1.01.0232**
1 770	**2 100**	1 682	2 055	803 + 879	1 644	2 055	781 + 863	1 750	2 087	20	13	**3.1.01.0233**
1 790	**2 100**	1 702	2 055	903 + 799	1 664	2 055	881 + 783	1 770	2 087	20	13	**3.1.01.0234**
1 890	**2 100**	1 802	2 055	903 + 899	1 764	2 055	881 + 883	1 870	2 087	20	13	**3.1.01.0235**
1 970	**2 100**	1 882	2 055	903 + 979	1 844	2 055	881 + 963	1 950	2 087	20	13	**3.1.01.0236**
1 190	**2 150**	1 102	2 105	513 + 589	1 064	2 105	491 + 573	1 170	2 137	20	13	**3.1.01.0237**
1 200	**2 150**	1 112	2 105	713 + 399	1 074	2 105	691 + 383	1 180	2 137	20	13	**3.1.01.0238**
1 290	**2 150**	1 202	2 105	563 + 639	1 164	2 105	541 + 623	1 270	2 137	20	13	**3.1.01.0239**
1 390	**2 150**	1 302	2 105	613 + 689	1 264	2 105	591 + 673	1 370	2 137	20	13	**3.1.01.0240**
1 490	**2 150**	1 402	2 105	663 + 739	1 364	2 105	641 + 723	1 470	2 137	20	13	**3.1.01.0241**
1 490	**2 150**	1 402	2 105	903 + 499	1 364	2 105	881 + 483	1 470	2 137	20	13	**3.1.01.0242**
1 590	**2 150**	1 502	2 105	713 + 789	1 464	2 105	691 + 773	1 570	2 137	20	13	**3.1.01.0243**
1 590	**2 150**	1 502	2 105	903 + 599	1 464	2 105	881 + 583	1 570	2 137	20	13	**3.1.01.0244**
1 690	**2 150**	1 602	2 105	903 + 699	1 564	2 105	881 + 683	1 670	2 137	20	13	**3.1.01.0245**
1 770	**2 150**	1 682	2 105	803 + 879	1 644	2 105	781 + 863	1 750	2 137	20	13	**3.1.01.0246**
1 790	**2 150**	1 702	2 105	903 + 799	1 664	2 105	881 + 783	1 770	2 137	20	13	**3.1.01.0247**
1 890	**2 150**	1 802	2 105	903 + 899	1 764	2 105	881 + 883	1 870	2 137	20	13	**3.1.01.0248**
1 970	**2 150**	1 882	2 105	903 + 979	1 844	2 105	881 + 963	1 950	2 137	20	13	**3.1.01.0249**

DIMENSIONS

STANDARD

CF64 2V00 - 2 Vantaux Bâti U Tunnel

Réservation		Passage Libre de 180°			Passage Utile à 90°			Intérieur Cadre		Jeu de montage		Référence
Largeur	Hauteur	Largeur	Hauteur	Répartition	Largeur	Hauteur	Répartition	Largeur	Hauteur	Largeur	Hauteur	PORTE METAL
1 250	2 085	1 132	2 026	504 + 628	1 072	2 026	493 + 579	1 242	2 080	8	5	3.1.01.1820
1 260	2 085	1 142	2 026	704 + 438	1 082	2 026	693 + 389	1 252	2 080	8	5	3.1.01.1821
1 350	2 085	1 232	2 026	554 + 678	1 172	2 026	543 + 629	1 342	2 080	8	5	3.1.01.1822
1 450	2 085	1 332	2 026	604 + 728	1 272	2 026	593 + 679	1 442	2 080	8	5	3.1.01.1823
1 550	2 085	1 432	2 026	654 + 778	1 372	2 026	643 + 729	1 542	2 080	8	5	3.1.01.1824
1 550	2 085	1 432	2 026	894 + 538	1 372	2 026	883 + 489	1 542	2 080	8	5	3.1.01.1825
1 650	2 085	1 532	2 026	704 + 828	1 472	2 026	693 + 779	1 642	2 080	8	5	3.1.01.1826
1 650	2 085	1 532	2 026	894 + 638	1 472	2 026	883 + 589	1 642	2 080	8	5	3.1.01.1827
1 750	2 085	1 632	2 026	894 + 738	1 572	2 026	883 + 689	1 742	2 080	8	5	3.1.01.1828
1 830	2 085	1 712	2 026	794 + 918	1 652	2 026	783 + 869	1 822	2 080	8	5	3.1.01.1829
1 850	2 085	1 732	2 026	894 + 838	1 672	2 026	883 + 789	1 842	2 080	8	5	3.1.01.1830
1 950	2 085	1 832	2 026	894 + 938	1 772	2 026	883 + 889	1 942	2 080	8	5	3.1.01.1831
2 030	2 085	1 912	2 026	894 + 1018	1 852	2 026	883 + 969	2 022	2 080	8	5	3.1.01.1832
1 250	2 125	1 132	2 066	504 + 628	1 072	2 066	493 + 579	1 242	2 120	8	5	3.1.01.1833
1 260	2 125	1 142	2 066	704 + 438	1 082	2 066	693 + 389	1 252	2 120	8	5	3.1.01.1834
1 350	2 125	1 232	2 066	554 + 678	1 172	2 066	543 + 629	1 342	2 120	8	5	3.1.01.1835
1 450	2 125	1 332	2 066	604 + 728	1 272	2 066	593 + 679	1 442	2 120	8	5	3.1.01.1836
1 550	2 125	1 432	2 066	654 + 778	1 372	2 066	643 + 729	1 542	2 120	8	5	3.1.01.1837
1 550	2 125	1 432	2 066	894 + 538	1 372	2 066	883 + 489	1 542	2 120	8	5	3.1.01.1838
1 650	2 125	1 532	2 066	704 + 828	1 472	2 066	693 + 779	1 642	2 120	8	5	3.1.01.1839
1 650	2 125	1 532	2 066	894 + 638	1 472	2 066	883 + 589	1 642	2 120	8	5	3.1.01.1840
1 750	2 125	1 632	2 066	894 + 738	1 572	2 066	883 + 689	1 742	2 120	8	5	3.1.01.1841
1 830	2 125	1 712	2 066	794 + 918	1 652	2 066	783 + 869	1 822	2 120	8	5	3.1.01.1842
1 850	2 125	1 732	2 066	894 + 838	1 672	2 066	883 + 789	1 842	2 120	8	5	3.1.01.1843
1 950	2 125	1 832	2 066	894 + 938	1 772	2 066	883 + 889	1 942	2 120	8	5	3.1.01.1844
2 030	2 125	1 912	2 066	894 + 1018	1 852	2 066	883 + 969	2 022	2 120	8	5	3.1.01.1845
1 250	2 175	1 132	2 116	504 + 628	1 072	2 116	493 + 579	1 242	2 170	8	5	3.1.01.1846
1 260	2 175	1 142	2 116	704 + 438	1 082	2 116	693 + 389	1 252	2 170	8	5	3.1.01.1847
1 350	2 175	1 232	2 116	554 + 678	1 172	2 116	543 + 629	1 342	2 170	8	5	3.1.01.1848
1 450	2 175	1 332	2 116	604 + 728	1 272	2 116	593 + 679	1 442	2 170	8	5	3.1.01.1849
1 550	2 175	1 432	2 116	654 + 778	1 372	2 116	643 + 729	1 542	2 170	8	5	3.1.01.1850
1 550	2 175	1 432	2 116	894 + 538	1 372	2 116	883 + 489	1 542	2 170	8	5	3.1.01.1851
1 650	2 175	1 532	2 116	704 + 828	1 472	2 116	693 + 779	1 642	2 170	8	5	3.1.01.1852
1 650	2 175	1 532	2 116	894 + 638	1 472	2 116	883 + 589	1 642	2 170	8	5	3.1.01.1853
1 750	2 175	1 632	2 116	894 + 738	1 572	2 116	883 + 689	1 742	2 170	8	5	3.1.01.1854
1 830	2 175	1 712	2 116	794 + 918	1 652	2 116	783 + 869	1 822	2 170	8	5	3.1.01.1855
1 850	2 175	1 732	2 116	894 + 838	1 672	2 116	883 + 789	1 842	2 170	8	5	3.1.01.1856
1 950	2 175	1 832	2 116	894 + 938	1 772	2 116	883 + 889	1 942	2 170	8	5	3.1.01.1857
2 030	2 175	1 912	2 116	894 + 1018	1 852	2 116	883 + 969	2 022	2 170	8	5	3.1.01.1858

DIMENSIONS

SUR-MESURE

CF64 1V00 - 1 Vantail Bâti Z d'Angle

Dimensions de Réservation		HAUTEUR							
		810-2050	2060	2070-2140	2100*	2150	2160-2460	2470-2660	2670-3010
LARGEUR	400-800	3.1.01.0250	3.1.01.0255	3.1.01.0260	3.1.01.0265	3.1.01.0270	3.1.01.0275	3.1.01.0280	3.1.01.0285
	810-890	3.1.01.0251	3.1.01.0256	3.1.01.0261	3.1.01.0266	3.1.01.0271	3.1.01.0276	3.1.01.0281	3.1.01.0286
	900-990	3.1.01.0252	3.1.01.0257	3.1.01.0262	3.1.01.0267	3.1.01.0272	3.1.01.0277	3.1.01.0282	3.1.01.0287
	1000-1100	3.1.01.0253	3.1.01.0258	3.1.01.0263	3.1.01.0268	3.1.01.0273	3.1.01.0278	3.1.01.0283	3.1.01.0288
	1110-1300	3.1.01.0254	3.1.01.0259	3.1.01.0264	3.1.01.0269	3.1.01.0274	3.1.01.0279	3.1.01.0284	3.1.01.0289

CF64 2V00 - 2 Vantaux Bâti Z d'Angle

Dimensions de Réservation		Vantail de Service	HAUTEUR							
			810-2050	2060	2070-2140	2100*	2150	2160-2460	2470-2660	2670-3010
LARGEUR	800-1200	400-800	3.1.01.0550	3.1.01.0561	3.1.01.0572	3.1.01.0583	3.1.01.0594	3.1.01.0605	3.1.01.0616	3.1.01.0627
	900-1300	400-890	3.1.01.0551	3.1.01.0562	3.1.01.0573	3.1.01.0584	3.1.01.0595	3.1.01.0606	3.1.01.0617	3.1.01.0628
	1310-1480	400-990	3.1.01.0552	3.1.01.0563	3.1.01.0574	3.1.01.0585	3.1.01.0596	3.1.01.0607	3.1.01.0618	3.1.01.0629
	1310-1480	990-1070	3.1.01.0553	3.1.01.0564	3.1.01.0575	3.1.01.0586	3.1.01.0597	3.1.01.0608	3.1.01.0619	3.1.01.0630
	1490-1600	400-990	3.1.01.0554	3.1.01.0565	3.1.01.0576	3.1.01.0587	3.1.01.0598	3.1.01.0609	3.1.01.0620	3.1.01.0631
	1490-1600	990-1190	3.1.01.0555	3.1.01.0566	3.1.01.0577	3.1.01.0588	3.1.01.0599	3.1.01.0610	3.1.01.0621	3.1.01.0632
	1610-1770	400-990	3.1.01.0556	3.1.01.0567	3.1.01.0578	3.1.01.0589	3.1.01.0600	3.1.01.0611	3.1.01.0622	3.1.01.0633
	1610-1770	990-1300	3.1.01.0557	3.1.01.0568	3.1.01.0579	3.1.01.0590	3.1.01.0601	3.1.01.0612	3.1.01.0623	3.1.01.0634
	1780-1970	400-990	3.1.01.0558	3.1.01.0569	3.1.01.0580	3.1.01.0591	3.1.01.0602	3.1.01.0613	3.1.01.0624	3.1.01.0635
	1780-1970	990-1300	3.1.01.0559	3.1.01.0570	3.1.01.0581	3.1.01.0592	3.1.01.0603	3.1.01.0614	3.1.01.0625	3.1.01.0636
	1980-2600	990-1300	3.1.01.0560	3.1.01.0571	3.1.01.0582	3.1.01.0593	3.1.01.0604	3.1.01.0615	3.1.01.0626	3.1.01.0637

DIMENSIONS

SUR-MESURE

CF64 1V00 - 1 Vantail Bâti U Tunnel

Dimensions de Réservation		HAUTEUR							
		835-2075	2085	2095-2165	2125*	2175	2185-2485	2495-2685	2700-3035
LARGEUR	460-860	3.1.01.1859	3.1.01.1864	3.1.01.1869	3.1.01.1874	3.1.01.1879	3.1.01.1884	3.1.01.1889	3.1.01.1894
	870-950	3.1.01.1860	3.1.01.1865	3.1.01.1870	3.1.01.1875	3.1.01.1880	3.1.01.1885	3.1.01.1890	3.1.01.1895
	960-1050	3.1.01.1861	3.1.01.1866	3.1.01.1871	3.1.01.1876	3.1.01.1881	3.1.01.1886	3.1.01.1891	3.1.01.1896
	1060-1160	3.1.01.1862	3.1.01.1867	3.1.01.1872	3.1.01.1877	3.1.01.1882	3.1.01.1887	3.1.01.1892	3.1.01.1897
	1170-1360	3.1.01.1863	3.1.01.1868	3.1.01.1873	3.1.01.1878	3.1.01.1883	3.1.01.1888	3.1.01.1893	3.1.01.1898

CF64 2V00 - 2 Vantaux Bâti U Tunnel

Dimensions de Réservation		Vantail de Service	HAUTEUR							
			835-2075	2085	2095-2165	2125*	2175	2185-2485	2495-2685	2695-3035
LARGEUR	860-1260	460-860	3.1.01.2159	3.1.01.2170	3.1.01.2181	3.1.01.2192	3.1.01.2203	3.1.01.2214	3.1.01.2225	3.1.01.2236
	960-1360	460-950	3.1.01.2160	3.1.01.2171	3.1.01.2182	3.1.01.2193	3.1.01.2204	3.1.01.2215	3.1.01.2226	3.1.01.2237
	1310-1540	460-1050	3.1.01.2161	3.1.01.2172	3.1.01.2183	3.1.01.2194	3.1.01.2205	3.1.01.2216	3.1.01.2227	3.1.01.2238
	1310-1540	1050-1130	3.1.01.2162	3.1.01.2173	3.1.01.2184	3.1.01.2195	3.1.01.2206	3.1.01.2217	3.1.01.2228	3.1.01.2239
	1550-1660	460-1050	3.1.01.2163	3.1.01.2174	3.1.01.2185	3.1.01.2196	3.1.01.2207	3.1.01.2218	3.1.01.2229	3.1.01.2240
	1550-1660	1050-1250	3.1.01.2164	3.1.01.2175	3.1.01.2186	3.1.01.2197	3.1.01.2208	3.1.01.2219	3.1.01.2230	3.1.01.2241
	1670-1830	460-1050	3.1.01.2165	3.1.01.2176	3.1.01.2187	3.1.01.2198	3.1.01.2209	3.1.01.2220	3.1.01.2231	3.1.01.2242
	1670-1830	1050-1360	3.1.01.2166	3.1.01.2177	3.1.01.2188	3.1.01.2199	3.1.01.2210	3.1.01.2221	3.1.01.2232	3.1.01.2243
	1840-2030	460-1050	3.1.01.2167	3.1.01.2178	3.1.01.2189	3.1.01.2200	3.1.01.2211	3.1.01.2222	3.1.01.2233	3.1.01.2244
	1840-2030	1050-1360	3.1.01.2168	3.1.01.2179	3.1.01.2190	3.1.01.2201	3.1.01.2212	3.1.01.2223	3.1.01.2234	3.1.01.2245
	2040-2660	1050-1360	3.1.01.2169	3.1.01.2180	3.1.01.2191	3.1.01.2202	3.1.01.2213	3.1.01.2224	3.1.01.2235	3.1.01.2246

DIMENSIONS

STANDARD

CF54 1V30 - 1 Vantail Bâti Z d'Angle

Réservation		Passage Libre de 180°		Passage Utile à 90°		Hors tout		Jeu de montage		Référence
Largeur	Hauteur	Largeur	Hauteur	Largeur	Hauteur	Largeur	Hauteur	Largeur	Hauteur	PORTEMETAL
800	**2 060**	712	2 015	693	2 015	780	2 047	20	13	**3.1.01.0308**
890	**2 060**	802	2 015	783	2 015	870	2 047	20	13	**3.1.01.0309**
990	**2 060**	902	2 015	883	2 015	970	2 047	20	13	**3.1.01.0310**
1 100	**2 060**	1 012	2 015	993	2 015	1 080	2 047	20	13	**3.1.01.0311**
1 200	**2 060**	1 112	2 015	1 093	2 015	1 180	2 047	20	13	**3.1.01.0312**
1 300	**2 060**	1 212	2 015	1 193	2 015	1 280	2 047	20	13	**3.1.01.0313**
800	**2 100**	712	2 055	693	2 055	780	2 087	20	13	**3.1.01.0314**
890	**2 100**	802	2 055	783	2 055	870	2 087	20	13	**3.1.01.0315**
990	**2 100**	902	2 055	883	2 055	970	2 087	20	13	**3.1.01.0316**
1 100	**2 100**	1 012	2 055	993	2 055	1 080	2 087	20	13	**3.1.01.0317**
1 200	**2 100**	1 112	2 055	1 093	2 055	1 180	2 087	20	13	**3.1.01.0318**
1 300	**2 100**	1 212	2 055	1 193	2 055	1 280	2 087	20	13	**3.1.01.0319**
800	**2 150**	712	2 105	693	2 105	780	2 137	20	13	**3.1.01.0320**
890	**2 150**	802	2 105	783	2 105	870	2 137	20	13	**3.1.01.0321**
990	**2 150**	902	2 105	883	2 105	970	2 137	20	13	**3.1.01.0322**
1 100	**2 150**	1 012	2 105	993	2 105	1 080	2 137	20	13	**3.1.01.0323**
1 200	**2 150**	1 112	2 105	1 093	2 105	1 180	2 137	20	13	**3.1.01.0324**
1 300	**2 150**	1 212	2 105	1 193	2 105	1 280	2 137	20	13	**3.1.01.0325**

CF54 1V30 - 1 Vantail Bâti U Tunnel

Réservation		Passage Libre de 180°		Passage Utile à 90°		Hors tout		Jeu de montage		Référence
Largeur	Hauteur	Largeur	Hauteur	Largeur	Hauteur	Largeur	Hauteur	Largeur	Hauteur	PORTEMETAL
860	**2 085**	736	2 026	706	2 026	846	2 080	14	5	**3.1.01.1917**
950	**2 085**	826	2 026	796	2 026	936	2 080	14	5	**3.1.01.1918**
1 050	**2 085**	926	2 026	896	2 026	1 036	2 080	14	5	**3.1.01.1919**
1 160	**2 085**	1 036	2 026	1 006	2 026	1 146	2 080	14	5	**3.1.01.1920**
1 260	**2 085**	1 136	2 026	1 106	2 026	1 246	2 080	14	5	**3.1.01.1921**
1 360	**2 085**	1 236	2 026	1 206	2 026	1 346	2 080	14	5	**3.1.01.1922**
860	**2 125**	736	2 066	706	2 066	846	2 120	14	5	**3.1.01.1923**
950	**2 125**	826	2 066	796	2 066	936	2 120	14	5	**3.1.01.1924**
1 050	**2 125**	926	2 066	896	2 066	1 036	2 120	14	5	**3.1.01.1925**
1 160	**2 125**	1 036	2 066	1 006	2 066	1 146	2 120	14	5	**3.1.01.1926**
1 260	**2 125**	1 136	2 066	1 106	2 066	1 246	2 120	14	5	**3.1.01.1927**
1 360	**2 125**	1 236	2 066	1 206	2 066	1 346	2 120	14	5	**3.1.01.1928**
860	**2 175**	736	2 116	706	2 116	846	2 170	14	5	**3.1.01.1929**
950	**2 175**	826	2 116	796	2 116	936	2 170	14	5	**3.1.01.1930**
1 050	**2 175**	926	2 116	896	2 116	1 036	2 170	14	5	**3.1.01.1931**
1 160	**2 175**	1 036	2 116	1 006	2 116	1 146	2 170	14	5	**3.1.01.1932**
1 260	**2 175**	1 136	2 116	1 106	2 116	1 246	2 170	14	5	**3.1.01.1933**
1 360	**2 175**	1 236	2 116	1 206	2 116	1 346	2 170	14	5	**3.1.01.1934**

FICHE TECHNIQUE

CARACTERISTIQUE	DESCRIPTIF
STRUCTURE	**CF54** Vantail de 53 mm d'épaisseur assemblé avec deux plaques d'acier galvanisé de 8/10ème d'épaisseur Remplissage par 1 panneau de laine de roche (50 mm) Poids du vantail 25 kg/m² ---------- **En option** ---------- Inox
PERFORMANCES	**Coupe Feu EI2 30** **Coefficient Thermique Ud** 1.4 W/m²K pour 1 vantail 1.6 W/m²K pour 2 vantaux
HOMOLOGATIONS	**PV : EFR-24-000706** ---------- **En option** ---------- Marquage CE
BÂTIS	6 trous de fixation, 6 pattes d'ancrage d'une épaisseur de 1.55 mm, 6 pattes au-dessus de 2400 mm de hauteur. Z en angle / U en tunnel ---------- **En option** ---------- Autres Bâtis *Cf page **112***

DIMENSION* Réservation		1 Vantail	2 Vantaux
	Minimum	Largeur : 400	Largeur : 800
		Hauteur : 810	Hauteur : 810
	Maximum	Largeur : 1360	Largeur : 2660
		Hauteur : 3035	Hauteur : 3035

CARACTERISTIQUE	DESCRIPTIF
ACCESSOIRES DE SERIE	Serrure 1 point marquage CE, contre serrure si 2 vantaux 2 Paumelles 1 pions anti-dégondage par vantail Jeu de béquilles noir sur plaque avec réservation cylindre européen Cylindre provisoire de chantier (1 clé) ---------- **En option** ---------- Anti-panique, Ferme-Porte, Joints, Seuil, ... *Liste non exhaustive Cf page **126***
FINITIONS	RAL 7040 texturé Gris / RAL 7035 lisse Gris ---------- **En option** ---------- Stratifié (imitation bois, acier, alu) RAL au choix texturé *Cf page **190***

DIMENSIONS

STANDARD

CF54 1V30 - 2 Vantaux Bâti Z d'Angle

Réservation		Passage Libre de 180°			Passage Utile à 90°			Intérieur Cadre		Jeu de montage		Référence
Largeur	Hauteur	Largeur	Hauteur	Répartition	Largeur	Hauteur	Répartition	Largeur	Hauteur	Largeur	Hauteur	PORTEMETAL
1 190	**2 060**	1 112	2 015	513 + 599	1 074	2 015	491 + 583	1 170	2 047	20	13	**3.1.01.0326**
1 200	**2 060**	1 122	2 015	713 + 409	1 084	2 015	691 + 393	1 180	2 047	20	13	**3.1.01.0327**
1 290	**2 060**	1 212	2 015	563 + 649	1 174	2 015	541 + 633	1 270	2 047	20	13	**3.1.01.0328**
1 390	**2 060**	1 312	2 015	613 + 699	1 274	2 015	591 + 683	1 370	2 047	20	13	**3.1.01.0329**
1 490	**2 060**	1 412	2 015	663 + 749	1 374	2 015	641 + 733	1 470	2 047	20	13	**3.1.01.0330**
1 490	**2 060**	1 412	2 015	903 + 509	1 374	2 015	881 + 493	1 470	2 047	20	13	**3.1.01.0331**
1 590	**2 060**	1 512	2 015	713 + 799	1 474	2 015	691 + 783	1 570	2 047	20	13	**3.1.01.0332**
1 590	**2 060**	1 512	2 015	903 + 609	1 474	2 015	881 + 593	1 570	2 047	20	13	**3.1.01.0333**
1 690	**2 060**	1 612	2 015	903 + 709	1 574	2 015	881 + 693	1 670	2 047	20	13	**3.1.01.0334**
1 770	**2 060**	1 692	2 015	803 + 889	1 654	2 015	781 + 873	1 750	2 047	20	13	**3.1.01.0335**
1 790	**2 060**	1 712	2 015	903 + 809	1 674	2 015	881 + 793	1 770	2 047	20	13	**3.1.01.0336**
1 890	**2 060**	1 812	2 015	903 + 909	1 774	2 015	881 + 893	1 870	2 047	20	13	**3.1.01.0337**
1 970	**2 060**	1 892	2 015	903 + 989	1 854	2 015	881 + 973	1 950	2 047	20	13	**3.1.01.0338**
1 190	**2 100**	1 112	2 055	513 + 599	1 074	2 055	491 + 583	1 170	2 087	20	13	**3.1.01.0339**
1 200	**2 100**	1 122	2 055	713 + 409	1 084	2 055	691 + 393	1 180	2 087	20	13	**3.1.01.0340**
1 290	**2 100**	1 212	2 055	563 + 649	1 174	2 055	541 + 633	1 270	2 087	20	13	**3.1.01.0341**
1 390	**2 100**	1 312	2 055	613 + 699	1 274	2 055	591 + 683	1 370	2 087	20	13	**3.1.01.0342**
1 490	**2 100**	1 412	2 055	663 + 749	1 374	2 055	641 + 733	1 470	2 087	20	13	**3.1.01.0343**
1 490	**2 100**	1 412	2 055	903 + 509	1 374	2 055	881 + 493	1 470	2 087	20	13	**3.1.01.0344**
1 590	**2 100**	1 512	2 055	713 + 799	1 474	2 055	691 + 783	1 570	2 087	20	13	**3.1.01.0345**
1 590	**2 100**	1 512	2 055	903 + 609	1 474	2 055	881 + 593	1 570	2 087	20	13	**3.1.01.0346**
1 690	**2 100**	1 612	2 055	903 + 709	1 574	2 055	881 + 693	1 670	2 087	20	13	**3.1.01.0347**
1 770	**2 100**	1 692	2 055	803 + 889	1 654	2 055	781 + 873	1 750	2 087	20	13	**3.1.01.0348**
1 790	**2 100**	1 712	2 055	903 + 809	1 674	2 055	881 + 793	1 770	2 087	20	13	**3.1.01.0349**
1 890	**2 100**	1 812	2 055	903 + 909	1 774	2 055	881 + 893	1 870	2 087	20	13	**3.1.01.0350**
1 970	**2 100**	1 892	2 055	903 + 989	1 854	2 055	881 + 973	1 950	2 087	20	13	**3.1.01.0351**
1 190	**2 150**	1 112	2 105	513 + 599	1 074	2 105	491 + 583	1 170	2 137	20	13	**3.1.01.0352**
1 200	**2 150**	1 122	2 105	713 + 409	1 084	2 105	691 + 393	1 180	2 137	20	13	**3.1.01.0353**
1 290	**2 150**	1 212	2 105	563 + 649	1 174	2 105	541 + 633	1 270	2 137	20	13	**3.1.01.0354**
1 390	**2 150**	1 312	2 105	613 + 699	1 274	2 105	591 + 683	1 370	2 137	20	13	**3.1.01.0355**
1 490	**2 150**	1 412	2 105	663 + 749	1 374	2 105	641 + 733	1 470	2 137	20	13	**3.1.01.0356**
1 490	**2 150**	1 412	2 105	903 + 509	1 374	2 105	881 + 493	1 470	2 137	20	13	**3.1.01.0357**
1 590	**2 150**	1 512	2 105	713 + 799	1 474	2 105	691 + 783	1 570	2 137	20	13	**3.1.01.0358**
1 590	**2 150**	1 512	2 105	903 + 609	1 474	2 105	881 + 593	1 570	2 137	20	13	**3.1.01.0359**
1 690	**2 150**	1 612	2 105	903 + 709	1 574	2 105	881 + 693	1 670	2 137	20	13	**3.1.01.0360**
1 770	**2 150**	1 692	2 105	803 + 889	1 654	2 105	781 + 873	1 750	2 137	20	13	**3.1.01.0361**
1 790	**2 150**	1 712	2 105	903 + 809	1 674	2 105	881 + 793	1 770	2 137	20	13	**3.1.01.0362**
1 890	**2 150**	1 812	2 105	903 + 909	1 774	2 105	881 + 893	1 870	2 137	20	13	**3.1.01.0363**
1 970	**2 150**	1 892	2 105	903 + 999	1 854	2 105	881 + 983	1 950	2 137	20	13	**3.1.01.0364**

DIMENSIONS

STANDARD

CF54 2V30 - 2 Vantaux Bâti U Tunnel

Réservation		Passage Libre de 180°			Passage Utile à 90°			Intérieur Cadre		Jeu de montage		Référence
Largeur	Hauteur	Largeur	Hauteur	Répartition	Largeur	Hauteur	Répartition	Largeur	Hauteur	Largeur	Hauteur	PORTEMETAL
1 250	**2 085**	1 132	2 026	504 + 628	1 072	2 026	493 + 579	1 242	2 080	8	5	**3.1.01.1935**
1 260	**2 085**	1 142	2 026	704 + 438	1 082	2 026	693 + 389	1 252	2 080	8	5	**3.1.01.1936**
1 350	**2 085**	1 232	2 026	554 + 678	1 172	2 026	543 + 629	1 342	2 080	8	5	**3.1.01.1937**
1 450	**2 085**	1 332	2 026	604 + 728	1 272	2 026	593 + 679	1 442	2 080	8	5	**3.1.01.1938**
1 550	**2 085**	1 432	2 026	654 + 778	1 372	2 026	643 + 729	1 542	2 080	8	5	**3.1.01.1939**
1 550	**2 085**	1 432	2 026	894 + 538	1 372	2 026	883 + 489	1 542	2 080	8	5	**3.1.01.1940**
1 650	**2 085**	1 532	2 026	704 + 828	1 472	2 026	693 + 779	1 642	2 080	8	5	**3.1.01.1941**
1 650	**2 085**	1 532	2 026	894 + 638	1 472	2 026	883 + 589	1 642	2 080	8	5	**3.1.01.1942**
1 750	**2 085**	1 632	2 026	894 + 738	1 572	2 026	883 + 689	1 742	2 080	8	5	**3.1.01.1943**
1 830	**2 085**	1 712	2 026	794 + 918	1 652	2 026	783 + 869	1 822	2 080	8	5	**3.1.01.1944**
1 850	**2 085**	1 732	2 026	894 + 838	1 672	2 026	883 + 789	1 842	2 080	8	5	**3.1.01.1945**
1 950	**2 085**	1 832	2 026	894 + 938	1 772	2 026	883 + 889	1 942	2 080	8	5	**3.1.01.1946**
2 030	**2 085**	1 912	2 026	894 + 1018	1 852	2 026	883 + 969	2 022	2 080	8	5	**3.1.01.1947**
1 250	**2 125**	1 132	2 066	504 + 628	1 072	2 066	493 + 579	1 242	2 120	8	5	**3.1.01.1948**
1 260	**2 125**	1 142	2 066	704 + 438	1 082	2 066	693 + 389	1 252	2 120	8	5	**3.1.01.1949**
1 350	**2 125**	1 232	2 066	554 + 678	1 172	2 066	543 + 629	1 342	2 120	8	5	**3.1.01.1950**
1 450	**2 125**	1 332	2 066	604 + 728	1 272	2 066	593 + 679	1 442	2 120	8	5	**3.1.01.1951**
1 550	**2 125**	1 432	2 066	654 + 778	1 372	2 066	643 + 729	1 542	2 120	8	5	**3.1.01.1952**
1 550	**2 125**	1 432	2 066	894 + 538	1 372	2 066	883 + 489	1 542	2 120	8	5	**3.1.01.1953**
1 650	**2 125**	1 532	2 066	704 + 828	1 472	2 066	693 + 779	1 642	2 120	8	5	**3.1.01.1954**
1 650	**2 125**	1 532	2 066	894 + 638	1 472	2 066	883 + 589	1 642	2 120	8	5	**3.1.01.1955**
1 750	**2 125**	1 632	2 066	894 + 738	1 572	2 066	883 + 689	1 742	2 120	8	5	**3.1.01.1956**
1 830	**2 125**	1 712	2 066	794 + 918	1 652	2 066	783 + 869	1 822	2 120	8	5	**3.1.01.1957**
1 850	**2 125**	1 732	2 066	894 + 838	1 672	2 066	883 + 789	1 842	2 120	8	5	**3.1.01.1958**
1 950	**2 125**	1 832	2 066	894 + 938	1 772	2 066	883 + 889	1 942	2 120	8	5	**3.1.01.1959**
2 030	**2 125**	1 912	2 066	894 + 1018	1 852	2 066	883 + 969	2 022	2 120	8	5	**3.1.01.1960**
1 250	**2 175**	1 132	2 116	504 + 628	1 072	2 116	493 + 579	1 242	2 170	8	5	**3.1.01.1961**
1 260	**2 175**	1 142	2 116	704 + 438	1 082	2 116	693 + 389	1 252	2 170	8	5	**3.1.01.1962**
1 350	**2 175**	1 232	2 116	554 + 678	1 172	2 116	543 + 629	1 342	2 170	8	5	**3.1.01.1963**
1 450	**2 175**	1 332	2 116	604 + 728	1 272	2 116	593 + 679	1 442	2 170	8	5	**3.1.01.1964**
1 550	**2 175**	1 432	2 116	654 + 778	1 372	2 116	643 + 729	1 542	2 170	8	5	**3.1.01.1965**
1 550	**2 175**	1 432	2 116	894 + 538	1 372	2 116	883 + 489	1 542	2 170	8	5	**3.1.01.1966**
1 650	**2 175**	1 532	2 116	704 + 828	1 472	2 116	693 + 779	1 642	2 170	8	5	**3.1.01.1967**
1 650	**2 175**	1 532	2 116	894 + 638	1 472	2 116	883 + 589	1 642	2 170	8	5	**3.1.01.1968**
1 750	**2 175**	1 632	2 116	894 + 738	1 572	2 116	883 + 689	1 742	2 170	8	5	**3.1.01.1969**
1 830	**2 175**	1 712	2 116	794 + 918	1 652	2 116	783 + 869	1 822	2 170	8	5	**3.1.01.1970**
1 850	**2 175**	1 732	2 116	894 + 838	1 672	2 116	883 + 789	1 842	2 170	8	5	**3.1.01.1971**
1 950	**2 175**	1 832	2 116	894 + 938	1 772	2 116	883 + 889	1 942	2 170	8	5	**3.1.01.1972**
2 030	**2 175**	1 912	2 116	894 + 1018	1 852	2 116	883 + 969	2 022	2 170	8	5	**3.1.01.1973**

DIMENSIONS

SUR-MESURE

CF54 1V30 - 1 Vantail Bâti Z d'Angle

Dimensions de Réservation		HAUTEUR								
		810-2050	2060-2060	2070-2140	2100-2100	2150-2150	2160-2460	2470-2490	2500-2660	2670-3010
LARGEUR	400-800	3.1.01.0365	3.1.01.0370	3.1.01.0375	3.1.01.0380	3.1.01.0385	3.1.01.0390	3.1.01.0395	3.1.01.0395	3.1.01.0400
	810-890	3.1.01.0366	3.1.01.0371	3.1.01.0376	3.1.01.0381	3.1.01.0386	3.1.01.0391	3.1.01.0396	3.1.01.0396	3.1.01.0401
	900-990	3.1.01.0367	3.1.01.0372	3.1.01.0377	3.1.01.0382	3.1.01.0387	3.1.01.0392	3.1.01.0397	3.1.01.0397	3.1.01.0402
	1000-1100	3.1.01.0368	3.1.01.0373	3.1.01.0378	3.1.01.0383	3.1.01.0388	3.1.01.0393	3.1.01.0398	3.1.01.0398	3.1.01.0403
	1110-1300	3.1.01.0369	3.1.01.0374	3.1.01.0379	3.1.01.0384	3.1.01.0389	3.1.01.0394	3.1.01.0399	3.1.01.0399	3.1.01.0404

CF54 2V30 - 2 Vantaux Bâti Z d'Angle

Dimensions de Réservation		Vantail de Service	HAUTEUR								
			810-2050	2060-2060	2070-2140	2100-2100	2150-2150	2160-2460	2470-2470	2480-2660	2670-3010
LARGEUR	800-1200	400-800	3.1.01.0462	3.1.01.0473	3.1.01.0484	3.1.01.0495	3.1.01.0506	3.1.01.0517	3.1.01.0528	3.1.01.0528	3.1.01.0539
	900-1300	400-890	3.1.01.0463	3.1.01.0474	3.1.01.0485	3.1.01.0496	3.1.01.0507	3.1.01.0518	3.1.01.0529	3.1.01.0529	3.1.01.0540
	1310-1480	400-990	3.1.01.0464	3.1.01.0475	3.1.01.0486	3.1.01.0497	3.1.01.0508	3.1.01.0519	3.1.01.0530	3.1.01.0530	3.1.01.0541
	1310-1480	990-1070	3.1.01.0465	3.1.01.0476	3.1.01.0487	3.1.01.0498	3.1.01.0509	3.1.01.0520	3.1.01.0531	3.1.01.0531	3.1.01.0542
	1490-1600	400-990	3.1.01.0466	3.1.01.0477	3.1.01.0488	3.1.01.0499	3.1.01.0510	3.1.01.0521	3.1.01.0532	3.1.01.0532	3.1.01.0543
	1490-1600	990-1190	3.1.01.0467	3.1.01.0478	3.1.01.0489	3.1.01.0500	3.1.01.0511	3.1.01.0522	3.1.01.0533	3.1.01.0533	3.1.01.0544
	1610-1770	400-990	3.1.01.0468	3.1.01.0479	3.1.01.0490	3.1.01.0501	3.1.01.0512	3.1.01.0523	3.1.01.0534	3.1.01.0534	3.1.01.0545
	1610-1770	990-1300	3.1.01.0469	3.1.01.0480	3.1.01.0491	3.1.01.0502	3.1.01.0513	3.1.01.0524	3.1.01.0535	3.1.01.0535	3.1.01.0546
	1780-1970	400-990	3.1.01.0470	3.1.01.0481	3.1.01.0492	3.1.01.0503	3.1.01.0514	3.1.01.0525	3.1.01.0536	3.1.01.0536	3.1.01.0547
	1780-1970	990-1300	3.1.01.0471	3.1.01.0482	3.1.01.0493	3.1.01.0504	3.1.01.0515	3.1.01.0526	3.1.01.0537	3.1.01.0537	3.1.01.0548
	1980-2530	990-1300	3.1.01.0472	3.1.01.0483	3.1.01.0494	3.1.01.0505	3.1.01.0516	3.1.01.0527	3.1.01.0538	3.1.01.0549	3.1.01.0549
	2540-2600	990-1300	3.1.01.0472	3.1.01.0483	3.1.01.0494	3.1.01.0505	3.1.01.0516	3.1.01.0527	3.1.01.0538	3.1.01.0549	3.1.01.0549

Nous consulter

DIMENSIONS

SUR-MESURE

CF54 1V30 - 1 Vantail Bâti U Tunnel

Dimensions de Réservation		HAUTEUR								
		835-2075	2085	2095-2165	2125*	2175	2185-2485	2495-2515	2525-2685	2695-3035
LARGEUR	460-860	3.1.01.1974	3.1.01.1979	3.1.01.1984	3.1.01.1989	3.1.01.1994	3.1.01.1999	3.1.01.2004	3.1.01.2004	3.1.01.2009
	870-950	3.1.01.1975	3.1.01.1980	3.1.01.1985	3.1.01.1990	3.1.01.1995	3.1.01.2000	3.1.01.2005	3.1.01.2005	3.1.01.2010
	960-1050	3.1.01.1976	3.1.01.1981	3.1.01.1986	3.1.01.1991	3.1.01.1996	3.1.01.2001	3.1.01.2006	3.1.01.2006	3.1.01.2011
	1060-1160	3.1.01.1977	3.1.01.1982	3.1.01.1987	3.1.01.1992	3.1.01.1997	3.1.01.2002	3.1.01.2007	3.1.01.2007	3.1.01.2012
	1170-1360	3.1.01.1978	3.1.01.1983	3.1.01.1988	3.1.01.1993	3.1.01.1998	3.1.01.2003	3.1.01.2008	3.1.01.2008	3.1.01.2013

CF54 2V30 - 2 Vantaux Bâti U Tunnel

Dimensions de Réservation		Vantail de Service	HAUTEUR								
			835-2075	2085	2095-2165	2125*	2175	2185-2485	2495	2505-2685	2695-3035
LARGEUR	860-1260	460-860	3.1.01.2071	3.1.01.2082	3.1.01.2093	3.1.01.2104	3.1.01.2115	3.1.01.2126	3.1.01.2137	3.1.01.2137	3.1.01.2148
	960-1360	460-950	3.1.01.2072	3.1.01.2083	3.1.01.2094	3.1.01.2105	3.1.01.2116	3.1.01.2127	3.1.01.2138	3.1.01.2138	3.1.01.2149
	1310-1540	460-1050	3.1.01.2073	3.1.01.2084	3.1.01.2095	3.1.01.2106	3.1.01.2117	3.1.01.2128	3.1.01.2139	3.1.01.2139	3.1.01.2150
	1310-1540	1050-1130	3.1.01.2074	3.1.01.2085	3.1.01.2096	3.1.01.2107	3.1.01.2118	3.1.01.2129	3.1.01.2140	3.1.01.2140	3.1.01.2151
	1550-1660	460-1050	3.1.01.2075	3.1.01.2086	3.1.01.2097	3.1.01.2108	3.1.01.2119	3.1.01.2130	3.1.01.2141	3.1.01.2141	3.1.01.2152
	1550-1660	1050-1250	3.1.01.2076	3.1.01.2087	3.1.01.2098	3.1.01.2109	3.1.01.2120	3.1.01.2131	3.1.01.2142	3.1.01.2142	3.1.01.2153
	1670-1830	460-1050	3.1.01.2077	3.1.01.2088	3.1.01.2099	3.1.01.2110	3.1.01.2121	3.1.01.2132	3.1.01.2143	3.1.01.2143	3.1.01.2154
	1670-1830	1050-1360	3.1.01.2078	3.1.01.2089	3.1.01.2100	3.1.01.2111	3.1.01.2122	3.1.01.2133	3.1.01.2144	3.1.01.2144	3.1.01.2155
	1840-2030	460-1050	3.1.01.2079	3.1.01.2090	3.1.01.2101	3.1.01.2112	3.1.01.2123	3.1.01.2134	3.1.01.2145	3.1.01.2145	3.1.01.2156
	1840-2030	1050-1360	3.1.01.2080	3.1.01.2091	3.1.01.2102	3.1.01.2113	3.1.01.2124	3.1.01.2135	3.1.01.2146	3.1.01.2146	3.1.01.2157
	2040-2580	1050-1360	3.1.01.2081	3.1.01.2092	3.1.01.2103	3.1.01.2114	3.1.01.2125	3.1.01.2136	3.1.01.2147	3.1.01.2158	3.1.01.2158
	2590-2660	1050-1360	3.1.01.2081	3.1.01.2092	3.1.01.2103	3.1.01.2114	3.1.01.2125	3.1.01.2136	3.1.01.2147	3.1.01.2158	3.1.01.2158

Nous consulter

DIMENSIONS

STANDARD

CF54 1V60 - 1 Vantail Bâti Z d'Angle

Réservation		Passage Libre de 180°		Passage Utile à 90°		Hors tout		Jeu de montage		Référence
Largeur	Hauteur	Largeur	Hauteur	Largeur	Hauteur	Largeur	Hauteur	Largeur	Hauteur	PORTEMETAL
800	**2 060**	712	2 015	693	2 015	780	2 047	20	13	**3.1.01.0405**
890	**2 060**	802	2 015	783	2 015	870	2 047	20	13	**3.1.01.0406**
990	**2 060**	902	2 015	883	2 015	970	2 047	20	13	**3.1.01.0407**
1 100	**2 060**	1 012	2 015	993	2 015	1 080	2 047	20	13	**3.1.01.0408**
1 200	**2 060**	1 112	2 015	1 093	2 015	1 180	2 047	20	13	**3.1.01.0409**
1 300	**2 060**	1 212	2 015	1 193	2 015	1 280	2 047	20	13	**3.1.01.0410**
800	**2 100**	712	2 055	693	2 055	780	2 087	20	13	**3.1.01.0411**
890	**2 100**	802	2 055	783	2 055	870	2 087	20	13	**3.1.01.0412**
990	**2 100**	902	2 055	883	2 055	970	2 087	20	13	**3.1.01.0413**
1 100	**2 100**	1 012	2 055	993	2 055	1 080	2 087	20	13	**3.1.01.0414**
1 200	**2 100**	1 112	2 055	1 093	2 055	1 180	2 087	20	13	**3.1.01.0415**
1 300	**2 100**	1 212	2 055	1 193	2 055	1 280	2 087	20	13	**3.1.01.0416**
800	**2 150**	712	2 105	693	2 105	780	2 137	20	13	**3.1.01.0417**
890	**2 150**	802	2 105	783	2 105	870	2 137	20	13	**3.1.01.0418**
990	**2 150**	902	2 105	883	2 105	970	2 137	20	13	**3.1.01.0419**
1 100	**2 150**	1 012	2 105	993	2 105	1 080	2 137	20	13	**3.1.01.0420**
1 200	**2 150**	1 112	2 105	1 093	2 105	1 180	2 137	20	13	**3.1.01.0421**
1 300	**2 150**	1 212	2 105	1 193	2 105	1 280	2 137	20	13	**3.1.01.0422**

CF54 1V60 - 1 Vantail Bâti U Tunnel

Réservation		Passage Libre de 180°		Passage Utile à 90°		Hors tout		Jeu de montage		Référence
Largeur	Hauteur	Largeur	Hauteur	Largeur	Hauteur	Largeur	Hauteur	Largeur	Hauteur	PORTEMETAL
860	**2 085**	736	2 026	706	2 026	846	2 080	14	5	**3.1.01.2014**
950	**2 085**	826	2 026	796	2 026	936	2 080	14	5	**3.1.01.2015**
1 050	**2 085**	926	2 026	896	2 026	1 036	2 080	14	5	**3.1.01.2016**
1 160	**2 085**	1 036	2 026	1 006	2 026	1 146	2 080	14	5	**3.1.01.2017**
1 260	**2 085**	1 136	2 026	1 106	2 026	1 246	2 080	14	5	**3.1.01.2018**
1 360	**2 085**	1 236	2 026	1 206	2 026	1 346	2 080	14	5	**3.1.01.2019**
860	**2 125**	736	2 066	706	2 066	846	2 120	14	5	**3.1.01.2020**
950	**2 125**	826	2 066	796	2 066	936	2 120	14	5	**3.1.01.2021**
1 050	**2 125**	926	2 066	896	2 066	1 036	2 120	14	5	**3.1.01.2022**
1 160	**2 125**	1 036	2 066	1 006	2 066	1 146	2 120	14	5	**3.1.01.2023**
1 260	**2 125**	1 136	2 066	1 106	2 066	1 246	2 120	14	5	**3.1.01.2024**
1 360	**2 125**	1 236	2 066	1 206	2 066	1 346	2 120	14	5	**3.1.01.2025**
860	**2 175**	736	2 116	706	2 116	846	2 170	14	5	**3.1.01.2026**
950	**2 175**	826	2 116	796	2 116	936	2 170	14	5	**3.1.01.2027**
1 050	**2 175**	926	2 116	896	2 116	1 036	2 170	14	5	**3.1.01.2028**
1 160	**2 175**	1 036	2 116	1 006	2 116	1 146	2 170	14	5	**3.1.01.2029**
1 260	**2 175**	1 136	2 116	1 106	2 116	1 246	2 170	14	5	**3.1.01.2030**
1 360	**2 175**	1 236	2 116	1 206	2 116	1 346	2 170	14	5	**3.1.01.2031**

FICHE TECHNIQUE

CARACTERISTIQUE	DESCRIPTIF
STRUCTURE	**CF54** Vantail de 53 mm d'épaisseur assemblé avec deux plaques d'acier galvanisé de 8/10ème d'épaisseur Remplissage par 1 panneau de laine de roche (50 mm) Poids du vantail 25 kg/m²
PERFORMANCES	**Coupe Feu EI2 60** **Coefficient Thermique Ud** 1.4 W/m²K pour 1 vantail 1.6 W/m²K pour 2 vantaux ---------- **En option** ---------- **Acoustique** 32 dB (-1;-5)- 11-3146-1433 (1 Vantail) 29 dB (-2;-5)- 11-3146-1432 (2 Vantaux) **CR2 : RA-EFF0022**
HOMOLOGATIONS	**PV : EFR-24-000707** ---------- **En option** ---------- Marquage CE
BÂTIS	6 trous de fixation, 6 pattes d'ancrage d'une épaisseur de 1.55 mm, 6 pattes au-dessus de 2400 mm de hauteur. Z en angle / U en tunnel ---------- **En option** ---------- Autres Bâtis *Cf page **112***
DIMENSIONS Réservation	

	1 Vantail	2 Vantaux
Minimum	Largeur : 400	Largeur : 800
	Hauteur : 810	Hauteur : 810
Maximum	Largeur : 1360	Largeur : 2660
	Hauteur : 3035	Hauteur : 3035

ACCESSOIRES DE SERIE	Serrure 1 point marquage CE, contre serrure si 2 vantaux 2 Paumelles 1 pions anti-dégondage par vantail Jeu de béquilles noir sur plaque avec réervation cylindre européen Cylindre provisoire de chantier (1 clé) ---------- **En option** ---------- Anti-panique, Ferme-Porte, Joints, Seuil, ... *Liste non exhaustive Cf page **126***
FINITIONS	RAL 7040 texturé Gris / RAL 7035 lisse Gris ---------- **En option** ---------- Stratifié (imitation bois, acier, alu) RAL au choix texturé *Cf page **190***

DIMENSIONS

STANDARD

CF54 2V60 - 2 Vantaux Bâti Z d'Angle

Réservation		Passage Libre de 180°			Passage Utile à 90°			Intérieur Cadre		Jeu de montage		Référence
Largeur	Hauteur	Largeur	Hauteur	Répartition	Largeur	Hauteur	Répartition	Largeur	Hauteur	Largeur	Hauteur	PORTEMETAL
1 190	**2 060**	1 112	2 015	513 + 599	1 074	2 015	491 + 583	1 170	2 047	20	13	**3.1.01.0638**
1 200	**2 060**	1 122	2 015	713 + 409	1 084	2 015	691 + 393	1 180	2 047	20	13	**3.1.01.0639**
1 290	**2 060**	1 212	2 015	563 + 649	1 174	2 015	541 + 633	1 270	2 047	20	13	**3.1.01.0640**
1 390	**2 060**	1 312	2 015	613 + 699	1 274	2 015	591 + 683	1 370	2 047	20	13	**3.1.01.0641**
1 490	**2 060**	1 412	2 015	663 + 749	1 374	2 015	641 + 733	1 470	2 047	20	13	**3.1.01.0642**
1 490	**2 060**	1 412	2 015	903 + 509	1 374	2 015	881 + 493	1 470	2 047	20	13	**3.1.01.0643**
1 590	**2 060**	1 512	2 015	713 + 799	1 474	2 015	691 + 783	1 570	2 047	20	13	**3.1.01.0644**
1 590	**2 060**	1 512	2 015	903 + 609	1 474	2 015	881 + 593	1 570	2 047	20	13	**3.1.01.0645**
1 690	**2 060**	1 612	2 015	903 + 709	1 574	2 015	881 + 693	1 670	2 047	20	13	**3.1.01.0646**
1 770	**2 060**	1 692	2 015	803 + 889	1 654	2 015	781 + 873	1 750	2 047	20	13	**3.1.01.0647**
1 790	**2 060**	1 712	2 015	903 + 809	1 674	2 015	881 + 793	1 770	2 047	20	13	**3.1.01.0648**
1 890	**2 060**	1 812	2 015	903 + 909	1 774	2 015	881 + 893	1 870	2 047	20	13	**3.1.01.0649**
1 970	**2 060**	1 892	2 015	903 + 999	1 854	2 015	881 + 983	1 950	2 047	20	13	**3.1.01.0650**
1 190	**2 100**	1 112	2 055	513 + 599	1 074	2 055	491 + 583	1 170	2 087	20	13	**3.1.01.0651**
1 200	**2 100**	1 122	2 055	713 + 409	1 084	2 055	691 + 393	1 180	2 087	20	13	**3.1.01.0652**
1 290	**2 100**	1 212	2 055	563 + 649	1 174	2 055	541 + 633	1 270	2 087	20	13	**3.1.01.0653**
1 390	**2 100**	1 312	2 055	613 + 699	1 274	2 055	591 + 683	1 370	2 087	20	13	**3.1.01.0654**
1 490	**2 100**	1 412	2 055	663 + 749	1 374	2 055	641 + 733	1 470	2 087	20	13	**3.1.01.0655**
1 490	**2 100**	1 412	2 055	903 + 509	1 374	2 055	881 + 493	1 470	2 087	20	13	**3.1.01.0656**
1 590	**2 100**	1 512	2 055	713 + 799	1 474	2 055	691 + 783	1 570	2 087	20	13	**3.1.01.0657**
1 590	**2 100**	1 512	2 055	903 + 609	1 474	2 055	881 + 593	1 570	2 087	20	13	**3.1.01.0658**
1 690	**2 100**	1 612	2 055	903 + 709	1 574	2 055	881 + 693	1 670	2 087	20	13	**3.1.01.0659**
1 770	**2 100**	1 692	2 055	803 + 889	1 654	2 055	781 + 873	1 750	2 087	20	13	**3.1.01.0660**
1 790	**2 100**	1 712	2 055	903 + 809	1 674	2 055	881 + 793	1 770	2 087	20	13	**3.1.01.0661**
1 890	**2 100**	1 812	2 055	903 + 909	1 774	2 055	881 + 893	1 870	2 087	20	13	**3.1.01.0662**
1 970	**2 100**	1 892	2 055	903 + 999	1 854	2 055	881 + 983	1 950	2 087	20	13	**3.1.01.0663**
1 190	**2 150**	1 112	2 105	513 + 599	1 074	2 105	491 + 583	1 170	2 137	20	13	**3.1.01.0664**
1 200	**2 150**	1 122	2 105	713 + 409	1 084	2 105	691 + 393	1 180	2 137	20	13	**3.1.01.0665**
1 290	**2 150**	1 212	2 105	563 + 649	1 174	2 105	541 + 633	1 270	2 137	20	13	**3.1.01.0666**
1 390	**2 150**	1 312	2 105	613 + 699	1 274	2 105	591 + 683	1 370	2 137	20	13	**3.1.01.0667**
1 490	**2 150**	1 412	2 105	663 + 749	1 374	2 105	641 + 733	1 470	2 137	20	13	**3.1.01.0668**
1 490	**2 150**	1 412	2 105	903 + 509	1 374	2 105	881 + 493	1 470	2 137	20	13	**3.1.01.0669**
1 590	**2 150**	1 512	2 105	713 + 799	1 474	2 105	691 + 783	1 570	2 137	20	13	**3.1.01.0670**
1 590	**2 150**	1 512	2 105	903 + 609	1 474	2 105	881 + 593	1 570	2 137	20	13	**3.1.01.0671**
1 690	**2 150**	1 612	2 105	903 + 709	1 574	2 105	881 + 693	1 670	2 137	20	13	**3.1.01.0672**
1 770	**2 150**	1 692	2 105	803 + 889	1 654	2 105	781 + 873	1 750	2 137	20	13	**3.1.01.0673**
1 790	**2 150**	1 712	2 105	903 + 809	1 674	2 105	881 + 793	1 770	2 137	20	13	**3.1.01.0674**
1 890	**2 150**	1 812	2 105	903 + 909	1 774	2 105	881 + 893	1 870	2 137	20	13	**3.1.01.0675**
1 970	**2 150**	1 892	2 105	903 + 999	1 854	2 105	881 + 983	1 950	2 137	20	13	**3.1.01.0676**

DIMENSIONS

STANDARD

CF54 2V60 - 2 Vantaux Bâti U Tunnel

Réservation		Passage Libre de 180°			Passage Utile à 90°			Intérieur Cadre		Jeu de montage		Référence
Largeur	Hauteur	Largeur	Hauteur	Répartition	Largeur	Hauteur	Répartition	Largeur	Hauteur	Largeur	Hauteur	PORTEMETAL
1 250	**2 085**	1 132	2 026	504 + 628	1 072	2 026	493 + 579	1 242	2 080	8	5	**3.1.01.2247**
1 260	**2 085**	1 142	2 026	704 + 438	1 082	2 026	693 + 389	1 252	2 080	8	5	**3.1.01.2248**
1 350	**2 085**	1 232	2 026	554 + 678	1 172	2 026	543 + 629	1 342	2 080	8	5	**3.1.01.2249**
1 450	**2 085**	1 332	2 026	604 + 728	1 272	2 026	593 + 679	1 442	2 080	8	5	**3.1.01.2250**
1 550	**2 085**	1 432	2 026	654 + 778	1 372	2 026	643 + 729	1 542	2 080	8	5	**3.1.01.2251**
1 550	**2 085**	1 432	2 026	894 + 538	1 372	2 026	883 + 489	1 542	2 080	8	5	**3.1.01.2252**
1 650	**2 085**	1 532	2 026	704 + 828	1 472	2 026	693 + 779	1 642	2 080	8	5	**3.1.01.2253**
1 650	**2 085**	1 532	2 026	894 + 638	1 472	2 026	883 + 589	1 642	2 080	8	5	**3.1.01.2254**
1 750	**2 085**	1 632	2 026	894 + 738	1 572	2 026	883 + 689	1 742	2 080	8	5	**3.1.01.2255**
1 830	**2 085**	1 712	2 026	794 + 918	1 652	2 026	783 + 869	1 822	2 080	8	5	**3.1.01.2256**
1 850	**2 085**	1 732	2 026	894 + 838	1 672	2 026	883 + 789	1 842	2 080	8	5	**3.1.01.2257**
1 950	**2 085**	1 832	2 026	894 + 938	1 772	2 026	883 + 889	1 942	2 080	8	5	**3.1.01.2258**
2 030	**2 085**	1 912	2 026	894 + 1018	1 852	2 026	883 + 969	2 022	2 080	8	5	**3.1.01.2259**
1 250	**2 125**	1 132	2 066	504 + 628	1 072	2 066	493 + 579	1 242	2 120	8	5	**3.1.01.2260**
1 260	**2 125**	1 142	2 066	704 + 438	1 082	2 066	693 + 389	1 252	2 120	8	5	**3.1.01.2261**
1 350	**2 125**	1 232	2 066	554 + 678	1 172	2 066	543 + 629	1 342	2 120	8	5	**3.1.01.2262**
1 450	**2 125**	1 332	2 066	604 + 728	1 272	2 066	593 + 679	1 442	2 120	8	5	**3.1.01.2263**
1 550	**2 125**	1 432	2 066	654 + 778	1 372	2 066	643 + 729	1 542	2 120	8	5	**3.1.01.2264**
1 550	**2 125**	1 432	2 066	894 + 538	1 372	2 066	883 + 489	1 542	2 120	8	5	**3.1.01.2265**
1 650	**2 125**	1 532	2 066	704 + 828	1 472	2 066	693 + 779	1 642	2 120	8	5	**3.1.01.2266**
1 650	**2 125**	1 532	2 066	894 + 638	1 472	2 066	883 + 589	1 642	2 120	8	5	**3.1.01.2267**
1 750	**2 125**	1 632	2 066	894 + 738	1 572	2 066	883 + 689	1 742	2 120	8	5	**3.1.01.2268**
1 830	**2 125**	1 712	2 066	794 + 918	1 652	2 066	783 + 869	1 822	2 120	8	5	**3.1.01.2269**
1 850	**2 125**	1 732	2 066	894 + 838	1 672	2 066	883 + 789	1 842	2 120	8	5	**3.1.01.2270**
1 950	**2 125**	1 832	2 066	894 + 938	1 772	2 066	883 + 889	1 942	2 120	8	5	**3.1.01.2271**
2 030	**2 125**	1 912	2 066	894 + 1018	1 852	2 066	883 + 969	2 022	2 120	8	5	**3.1.01.2272**
1 250	**2 175**	1 132	2 116	504 + 628	1 072	2 116	493 + 579	1 242	2 170	8	5	**3.1.01.2273**
1 260	**2 175**	1 142	2 116	704 + 438	1 082	2 116	693 + 389	1 252	2 170	8	5	**3.1.01.2274**
1 350	**2 175**	1 232	2 116	554 + 678	1 172	2 116	543 + 629	1 342	2 170	8	5	**3.1.01.2275**
1 450	**2 175**	1 332	2 116	604 + 728	1 272	2 116	593 + 679	1 442	2 170	8	5	**3.1.01.2276**
1 550	**2 175**	1 432	2 116	654 + 778	1 372	2 116	643 + 729	1 542	2 170	8	5	**3.1.01.2277**
1 550	**2 175**	1 432	2 116	894 + 538	1 372	2 116	883 + 489	1 542	2 170	8	5	**3.1.01.2278**
1 650	**2 175**	1 532	2 116	704 + 828	1 472	2 116	693 + 779	1 642	2 170	8	5	**3.1.01.2279**
1 650	**2 175**	1 532	2 116	894 + 638	1 472	2 116	883 + 589	1 642	2 170	8	5	**3.1.01.2280**
1 750	**2 175**	1 632	2 116	894 + 738	1 572	2 116	883 + 689	1 742	2 170	8	5	**3.1.01.2281**
1 830	**2 175**	1 712	2 116	794 + 918	1 652	2 116	783 + 869	1 822	2 170	8	5	**3.1.01.2282**
1 850	**2 175**	1 732	2 116	894 + 838	1 672	2 116	883 + 789	1 842	2 170	8	5	**3.1.01.2283**
1 950	**2 175**	1 832	2 116	894 + 938	1 772	2 116	883 + 889	1 942	2 170	8	5	**3.1.01.2284**
2 030	**2 175**	1 912	2 116	894 + 1018	1 852	2 116	883 + 969	2 022	2 170	8	5	**3.1.01.2285**

DIMENSIONS

SUR-MESURE

CF54 1V60 - 1 Vantail Bâti Z d'Angle

Dimensions de Réservation		HAUTEUR								
		810-2050	2060-2060	2070-2140	2100*	2150-2150	2160-2460	2470-2660	2470-2660	2670-3010
LARGEUR	400-800	3.1.01.0770	3.1.01.0775	3.1.01.0780	3.1.01.0785	3.1.01.0790	3.1.01.0795	3.1.01.0800	3.1.01.0800	3.1.01.0805
	810-890	3.1.01.0771	3.1.01.0776	3.1.01.0781	3.1.01.0786	3.1.01.0791	3.1.01.0796	3.1.01.0801	3.1.01.0801	3.1.01.0806
	900-990	3.1.01.0772	3.1.01.0777	3.1.01.0782	3.1.01.0787	3.1.01.0792	3.1.01.0797	3.1.01.0802	3.1.01.0802	3.1.01.0807
	1000-1100	3.1.01.0773	3.1.01.0778	3.1.01.0783	3.1.01.0788	3.1.01.0793	3.1.01.0798	3.1.01.0803	3.1.01.0803	3.1.01.0808
	1110-1300	3.1.01.0774	3.1.01.0779	3.1.01.0784	3.1.01.0789	3.1.01.0794	3.1.01.0799	3.1.01.0804	3.1.01.0804	3.1.01.0809

CF54 2V60 - 2 Vantaux Bâti Z d'Angle

Dimensions de Réservation		Vantail de Service	HAUTEUR								
			810-2050	2060-2060	2070-2160	2100*	2150-2150	2160-2460	2470-2470	2480-2660	2670-3010
LARGEUR	800-1200	400-800	3.1.01.0850	3.1.01.0861	3.1.01.0872	3.1.01.0883	3.1.01.0894	3.1.01.0905	3.1.01.0916	3.1.01.0916	3.1.01.0927
	900-1300	400-890	3.1.01.0851	3.1.01.0862	3.1.01.0873	3.1.01.0884	3.1.01.0895	3.1.01.0906	3.1.01.0917	3.1.01.0917	3.1.01.0928
	1310-1480	400-990	3.1.01.0852	3.1.01.0863	3.1.01.0874	3.1.01.0885	3.1.01.0896	3.1.01.0907	3.1.01.0918	3.1.01.0918	3.1.01.0929
	1310-1480	990-1070	3.1.01.0853	3.1.01.0864	3.1.01.0875	3.1.01.0886	3.1.01.0897	3.1.01.0908	3.1.01.0919	3.1.01.0919	3.1.01.0930
	1490-1600	400-990	3.1.01.0854	3.1.01.0865	3.1.01.0876	3.1.01.0887	3.1.01.0898	3.1.01.0909	3.1.01.0920	3.1.01.0920	3.1.01.0931
	1490-1600	990-1190	3.1.01.0855	3.1.01.0866	3.1.01.0877	3.1.01.0888	3.1.01.0899	3.1.01.0910	3.1.01.0921	3.1.01.0921	3.1.01.0932
	1610-1770	400-990	3.1.01.0856	3.1.01.0867	3.1.01.0878	3.1.01.0889	3.1.01.0900	3.1.01.0911	3.1.01.0922	3.1.01.0922	3.1.01.0933
	1610-1770	990-1300	3.1.01.0857	3.1.01.0868	3.1.01.0879	3.1.01.0890	3.1.01.0901	3.1.01.0912	3.1.01.0923	3.1.01.0923	3.1.01.0934
	1780-1970	400-990	3.1.01.0858	3.1.01.0869	3.1.01.0880	3.1.01.0891	3.1.01.0902	3.1.01.0913	3.1.01.0924	3.1.01.0924	3.1.01.0935
	1780-1970	990-1300	3.1.01.0859	3.1.01.0870	3.1.01.0881	3.1.01.0892	3.1.01.0903	3.1.01.0914	3.1.01.0925	3.1.01.0925	3.1.01.0936
	1980-2600	990-1300	3.1.01.0860	3.1.01.0871	3.1.01.0882	3.1.01.0893	3.1.01.0904	3.1.01.0915	3.1.01.0926	3.1.01.0926	3.1.01.0937

Nous consulter

DIMENSIONS

SUR-MESURE

CF54 1V60 - 1 Vantail Bâti U Tunnel

Dimensions de Réservation		HAUTEUR								
		835-2075	2085	2095-2165	2125*	2175	2185-2485	2495-2515	2525-2685	2695-3035
LARGEUR	460-860	3.1.01.2379	3.1.01.2384	3.1.01.2389	3.1.01.2394	3.1.01.2399	3.1.01.2404	3.1.01.2409	3.1.01.2409	3.1.01.2414
	870-950	3.1.01.2380	3.1.01.2385	3.1.01.2390	3.1.01.2395	3.1.01.2400	3.1.01.2405	3.1.01.2410	3.1.01.2410	3.1.01.2415
	960-1050	3.1.01.2381	3.1.01.2386	3.1.01.2391	3.1.01.2396	3.1.01.2401	3.1.01.2406	3.1.01.2411	3.1.01.2411	3.1.01.2416
	1060-1160	3.1.01.2382	3.1.01.2387	3.1.01.2392	3.1.01.2397	3.1.01.2402	3.1.01.2407	3.1.01.2412	3.1.01.2412	3.1.01.2417
	1170-1360	3.1.01.2383	3.1.01.2388	3.1.01.2393	3.1.01.2398	3.1.01.2403	3.1.01.2408	3.1.01.2413	3.1.01.2413	3.1.01.2418

CF54 2V60 - 2 Vantaux Bâti U Tunnel

Dimensions de Réservation		Vantail de Service	HAUTEUR								
			835-2075	2085	2095-2165	2125*	2175	2185-2485	2495	2505-2685	2695-3035
LARGEUR	860-1260	460-860	3.1.01.2459	3.1.01.2470	3.1.01.2481	3.1.01.2492	3.1.01.2503	3.1.01.2514	3.1.01.2525	3.1.01.2525	3.1.01.2536
	960-1360	460-950	3.1.01.2460	3.1.01.2471	3.1.01.2482	3.1.01.2493	3.1.01.2504	3.1.01.2515	3.1.01.2526	3.1.01.2526	3.1.01.2537
	1310-1540	460-1050	3.1.01.2461	3.1.01.2472	3.1.01.2483	3.1.01.2494	3.1.01.2505	3.1.01.2516	3.1.01.2527	3.1.01.2527	3.1.01.2538
	1310-1540	1050-1130	3.1.01.2462	3.1.01.2473	3.1.01.2484	3.1.01.2495	3.1.01.2506	3.1.01.2517	3.1.01.2528	3.1.01.2528	3.1.01.2539
	1550-1660	460-1050	3.1.01.2463	3.1.01.2474	3.1.01.2485	3.1.01.2496	3.1.01.2507	3.1.01.2518	3.1.01.2529	3.1.01.2529	3.1.01.2540
	1550-1660	1050-1250	3.1.01.2464	3.1.01.2475	3.1.01.2486	3.1.01.2497	3.1.01.2508	3.1.01.2519	3.1.01.2530	3.1.01.2530	3.1.01.2541
	1670-1830	460-1050	3.1.01.2465	3.1.01.2476	3.1.01.2487	3.1.01.2498	3.1.01.2509	3.1.01.2520	3.1.01.2531	3.1.01.2531	3.1.01.2542
	1670-1830	1050-1360	3.1.01.2466	3.1.01.2477	3.1.01.2488	3.1.01.2499	3.1.01.2510	3.1.01.2521	3.1.01.2532	3.1.01.2532	3.1.01.2543
	1840-2030	460-1050	3.1.01.2467	3.1.01.2478	3.1.01.2489	3.1.01.2500	3.1.01.2511	3.1.01.2522	3.1.01.2533	3.1.01.2533	3.1.01.2544
	1840-2030	1050-1360	3.1.01.2468	3.1.01.2479	3.1.01.2490	3.1.01.2501	3.1.01.2512	3.1.01.2523	3.1.01.2534	3.1.01.2534	3.1.01.2545
	2040-2580	1050-1360	3.1.01.2469	3.1.01.2480	3.1.01.2491	3.1.01.2502	3.1.01.2513	3.1.01.2524	3.1.01.2535	3.1.01.2546	3.1.01.2546
	2590-2660	1050-1360	3.1.01.2469	3.1.01.2480	3.1.01.2491	3.1.01.2502	3.1.01.2513	3.1.01.2524	3.1.01.2535	3.1.01.2546	3.1.01.2546

Nous consulter

PLANS TECHNIQUES

CF54 - 1 Vantail Bâti Z d'Angle

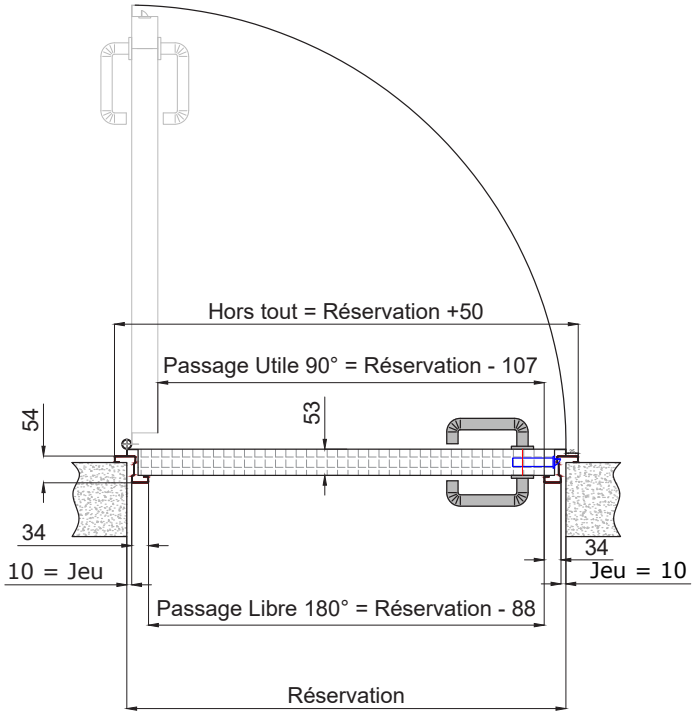

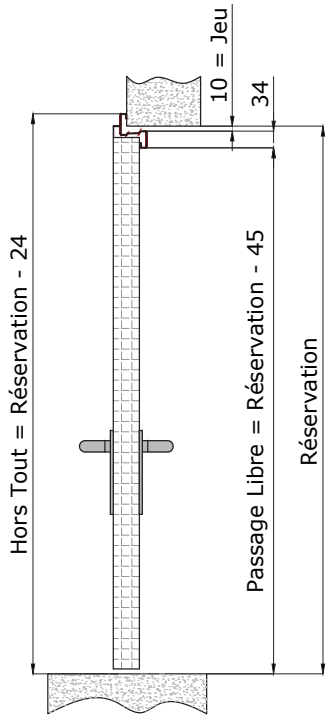

CF54 - 1 Vantail Bâti U Tunnel

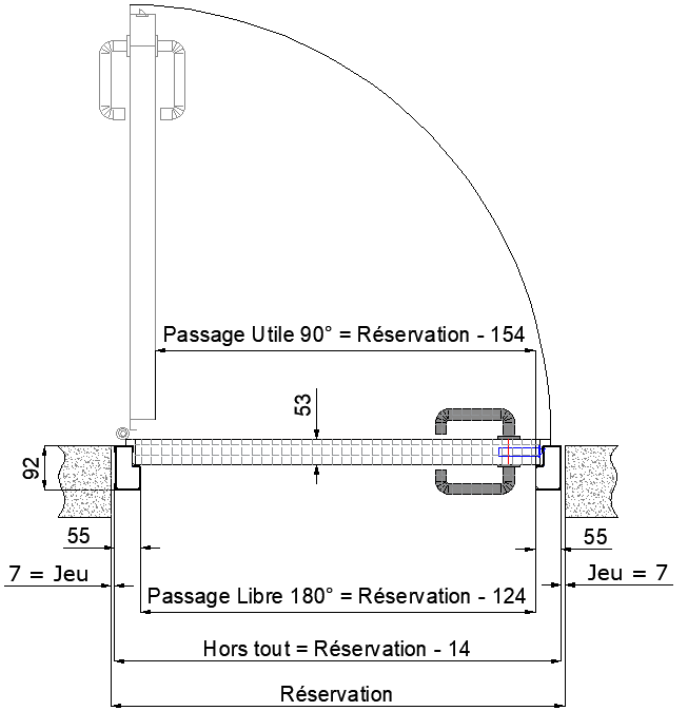

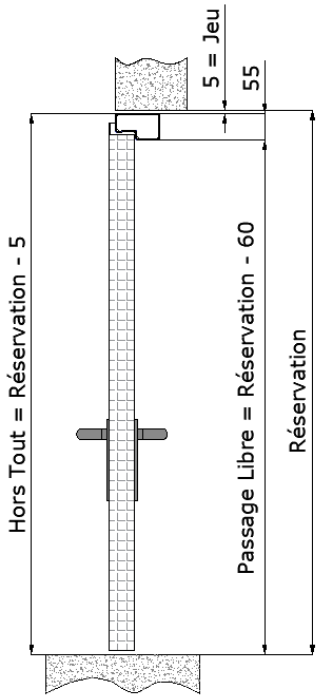

PLANS TECHNIQUES

CF54 - 2 Vantaux Bâti Z d'Angle

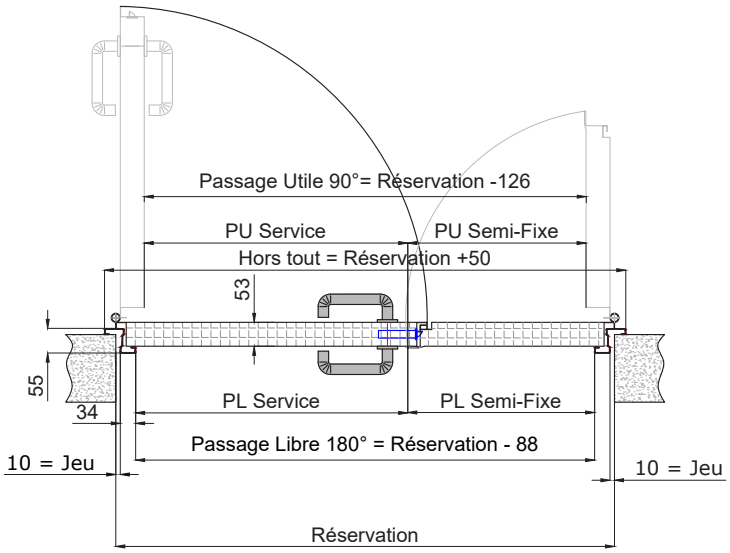

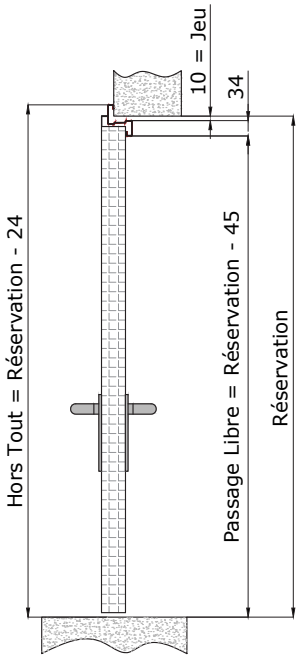

CF54 - 2 Vantaux Bâti U Tunnel

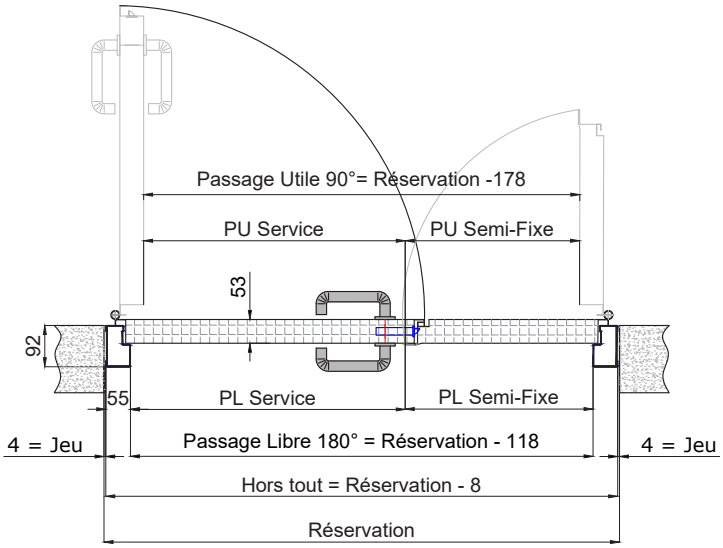

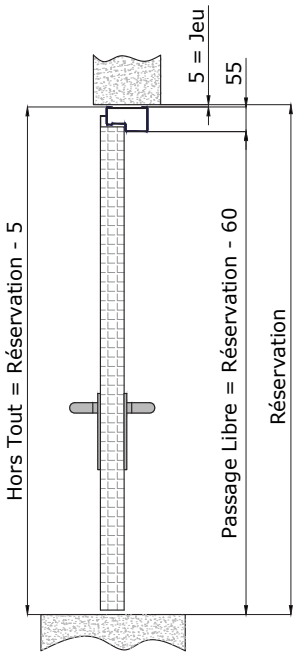

DIMENSIONS

STANDARD

CF64 1V60 - 1 Vantail Bâti Z d'Angle

Réservation		Passage Libre de 180°		Passage Utile à 90°		Hors tout		Jeu de montage		Référence
Largeur	Hauteur	Largeur	Hauteur	Largeur	Hauteur	Largeur	Hauteur	Largeur	Hauteur	PORTEMETAL
800	2 060	712	2 015	683	2 015	780	2 047	20	13	3.1.01.0423
890	2 060	802	2 015	773	2 015	870	2 047	20	13	3.1.01.0424
990	2 060	902	2 015	873	2 015	970	2 047	20	13	3.1.01.0425
1 100	2 060	1 012	2 015	983	2 015	1 080	2 047	20	13	3.1.01.0426
1 200	2 060	1 112	2 015	1 083	2 015	1 180	2 047	20	13	3.1.01.0427
1 300	2 060	1 212	2 015	1 183	2 015	1 280	2 047	20	13	3.1.01.0428
1 330	2 060	1 242	2 015	1 213	2 015	1 310	2 047	20	13	3.1.01.0429
800	2 100	712	2 055	683	2 055	780	2 087	20	13	3.1.01.0430
890	2 100	802	2 055	773	2 055	870	2 087	20	13	3.1.01.0431
990	2 100	902	2 055	873	2 055	970	2 087	20	13	3.1.01.0432
1 100	2 100	1 012	2 055	983	2 055	1 080	2 087	20	13	3.1.01.0433
1 200	2 100	1 112	2 055	1 083	2 055	1 180	2 087	20	13	3.1.01.0434
1 300	2 100	1 212	2 055	1 183	2 055	1 280	2 087	20	13	3.1.01.0435
1 330	2 100	1 242	2 055	1 213	2 055	1 310	2 087	20	13	3.1.01.0436
800	2 150	712	2 105	683	2 105	780	2 137	20	13	3.1.01.0437
890	2 150	802	2 105	773	2 105	870	2 137	20	13	3.1.01.0438
990	2 150	902	2 105	873	2 105	970	2 137	20	13	3.1.01.0439
1 100	2 150	1 012	2 105	983	2 105	1 080	2 137	20	13	3.1.01.0440
1 200	2 150	1 112	2 105	1 083	2 105	1 180	2 137	20	13	3.1.01.0441
1 300	2 150	1 212	2 105	1 183	2 105	1 280	2 137	20	13	3.1.01.0442
1 330	2 150	1 242	2 105	1 213	2 105	1 310	2 137	20	13	3.1.01.0443
800	2 060	712	2 015	683	2 015	780	2 047	20	13	3.1.01.1281
890	2 060	802	2 015	773	2 015	870	2 047	20	13	3.1.01.1282
990	2 060	902	2 015	873	2 015	970	2 047	20	13	3.1.01.1283
1 100	2 060	1 012	2 015	983	2 015	1 080	2 047	20	13	3.1.01.1284
1 200	2 060	1 112	2 015	1 083	2 015	1 180	2 047	20	13	3.1.01.1285
800	2 100	712	2 055	683	2 055	780	2 087	20	13	3.1.01.1286
890	2 100	802	2 055	773	2 055	870	2 087	20	13	3.1.01.1287
990	2 100	902	2 055	873	2 055	970	2 087	20	13	3.1.01.1288
1 100	2 100	1 012	2 055	983	2 055	1 080	2 087	20	13	3.1.01.1289
1 200	2 100	1 112	2 055	1 083	2 055	1 180	2 087	20	13	3.1.01.1290
800	2 150	712	2 105	683	2 105	780	2 137	20	13	3.1.01.1291
890	2 150	802	2 105	773	2 105	870	2 137	20	13	3.1.01.1292
990	2 150	902	2 105	873	2 105	970	2 137	20	13	3.1.01.1293
1 100	2 150	1 012	2 105	983	2 105	1 080	2 137	20	13	3.1.01.1294
1 200	2 150	1 112	2 105	1 083	2 105	1 180	2 137	20	13	3.1.01.1295

CF64 1V60 - 1 Vantail Bâti U Tunnel

Réservation		Passage Libre de 180°		Passage Utile à 90°		Hors tout		Jeu de montage		Référence
Largeur	Hauteur	Largeur	Hauteur	Largeur	Hauteur	Largeur	Hauteur	Largeur	Hauteur	PORTEMETAL
860	2 085	736	2 026	696	2 026	846	2 080	14	5	3.1.01.2032
950	2 085	826	2 026	786	2 026	936	2 080	14	5	3.1.01.2033
1 050	2 085	926	2 026	886	2 026	1 036	2 080	14	5	3.1.01.2034
1 160	2 085	1 036	2 026	996	2 026	1 146	2 080	14	5	3.1.01.2035
1 260	2 085	1 136	2 026	1 096	2 026	1 246	2 080	14	5	3.1.01.2036
1 360	2 085	1 236	2 026	1 196	2 026	1 346	2 080	14	5	3.1.01.2037
1 390	2 085	1 266	2 026	1 226	2 026	1 376	2 080	14	5	3.1.01.2038
860	2 125	736	2 066	696	2 066	846	2 120	14	5	3.1.01.2039
950	2 125	826	2 066	786	2 066	936	2 120	14	5	3.1.01.2040
1 050	2 125	926	2 066	886	2 066	1 036	2 120	14	5	3.1.01.2041
1 160	2 125	1 036	2 066	996	2 066	1 146	2 120	14	5	3.1.01.2042
1 260	2 125	1 136	2 066	1 096	2 066	1 246	2 120	14	5	3.1.01.2043
1 360	2 125	1 236	2 066	1 196	2 066	1 346	2 120	14	5	3.1.01.2044
1 390	2 125	1 266	2 066	1 226	2 066	1 376	2 120	14	5	3.1.01.2045
860	2 175	736	2 116	696	2 116	846	2 170	14	5	3.1.01.2046
950	2 175	826	2 116	786	2 116	936	2 170	14	5	3.1.01.2047
1 050	2 175	926	2 116	886	2 116	1 036	2 170	14	5	3.1.01.2048
1 160	2 175	1 036	2 116	996	2 116	1 146	2 170	14	5	3.1.01.2049
1 260	2 175	1 136	2 116	1 096	2 116	1 246	2 170	14	5	3.1.01.2050
1 360	2 175	1 236	2 116	1 196	2 116	1 346	2 170	14	5	3.1.01.2051
1 390	2 175	1 266	2 116	1 226	2 116	1 376	2 170	14	5	3.1.01.2052
860	2 085	736	2 026	696	2 026	846	2 080	14	5	3.1.01.2890
950	2 085	826	2 026	786	2 026	936	2 080	14	5	3.1.01.2891
1 050	2 085	926	2 026	886	2 026	1 036	2 080	14	5	3.1.01.2892
1 160	2 085	1 036	2 026	996	2 026	1 146	2 080	14	5	3.1.01.2893
1 260	2 085	1 136	2 026	1 096	2 026	1 246	2 080	14	5	3.1.01.2894
860	2 125	736	2 066	696	2 066	846	2 120	14	5	3.1.01.2895
950	2 125	826	2 066	786	2 066	936	2 120	14	5	3.1.01.2896
1 050	2 125	926	2 066	886	2 066	1 036	2 120	14	5	3.1.01.2897
1 160	2 125	1 036	2 066	996	2 066	1 146	2 120	14	5	3.1.01.2898
1 260	2 125	1 136	2 066	1 096	2 066	1 246	2 120	14	5	3.1.01.2899
860	2 175	736	2 116	696	2 116	846	2 170	14	5	3.1.01.2900
950	2 175	826	2 116	786	2 116	936	2 170	14	5	3.1.01.2901
1 050	2 175	926	2 116	886	2 116	1 036	2 170	14	5	3.1.01.2902
1 160	2 175	1 036	2 116	996	2 116	1 146	2 170	14	5	3.1.01.2903
1 260	2 175	1 136	2 116	1 096	2 116	1 246	2 170	14	5	3.1.01.2904

FICHE TECHNIQUE

CARACTERISTIQUE	DESCRIPTIF
STRUCTURE	**CF64** Vantail de 63 mm d'épaisseur assemblé avec deux plaques d'acier galvanisé de 8/10ème d'épaisseur Remplissage par 1 panneau de laine de roche (50 mm) Poids du vantail 25 kg/m² ---------- **En option** ---------- **Inox** **Tôle 10/10ème**
PERFORMANCES	**Coupe Feu EI2 60** **Coefficient Thermique Ud** 1.4 W/m²K pour 1 vantail 1.6 W/m²K pour 2 vantaux ---------- **En option** ---------- **Acoustique** 36 dB (-3;-8)- 11-3146-1430 (1 Vantail) avec oculus : 35 dB (-1 ;-5) - 11-3146-1431 35 dB (-2;-7)- 11-3146-1428 (2 Vantaux) avec oculus : 33 dB (-2;- 5)- 11-3146-1429 **CR2 : RA-EFF0022**
HOMOLOGATIONS	**PV : EFR-24-000708** ---------- **En option** ---------- Marquage CE DAS
BÂTIS	6 trous de fixation, 6 pattes d'ancrage d'une épaisseur de 1.55 mm, 6 pattes au-dessus de 2400 mm de hauteur. Z en angle / U en tunnel ---------- **En option** ---------- Autres Bâtis *Cf page **112***
DIMENSIONS Réservation	

	1 Vantail	2 Vantaux
Minimum	Largeur : 400	Largeur : 800
	Hauteur : 810	Hauteur : 810
Maximum	Largeur : 1360	Largeur : 2660
	Hauteur : 3035	Hauteur : 3035

ACCESSOIRES DE SERIE	Serrure 1 point marquage CE, contre serrure si 2 vantaux 2 Paumelles 1 pions anti-dégondage par vantail Jeu de béquilles noir sur plaque avec réservation cylindre européen Joints coupe-feu + Joints conforts sur Bâti U Cylindre provisoire de chantier (1 clé) ---------- **En option** ---------- Anti-panique, Ferme-Porte, Joints, Seuil, ... *Liste non exhaustive Cf page **126***
FINITIONS	RAL 7040 texturé Gris / RAL 7035 lisse Gris ---------- **En option** ---------- Stratifié (imitation bois, acier, alu) RAL au choix texturé *Cf page **190***

DIMENSIONS

STANDARD

CF64 2V60 - 2 Vantaux Bâti Z d'Angle

Réservation		Passage Libre de 180°			Passage Utile à 90°			Intérieur Cadre		Jeu de montage		Référence
Largeur	Hauteur	Largeur	Hauteur	Répartition	Largeur	Hauteur	Répartition	Largeur	Hauteur	Largeur	Hauteur	PORTEMETAL
1 200	**2 060**	1 112	2 015	513 + 599	1 054	2 015	481 + 573	1 180	2 047	20	13	**3.1.01.0677**
1 300	**2 060**	1 212	2 015	563 + 649	1 154	2 015	531 + 623	1 280	2 047	20	13	**3.1.01.0678**
1 400	**2 060**	1 312	2 015	613 + 699	1 254	2 015	581 + 673	1 380	2 047	20	13	**3.1.01.0679**
1 500	**2 060**	1 412	2 015	663 + 749	1 354	2 015	631 + 723	1 480	2 047	20	13	**3.1.01.0680**
1 600	**2 060**	1 512	2 015	713 + 799	1 454	2 015	681 + 773	1 580	2 047	20	13	**3.1.01.0681**
1 690	**2 060**	1 602	2 015	903 + 699	1 544	2 015	871 + 673	1 670	2 047	20	13	**3.1.01.0682**
1 780	**2 060**	1 692	2 015	803 + 889	1 634	2 015	771 + 863	1 760	2 047	20	13	**3.1.01.0683**
1 790	**2 060**	1 702	2 015	903 + 799	1 644	2 015	871 + 773	1 770	2 047	20	13	**3.1.01.0684**
1 890	**2 060**	1 802	2 015	903 + 899	1 744	2 015	871 + 873	1 870	2 047	20	13	**3.1.01.0685**
1 980	**2 060**	1 892	2 015	903 + 989	1 834	2 015	871 + 963	1 960	2 047	20	13	**3.1.01.0686**
1 200	**2 100**	1 112	2 055	513 + 599	1 054	2 055	481 + 573	1 180	2 087	20	13	**3.1.01.0687**
1 300	**2 100**	1 212	2 055	563 + 649	1 154	2 055	531 + 623	1 280	2 087	20	13	**3.1.01.0688**
1 400	**2 100**	1 312	2 055	613 + 699	1 254	2 055	581 + 673	1 380	2 087	20	13	**3.1.01.0689**
1 500	**2 100**	1 412	2 055	663 + 749	1 354	2 055	631 + 723	1 480	2 087	20	13	**3.1.01.0690**
1 600	**2 100**	1 512	2 055	713 + 799	1 454	2 055	681 + 773	1 580	2 087	20	13	**3.1.01.0691**
1 690	**2 100**	1 602	2 055	903 + 699	1 544	2 055	871 + 673	1 670	2 087	20	13	**3.1.01.0692**
1 780	**2 100**	1 692	2 055	803 + 889	1 634	2 055	771 + 863	1 760	2 087	20	13	**3.1.01.0693**
1 790	**2 100**	1 702	2 055	903 + 799	1 644	2 055	871 + 773	1 770	2 087	20	13	**3.1.01.0694**
1 890	**2 100**	1 802	2 055	903 + 899	1 744	2 055	871 + 873	1 870	2 087	20	13	**3.1.01.0695**
1 980	**2 100**	1 892	2 055	903 + 989	1 834	2 055	871 + 963	1 960	2 087	20	13	**3.1.01.0696**
1 200	**2 150**	1 112	2 105	513 + 599	1 054	2 105	481 + 573	1 180	2 137	20	13	**3.1.01.0697**
1 300	**2 150**	1 212	2 105	563 + 649	1 154	2 105	531 + 623	1 280	2 137	20	13	**3.1.01.0698**
1 400	**2 150**	1 312	2 105	613 + 699	1 254	2 105	581 + 673	1 380	2 137	20	13	**3.1.01.0699**
1 500	**2 150**	1 412	2 105	663 + 749	1 354	2 105	631 + 723	1 480	2 137	20	13	**3.1.01.0700**
1 600	**2 150**	1 512	2 105	713 + 799	1 454	2 105	681 + 773	1 580	2 137	20	13	**3.1.01.0701**
1 690	**2 150**	1 602	2 105	903 + 699	1 544	2 105	871 + 673	1 670	2 137	20	13	**3.1.01.0702**
1 780	**2 150**	1 692	2 105	803 + 889	1 634	2 105	771 + 863	1 760	2 137	20	13	**3.1.01.0703**
1 790	**2 150**	1 702	2 105	903 + 799	1 644	2 105	871 + 773	1 770	2 137	20	13	**3.1.01.0704**
1 890	**2 150**	1 802	2 105	903 + 899	1 744	2 105	871 + 873	1 870	2 137	20	13	**3.1.01.0705**
1 980	**2 150**	1 892	2 105	903 + 989	1 834	2 105	871 + 963	1 960	2 137	20	13	**3.1.01.0706**
1 190	**2 060**	1 102	2 015	513 + 589	1 044	2 015	481 + 563	1 170	2 047	20	13	**3.1.01.1297**
1 200	**2 060**	1 112	2 015	713 + 399	1 054	2 015	681 + 373	1 180	2 047	20	13	**3.1.01.1298**
1 290	**2 060**	1 202	2 015	563 + 639	1 144	2 015	531 + 613	1 270	2 047	20	13	**3.1.01.1299**
1 390	**2 060**	1 302	2 015	613 + 689	1 244	2 015	581 + 663	1 370	2 047	20	13	**3.1.01.1300**
1 490	**2 060**	1 402	2 015	663 + 739	1 344	2 015	631 + 713	1 470	2 047	20	13	**3.1.01.1301**
1 490	**2 060**	1 402	2 015	903 + 499	1 344	2 015	871 + 473	1 470	2 047	20	13	**3.1.01.1302**
1 590	**2 060**	1 502	2 015	713 + 789	1 444	2 015	681 + 763	1 570	2 047	20	13	**3.1.01.1303**
1 770	**2 060**	1 682	2 015	803 + 879	1 624	2 015	771 + 853	1 750	2 047	20	13	**3.1.01.1304**
1 970	**2 060**	1 882	2 015	903 + 979	1 824	2 015	871 + 953	1 950	2 047	20	13	**3.1.01.1305**
1 190	**2 100**	1 102	2 055	513 + 589	1 044	2 055	481 + 563	1 170	2 087	20	13	**3.1.01.1306**
1 200	**2 100**	1 112	2 055	713 + 399	1 054	2 055	681 + 373	1 180	2 087	20	13	**3.1.01.1307**
1 290	**2 100**	1 202	2 055	563 + 639	1 144	2 055	531 + 613	1 270	2 087	20	13	**3.1.01.1308**
1 390	**2 100**	1 302	2 055	613 + 689	1 244	2 055	581 + 663	1 370	2 087	20	13	**3.1.01.1309**
1 490	**2 100**	1 402	2 055	663 + 739	1 344	2 055	631 + 713	1 470	2 087	20	13	**3.1.01.1310**
1 490	**2 100**	1 402	2 055	903 + 499	1 344	2 055	871 + 473	1 470	2 087	20	13	**3.1.01.1311**
1 590	**2 100**	1 502	2 055	713 + 789	1 444	2 055	681 + 763	1 570	2 087	20	13	**3.1.01.1312**
1 770	**2 100**	1 682	2 055	803 + 879	1 624	2 055	771 + 853	1 750	2 087	20	13	**3.1.01.1313**
1 970	**2 100**	1 882	2 055	903 + 979	1 824	2 055	871 + 953	1 950	2 087	20	13	**3.1.01.1314**
1 190	**2 150**	1 102	2 105	513 + 589	1 044	2 105	481 + 563	1 170	2 137	20	13	**3.1.01.1315**
1 200	**2 150**	1 112	2 105	713 + 399	1 054	2 105	681 + 373	1 180	2 137	20	13	**3.1.01.1316**
1 290	**2 150**	1 202	2 105	563 + 639	1 144	2 105	531 + 613	1 270	2 137	20	13	**3.1.01.1317**
1 390	**2 150**	1 302	2 105	613 + 689	1 244	2 105	581 + 663	1 370	2 137	20	13	**3.1.01.1318**
1 490	**2 150**	1 402	2 105	663 + 739	1 344	2 105	631 + 713	1 470	2 137	20	13	**3.1.01.1319**
1 490	**2 150**	1 402	2 105	903 + 499	1 344	2 105	871 + 473	1 470	2 137	20	13	**3.1.01.1320**
1 590	**2 150**	1 502	2 105	713 + 789	1 444	2 105	681 + 763	1 570	2 137	20	13	**3.1.01.1321**
1 770	**2 150**	1 682	2 105	803 + 879	1 624	2 105	771 + 853	1 750	2 137	20	13	**3.1.01.1322**
1 970	**2 150**	1 882	2 105	903 + 979	1 824	2 105	871 + 953	1 950	2 137	20	13	**3.1.01.1323**

DIMENSIONS

STANDARD

CF64 2V60 - 2 Vantaux Bâti U Tunnel

Réservation		Passage Libre de 180°			Passage Utile à 90°			Intérieur Cadre		Jeu de montage		Référence
Largeur	Hauteur	Largeur	Hauteur	Répartition	Largeur	Hauteur	Répartition	Largeur	Hauteur	Largeur	Hauteur	PORTEMETAL
1 260	2 085	1 142	2 026	494 + 648	1 062	2 026	483 + 579	1 252	2 080	8	5	3.1.01.2286
1 360	2 085	1 242	2 026	544 + 698	1 162	2 026	533 + 629	1 352	2 080	8	5	3.1.01.2287
1 460	2 085	1 342	2 026	594 + 688	1 262	2 026	583 + 619	1 452	2 080	8	5	3.1.01.2288
1 560	2 085	1 442	2 026	644 + 748	1 362	2 026	633 + 679	1 552	2 080	8	5	3.1.01.2289
1 660	2 085	1 542	2 026	694 + 848	1 462	2 026	683 + 779	1 652	2 080	8	5	3.1.01.2290
1 750	2 085	1 632	2 026	884 + 748	1 552	2 026	873 + 679	1 742	2 080	8	5	3.1.01.2291
1 840	2 085	1 722	2 026	784 + 938	1 642	2 026	773 + 869	1 832	2 080	8	5	3.1.01.2292
1 850	2 085	1 732	2 026	884 + 848	1 652	2 026	873 + 779	1 842	2 080	8	5	3.1.01.2293
1 950	2 085	1 832	2 026	884 + 948	1 752	2 026	873 + 879	1 942	2 080	8	5	3.1.01.2294
2 040	2 085	1 922	2 026	884 + 1038	1 842	2 026	873 + 969	2 032	2 080	8	5	3.1.01.2295
1 260	2 125	1 142	2 066	494 + 648	1 062	2 066	483 + 579	1 252	2 120	8	5	3.1.01.2296
1 360	2 125	1 242	2 066	544 + 698	1 162	2 066	533 + 629	1 352	2 120	8	5	3.1.01.2297
1 460	2 125	1 342	2 066	594 + 748	1 262	2 066	583 + 679	1 452	2 120	8	5	3.1.01.2298
1 560	2 125	1 442	2 066	644 + 798	1 362	2 066	633 + 729	1 552	2 120	8	5	3.1.01.2299
1 660	2 125	1 542	2 066	694 + 848	1 462	2 066	683 + 779	1 652	2 120	8	5	3.1.01.2300
1 750	2 125	1 632	2 066	884 + 748	1 552	2 066	873 + 679	1 742	2 120	8	5	3.1.01.2301
1 840	2 125	1 722	2 066	784 + 938	1 642	2 066	773 + 869	1 832	2 120	8	5	3.1.01.2302
1 850	2 125	1 732	2 066	884 + 848	1 652	2 066	873 + 779	1 842	2 120	8	5	3.1.01.2303
1 950	2 125	1 832	2 066	884 + 948	1 752	2 066	873 + 879	1 942	2 120	8	5	3.1.01.2304
2 040	2 125	1 922	2 066	884 + 1038	1 842	2 066	873 + 969	2 032	2 120	8	5	3.1.01.2305
1 260	2 175	1 142	2 116	494 + 648	1 062	2 116	483 + 579	1 252	2 170	8	5	3.1.01.2306
1 360	2 175	1 242	2 116	544 + 698	1 162	2 116	533 + 629	1 352	2 170	8	5	3.1.01.2307
1 460	2 175	1 342	2 116	594 + 748	1 262	2 116	583 + 679	1 452	2 170	8	5	3.1.01.2308
1 560	2 175	1 442	2 116	644 + 798	1 362	2 116	633 + 729	1 552	2 170	8	5	3.1.01.2309
1 660	2 175	1 542	2 116	694 + 848	1 462	2 116	683 + 779	1 652	2 170	8	5	3.1.01.2310
1 750	2 175	1 632	2 116	884 + 748	1 552	2 116	873 + 679	1 742	2 170	8	5	3.1.01.2311
1 840	2 175	1 722	2 116	784 + 938	1 642	2 116	773 + 869	1 832	2 170	8	5	3.1.01.2312
1 850	2 175	1 732	2 116	884 + 848	1 652	2 116	873 + 779	1 842	2 170	8	5	3.1.01.2313
1 950	2 175	1 832	2 116	884 + 948	1 752	2 116	873 + 879	1 942	2 170	8	5	3.1.01.2314
2 040	2 175	1 922	2 116	884 + 1038	1 842	2 116	873 + 969	2 032	2 170	8	5	3.1.01.2315
1 250	2 085	1 132	2 026	494 + 638	1 052	2 026	483 + 569	1 242	2 080	8	5	3.1.01.2905
1 260	2 085	1 142	2 026	694 + 448	1 062	2 026	683 + 379	1 252	2 080	8	5	3.1.01.2906
1 350	2 085	1 232	2 026	544 + 688	1 152	2 026	533 + 619	1 342	2 080	8	5	3.1.01.2907
1 450	2 085	1 332	2 026	594 + 698	1 252	2 026	583 + 629	1 442	2 080	8	5	3.1.01.2908
1 550	2 085	1 432	2 026	644 + 788	1 352	2 026	633 + 719	1 542	2 080	8	5	3.1.01.2909
1 550	2 085	1 432	2 026	884 + 548	1 352	2 026	873 + 479	1 542	2 080	8	5	3.1.01.2910
1 650	2 085	1 532	2 026	694 + 838	1 452	2 026	683 + 769	1 642	2 080	8	5	3.1.01.2911
1 830	2 085	1 712	2 026	784 + 928	1 632	2 026	773 + 859	1 822	2 080	8	5	3.1.01.2912
2 030	2 085	1 912	2 026	884 + 1028	1 832	2 026	873 + 959	2 022	2 080	8	5	3.1.01.2913
1 250	2 125	1 132	2 066	494 + 638	1 052	2 066	483 + 569	1 242	2 120	8	5	3.1.01.2914
1 260	2 125	1 142	2 066	694 + 448	1 062	2 066	683 + 379	1 252	2 120	8	5	3.1.01.2915
1 350	2 125	1 232	2 066	544 + 688	1 152	2 066	533 + 619	1 342	2 120	8	5	3.1.01.2916
1 450	2 125	1 332	2 066	594 + 698	1 252	2 066	583 + 629	1 442	2 120	8	5	3.1.01.2917
1 550	2 125	1 432	2 066	644 + 788	1 352	2 066	633 + 719	1 542	2 120	8	5	3.1.01.2918
1 550	2 125	1 432	2 066	884 + 548	1 352	2 066	873 + 479	1 542	2 120	8	5	3.1.01.2919
1 650	2 125	1 532	2 066	694 + 838	1 452	2 066	683 + 769	1 642	2 120	8	5	3.1.01.2920
1 830	2 125	1 712	2 066	784 + 928	1 632	2 066	773 + 859	1 822	2 120	8	5	3.1.01.2921
2 030	2 125	1 912	2 066	884 + 1028	1 832	2 066	873 + 959	2 022	2 120	8	5	3.1.01.2922
1 250	2 175	1 132	2 116	494 + 638	1 052	2 116	483 + 569	1 242	2 170	8	5	3.1.01.2923
1 260	2 175	1 142	2 116	694 + 448	1 062	2 116	683 + 379	1 252	2 170	8	5	3.1.01.2924
1 350	2 175	1 232	2 116	544 + 688	1 152	2 116	533 + 619	1 342	2 170	8	5	3.1.01.2925
1 450	2 175	1 332	2 116	594 + 698	1 252	2 116	583 + 629	1 442	2 170	8	5	3.1.01.2926
1 550	2 175	1 432	2 116	644 + 788	1 352	2 116	633 + 719	1 542	2 170	8	5	3.1.01.2927
1 550	2 175	1 432	2 116	884 + 548	1 352	2 116	873 + 479	1 542	2 170	8	5	3.1.01.2928
1 650	2 175	1 532	2 116	694 + 838	1 452	2 116	683 + 769	1 642	2 170	8	5	3.1.01.2929
1 830	2 175	1 712	2 116	784 + 928	1 632	2 116	773 + 859	1 822	2 170	8	5	3.1.01.2930
2 030	2 175	1 912	2 116	884 + 1028	1 832	2 116	873 + 959	2 022	2 170	8	5	3.1.01.2931

DIMENSIONS

SUR-MESURE

CF64 1V60 - 1 Vantail Bâti Z d'Angle

Dimensions de Réservation		HAUTEUR								
		810-2050	2060	2070-2140	2100*	2150	2160-2460	2470	2480-2660	2670-3010
LARGEUR	400-800	3.1.01.0810	3.1.01.0815	3.1.01.0820	3.1.01.0825	3.1.01.0830	3.1.01.0835	3.1.01.0840	3.1.01.0840	3.1.01.0845
	810-890	3.1.01.0811	3.1.01.0816	3.1.01.0821	3.1.01.0826	3.1.01.0831	3.1.01.0836	3.1.01.0841	3.1.01.0841	3.1.01.0846
	900-990	3.1.01.0812	3.1.01.0817	3.1.01.0822	3.1.01.0827	3.1.01.0832	3.1.01.0837	3.1.01.0842	3.1.01.0842	3.1.01.0847
	1000-1100	3.1.01.0813	3.1.01.0818	3.1.01.0823	3.1.01.0828	3.1.01.0833	3.1.01.0838	3.1.01.0843	3.1.01.0843	3.1.01.0848
	1110-1300	3.1.01.0814	3.1.01.0819	3.1.01.0824	3.1.01.0829	3.1.01.0834	3.1.01.0839	3.1.01.0844	3.1.01.0844	3.1.01.0849
	1110-1300	3.1.01.0814	3.1.01.0819	3.1.01.0824	3.1.01.0829	3.1.01.0834	3.1.01.0839	3.1.01.0844	3.1.01.0844	3.1.01.0849

CF64 2V60 - 2 Vantaux Bâti Z d'Angle

Dimensions de Réservation		Vantail de Service	HAUTEUR								
			810-2050	2060	2070-2140	2100*	2150	2160-2460	2470	2480-2660	2670-3010
LARGEUR	800-1200	400-800	3.1.01.0938	3.1.01.0949	3.1.01.0960	3.1.01.0971	3.1.01.0982	3.1.01.0993	3.1.01.1004	3.1.01.1004	3.1.01.1015
	900-1300	400-890	3.1.01.0939	3.1.01.0950	3.1.01.0961	3.1.01.0972	3.1.01.0983	3.1.01.0994	3.1.01.1005	3.1.01.1005	3.1.01.1016
	1310-1480	400-990	3.1.01.0940	3.1.01.0951	3.1.01.0962	3.1.01.0973	3.1.01.0984	3.1.01.0995	3.1.01.1006	3.1.01.1006	3.1.01.1017
	1310-1480	990-1070	3.1.01.0941	3.1.01.0952	3.1.01.0963	3.1.01.0974	3.1.01.0985	3.1.01.0996	3.1.01.1007	3.1.01.1007	3.1.01.1018
	1490-1600	400-990	3.1.01.0942	3.1.01.0953	3.1.01.0964	3.1.01.0975	3.1.01.0986	3.1.01.0997	3.1.01.1008	3.1.01.1008	3.1.01.1019
	1490-1600	990-1190	3.1.01.0943	3.1.01.0954	3.1.01.0965	3.1.01.0976	3.1.01.0987	3.1.01.0998	3.1.01.1009	3.1.01.1009	3.1.01.1020
	1610-1770	400-990	3.1.01.0944	3.1.01.0955	3.1.01.0966	3.1.01.0977	3.1.01.0988	3.1.01.0999	3.1.01.1010	3.1.01.1010	3.1.01.1021
	1610-1770	990-1300	3.1.01.0945	3.1.01.0956	3.1.01.0967	3.1.01.0978	3.1.01.0989	3.1.01.1000	3.1.01.1011	3.1.01.1011	3.1.01.1022
	1780-1970	400-990	3.1.01.0946	3.1.01.0957	3.1.01.0968	3.1.01.0979	3.1.01.0990	3.1.01.1001	3.1.01.1012	3.1.01.1012	3.1.01.1023
	1780-1970	990-1300	3.1.01.0947	3.1.01.0958	3.1.01.0969	3.1.01.0980	3.1.01.0991	3.1.01.1002	3.1.01.1013	3.1.01.1013	3.1.01.1024
	1980-2530	990-1300	3.1.01.0948	3.1.01.0959	3.1.01.0970	3.1.01.0981	3.1.01.0992	3.1.01.1003	3.1.01.1014	3.1.01.1014	3.1.01.1025
	2540-2600	990-1300	3.1.01.0948	3.1.01.0959	3.1.01.0970	3.1.01.0981	3.1.01.0992	3.1.01.1003	3.1.01.1014	3.1.01.1014	3.1.01.1025

Nous consulter

DIMENSIONS

SUR-MESURE

CF64 1V60 - 1 Vantail Bâti U Tunnel

Dimensions de Réservation		HAUTEUR								
		835-2075	2085	2095-2165	2125*	2175	2185-2485	2495	2505-2685	2695-3035
LARGEUR	460-860	3.1.01.2419	3.1.01.2424	3.1.01.2429	3.1.01.2434	3.1.01.2439	3.1.01.2444	3.1.01.2449	3.1.01.2449	3.1.01.2454
	870-950	3.1.01.2420	3.1.01.2425	3.1.01.2430	3.1.01.2435	3.1.01.2440	3.1.01.2445	3.1.01.2450	3.1.01.2450	3.1.01.2455
	960-1050	3.1.01.2421	3.1.01.2426	3.1.01.2431	3.1.01.2436	3.1.01.2441	3.1.01.2446	3.1.01.2451	3.1.01.2451	3.1.01.2456
	1060-1160	3.1.01.2422	3.1.01.2427	3.1.01.2432	3.1.01.2437	3.1.01.2442	3.1.01.2447	3.1.01.2452	3.1.01.2452	3.1.01.2457
	1170-1360	3.1.01.2423	3.1.01.2428	3.1.01.2433	3.1.01.2438	3.1.01.2443	3.1.01.2448	3.1.01.2453	3.1.01.2453	3.1.01.2458
	1170-1360	3.1.01.2423	3.1.01.2428	3.1.01.2433	3.1.01.2438	3.1.01.2443	3.1.01.2448	3.1.01.2453	3.1.01.2453	3.1.01.2458

CF64 2V60 - 2 Vantaux Bâti U Tunnel

Dimensions de Réservation		Vantail de Service	HAUTEUR								
			835-2075	2085	2095-2165	2125*	2175	2185-2485	2495	2505-2685	2695-3035
LARGEUR	860-1260	460-860	3.1.01.2547	3.1.01.2558	3.1.01.2569	3.1.01.2580	3.1.01.2591	3.1.01.2602	3.1.01.2613	3.1.01.2613	3.1.01.2624
	960-1360	460-950	3.1.01.2548	3.1.01.2559	3.1.01.2570	3.1.01.2581	3.1.01.2592	3.1.01.2603	3.1.01.2614	3.1.01.2614	3.1.01.2625
	1310-1540	460-1050	3.1.01.2549	3.1.01.2560	3.1.01.2571	3.1.01.2582	3.1.01.2593	3.1.01.2604	3.1.01.2615	3.1.01.2615	3.1.01.2626
	1310-1540	1050-1130	3.1.01.2550	3.1.01.2561	3.1.01.2572	3.1.01.2583	3.1.01.2594	3.1.01.2605	3.1.01.2616	3.1.01.2616	3.1.01.2627
	1550-1660	460-1050	3.1.01.2551	3.1.01.2562	3.1.01.2573	3.1.01.2584	3.1.01.2595	3.1.01.2606	3.1.01.2617	3.1.01.2617	3.1.01.2628
	1550-1660	1050-1250	3.1.01.2552	3.1.01.2563	3.1.01.2574	3.1.01.2585	3.1.01.2596	3.1.01.2607	3.1.01.2618	3.1.01.2618	3.1.01.2629
	1670-1830	460-1050	3.1.01.2553	3.1.01.2564	3.1.01.2575	3.1.01.2586	3.1.01.2597	3.1.01.2608	3.1.01.2619	3.1.01.2619	3.1.01.2630
	1670-1830	1050-1360	3.1.01.2554	3.1.01.2565	3.1.01.2576	3.1.01.2587	3.1.01.2598	3.1.01.2609	3.1.01.2620	3.1.01.2620	3.1.01.2631
	1840-2030	460-1050	3.1.01.2555	3.1.01.2566	3.1.01.2577	3.1.01.2588	3.1.01.2599	3.1.01.2610	3.1.01.2621	3.1.01.2621	3.1.01.2632
	1840-2030	1050-1360	3.1.01.2556	3.1.01.2567	3.1.01.2578	3.1.01.2589	3.1.01.2600	3.1.01.2611	3.1.01.2622	3.1.01.2622	3.1.01.2633
	2040-2590	1050-1360	3.1.01.2557	3.1.01.2568	3.1.01.2579	3.1.01.2590	3.1.01.2601	3.1.01.2612	3.1.01.2623	3.1.01.2623	3.1.01.2634
	2600-2660	1050-1360	3.1.01.2557	3.1.01.2568	3.1.01.2579	3.1.01.2590	3.1.01.2601	3.1.01.2612	3.1.01.2623	3.1.01.2623	3.1.01.2635

Nous consulter

DIMENSIONS

STANDARD

CF64 1V90 - 1 Vantail Bâti Z d'Angle

Réservation		Passage Libre de 180°		Passage Utile à 90°		Hors tout		Jeu de montage		Référence
Largeur	Hauteur	Largeur	Hauteur	Largeur	Hauteur	Largeur	Hauteur	Largeur	Hauteur	PORTEMETAL
800	**2 060**	712	2 015	683	2 015	780	2 047	20	13	**3.1.01.0444**
890	**2 060**	802	2 015	773	2 015	870	2 047	20	13	**3.1.01.0445**
990	**2 060**	902	2 015	873	2 015	970	2 047	20	13	**3.1.01.0446**
1 100	**2 060**	1 012	2 015	983	2 015	1 080	2 047	20	13	**3.1.01.0447**
1 200	**2 060**	1 112	2 015	1 083	2 015	1 180	2 047	20	13	**3.1.01.0448**
1 300	**2 060**	1 212	2 015	1 183	2 015	1 280	2 047	20	13	**3.1.01.0449**
800	**2 100**	712	2 055	683	2 055	780	2 087	20	13	**3.1.01.0450**
890	**2 100**	802	2 055	773	2 055	870	2 087	20	13	**3.1.01.0451**
990	**2 100**	902	2 055	873	2 055	970	2 087	20	13	**3.1.01.0452**
1 100	**2 100**	1 012	2 055	983	2 055	1 080	2 087	20	13	**3.1.01.0453**
1 200	**2 100**	1 112	2 055	1 083	2 055	1 180	2 087	20	13	**3.1.01.0454**
1 300	**2 100**	1 212	2 055	1 183	2 055	1 280	2 087	20	13	**3.1.01.0455**
800	**2 150**	712	2 105	683	2 105	780	2 137	20	13	**3.1.01.0456**
890	**2 150**	802	2 105	773	2 105	870	2 137	20	13	**3.1.01.0457**
990	**2 150**	902	2 105	873	2 105	970	2 137	20	13	**3.1.01.0458**
1 100	**2 150**	1 012	2 105	983	2 105	1 080	2 137	20	13	**3.1.01.0459**
1 200	**2 150**	1 112	2 105	1 083	2 105	1 180	2 137	20	13	**3.1.01.0460**
1 300	**2 150**	1 212	2 105	1 183	2 105	1 280	2 137	20	13	**3.1.01.0461**

CF64 1V90 - 1 Vantail Bâti U Tunnel

Réservation		Passage Libre de 180°		Passage Utile à 90°		Hors tout		Jeu de montage		Référence
Largeur	Hauteur	Largeur	Hauteur	Largeur	Hauteur	Largeur	Hauteur	Largeur	Hauteur	PORTEMETAL
860	**2 085**	736	2 026	696	2 026	846	2 080	14	5	**3.1.01.2053**
950	**2 085**	826	2 026	786	2 026	936	2 080	14	5	**3.1.01.2054**
1 050	**2 085**	926	2 026	886	2 026	1 036	2 080	14	5	**3.1.01.2055**
1 160	**2 085**	1 036	2 026	996	2 026	1 146	2 080	14	5	**3.1.01.2056**
1 260	**2 085**	1 136	2 026	1 096	2 026	1 246	2 080	14	5	**3.1.01.2057**
1 360	**2 085**	1 236	2 026	1 196	2 026	1 346	2 080	14	5	**3.1.01.2058**
860	**2 125**	736	2 066	696	2 066	846	2 120	14	5	**3.1.01.2059**
950	**2 125**	826	2 066	786	2 066	936	2 120	14	5	**3.1.01.2060**
1 050	**2 125**	926	2 066	886	2 066	1 036	2 120	14	5	**3.1.01.2061**
1 160	**2 125**	1 036	2 066	996	2 066	1 146	2 120	14	5	**3.1.01.2062**
1 260	**2 125**	1 136	2 066	1 096	2 066	1 246	2 120	14	5	**3.1.01.2063**
1 360	**2 125**	1 236	2 066	1 196	2 066	1 346	2 120	14	5	**3.1.01.2064**
860	**2 175**	736	2 116	696	2 116	846	2 170	14	5	**3.1.01.2065**
950	**2 175**	826	2 116	786	2 116	936	2 170	14	5	**3.1.01.2066**
1 050	**2 175**	926	2 116	886	2 116	1 036	2 170	14	5	**3.1.01.2067**
1 160	**2 175**	1 036	2 116	996	2 116	1 146	2 170	14	5	**3.1.01.2068**
1 260	**2 175**	1 136	2 116	1 096	2 116	1 246	2 170	14	5	**3.1.01.2069**
1 360	**2 175**	1 236	2 116	1 196	2 116	1 346	2 170	14	5	**3.1.01.2070**

FICHE TECHNIQUE

CARACTERISTIQUE	DESCRIPTIF
STRUCTURE	**CF64** Vantail de 63 mm d'épaisseur assemblé avec deux plaques d'acier galvanisé de 8/10ème d'épaisseur Remplissage par 2 panneaux de laine de roche (plâtre 15 mm) Poids du vantail 45 kg/m² ---------- **En option** ---------- **Inox** **Tôle 10/10ème**
PERFORMANCES	**Coupe Feu EI₂90** **Coefficient Thermique Ud** 1.4 W/m²K pour 1 vantail 1.6 W/m²K pour 2 vantaux ---------- **En option** ---------- **Acoustique** 36 dB (-3;-8)- 11-3146-1430 (1 Vantail) avec oculus : 35 dB (-1 ;-5) - 11-3146-1431 35 dB (-2;-7)- 11-3146-1428 (2 Vantaux) avec oculus : 33 dB (-2;- 5) - 11-3146-1429 **CR2 : RA-EFF0022** Kit étanchéité fumée SA / S200 (11-3146-1431) (11-3146-1430)
HOMOLOGATIONS	**PV : EFR-24-000708** ---------- **En option** ---------- Marquage CE DAS
BÂTIS	Bâti pré-percé pour fixation mais aussi équipé de pattes de scellement de 1.55mm Z en angle / U en tunnel ---------- **En option** ---------- Autres bâtis *Cf page **112***
DIMENSIONS Réservation	
ACCESSOIRES DE SERIE	Serrure 1 point marquage CE, contre serrure si 2 vantaux 2 Paumelles 1 pions anti-dégondage par vantail Jeu de béquilles noir sur plaque avec réervation cylindre européen Joints coupe-feu + Joints conforts sur Bâti U Cylindre provisoire de chantier (1 clé) ---------- **En option** ---------- Anti-panique, Ferme-Porte, Joints, Seuil, ... *Liste non exhaustive Cf page **126***
FINITIONS	RAL 7040 texturé Gris / RAL 7035 lisse Gris ---------- **En option** ---------- Stratifié (imitation bois, acier, alu) RAL au choix texturé *Cf page **190***

	1 Vantail	2 Vantaux
Minimum	Largeur : 400	Largeur : 800
	Hauteur : 810	Hauteur : 810
Maximum	Largeur : 1360	Largeur : 2660
	Hauteur : 3035	Hauteur : 3035

METALFEU90
CF64

DIMENSIONS

STANDARD

CF64 2V90 - 2 Vantaux Bâti Z d'Angle

Réservation		Passage Libre de 180°			Passage Utile à 90°			Intérieur Cadre		Jeu de montage		Référence
Largeur	Hauteur	Largeur	Hauteur	Répartition	Largeur	Hauteur	Répartition	Largeur	Hauteur	Largeur	Hauteur	PORTEMETAL
1 200	**2 060**	1 112	2 015	513 + 599	1 054	2 015	481 + 573	1 180	2 047	20	13	**3.1.01.0707**
1 300	**2 060**	1 212	2 015	563 + 649	1 154	2 015	531 + 623	1 280	2 047	20	13	**3.1.01.0708**
1 400	**2 060**	1 312	2 015	613 + 699	1 254	2 015	581 + 673	1 380	2 047	20	13	**3.1.01.0709**
1 500	**2 060**	1 412	2 015	663 + 749	1 354	2 015	631 + 723	1 480	2 047	20	13	**3.1.01.0710**
1 600	**2 060**	1 512	2 015	713 + 799	1 454	2 015	681 + 773	1 580	2 047	20	13	**3.1.01.0711**
1 690	**2 060**	1 602	2 015	903 + 699	1 544	2 015	871 + 673	1 670	2 047	20	13	**3.1.01.0712**
1 780	**2 060**	1 692	2 015	803 + 889	1 634	2 015	771 + 863	1 760	2 047	20	13	**3.1.01.0713**
1 790	**2 060**	1 702	2 015	903 + 799	1 644	2 015	871 + 773	1 770	2 047	20	13	**3.1.01.0714**
1 890	**2 060**	1 802	2 015	903 + 899	1 744	2 015	871 + 873	1 870	2 047	20	13	**3.1.01.0715**
1 980	**2 060**	1 892	2 015	903 + 989	1 834	2 015	871 + 963	1 960	2 047	20	13	**3.1.01.0716**
1 200	**2 100**	1 112	2 055	513 + 599	1 054	2 055	481 + 573	1 180	2 087	20	13	**3.1.01.0717**
1 300	**2 100**	1 212	2 055	563 + 649	1 154	2 055	531 + 623	1 280	2 087	20	13	**3.1.01.0718**
1 400	**2 100**	1 312	2 055	613 + 699	1 254	2 055	581 + 673	1 380	2 087	20	13	**3.1.01.0719**
1 500	**2 100**	1 412	2 055	663 + 749	1 354	2 055	631 + 723	1 480	2 087	20	13	**3.1.01.0720**
1 600	**2 100**	1 512	2 055	713 + 799	1 454	2 055	681 + 773	1 580	2 087	20	13	**3.1.01.0721**
1 690	**2 100**	1 602	2 055	903 + 699	1 544	2 055	871 + 673	1 670	2 087	20	13	**3.1.01.0722**
1 780	**2 100**	1 692	2 055	803 + 889	1 634	2 055	771 + 863	1 760	2 087	20	13	**3.1.01.0723**
1 790	**2 100**	1 702	2 055	903 + 799	1 644	2 055	871 + 773	1 770	2 087	20	13	**3.1.01.0724**
1 890	**2 100**	1 802	2 055	903 + 899	1 744	2 055	871 + 873	1 870	2 087	20	13	**3.1.01.0725**
1 980	**2 100**	1 892	2 055	903 + 989	1 834	2 055	871 + 963	1 960	2 087	20	13	**3.1.01.0726**
1 200	**2 150**	1 112	2 105	513 + 599	1 054	2 105	481 + 573	1 180	2 137	20	13	**3.1.01.0727**
1 300	**2 150**	1 212	2 105	563 + 649	1 154	2 105	531 + 623	1 280	2 137	20	13	**3.1.01.0728**
1 400	**2 150**	1 312	2 105	613 + 699	1 254	2 105	581 + 673	1 380	2 137	20	13	**3.1.01.0729**
1 500	**2 150**	1 412	2 105	663 + 749	1 354	2 105	631 + 723	1 480	2 137	20	13	**3.1.01.0730**
1 600	**2 150**	1 512	2 105	713 + 799	1 454	2 105	681 + 773	1 580	2 137	20	13	**3.1.01.0731**
1 690	**2 150**	1 602	2 105	903 + 699	1 544	2 105	871 + 673	1 670	2 137	20	13	**3.1.01.0732**
1 780	**2 150**	1 692	2 105	803 + 889	1 634	2 105	771 + 863	1 760	2 137	20	13	**3.1.01.0733**
1 790	**2 150**	1 702	2 105	903 + 799	1 644	2 105	871 + 773	1 770	2 137	20	13	**3.1.01.0734**
1 890	**2 150**	1 802	2 105	903 + 899	1 744	2 105	871 + 873	1 870	2 137	20	13	**3.1.01.0735**
1 980	**2 150**	1 892	2 105	903 + 989	1 834	2 105	871 + 963	1 960	2 137	20	13	**3.1.01.0736**

DIMENSIONS

STANDARD

CF64 2V90 - 2 Vantaux Bâti U Tunnel

Réservation		Passage Libre de 180°			Passage Utile à 90°			Intérieur Cadre		Jeu de montage		Référence
Largeur	Hauteur	Largeur	Hauteur	Répartition	Largeur	Hauteur	Répartition	Largeur	Hauteur	Largeur	Hauteur	PORTEMETAL
1 260	**2 085**	1 142	2 026	494 + 648	1 062	2 026	483 + 579	1 252	2 080	8	5	**3.1.01.2316**
1 360	**2 085**	1 242	2 026	544 + 698	1 162	2 026	533 + 629	1 352	2 080	8	5	**3.1.01.2317**
1 460	**2 085**	1 342	2 026	594 + 748	1 262	2 026	583 + 679	1 452	2 080	8	5	**3.1.01.2318**
1 560	**2 085**	1 442	2 026	644 + 798	1 362	2 026	633 + 729	1 552	2 080	8	5	**3.1.01.2319**
1 660	**2 085**	1 542	2 026	694 + 848	1 462	2 026	683 + 779	1 652	2 080	8	5	**3.1.01.2320**
1 750	**2 085**	1 632	2 026	884 + 748	1 552	2 026	873 + 679	1 742	2 080	8	5	**3.1.01.2321**
1 840	**2 085**	1 722	2 026	784 + 938	1 642	2 026	773 + 869	1 832	2 080	8	5	**3.1.01.2322**
1 850	**2 085**	1 732	2 026	884 + 848	1 652	2 026	873 + 779	1 842	2 080	8	5	**3.1.01.2323**
1 950	**2 085**	1 832	2 026	884 + 948	1 752	2 026	873 + 879	1 942	2 080	8	5	**3.1.01.2324**
2 040	**2 085**	1 922	2 026	884 + 1038	1 842	2 026	873 + 969	2 032	2 080	8	5	**3.1.01.2325**
1 260	**2 125**	1 142	2 066	494 + 648	1 062	2 066	483 + 579	1 252	2 120	8	5	**3.1.01.2326**
1 360	**2 125**	1 242	2 066	544 + 698	1 162	2 066	533 + 629	1 352	2 120	8	5	**3.1.01.2327**
1 460	**2 125**	1 342	2 066	594 + 748	1 262	2 066	583 + 679	1 452	2 120	8	5	**3.1.01.2328**
1 560	**2 125**	1 442	2 066	644 + 798	1 362	2 066	633 + 729	1 552	2 120	8	5	**3.1.01.2329**
1 660	**2 125**	1 542	2 066	694 + 848	1 462	2 066	683 + 779	1 652	2 120	8	5	**3.1.01.2330**
1 750	**2 125**	1 632	2 066	884 + 748	1 552	2 066	873 + 679	1 742	2 120	8	5	**3.1.01.2331**
1 840	**2 125**	1 722	2 066	784 + 938	1 642	2 066	773 + 869	1 832	2 120	8	5	**3.1.01.2332**
1 850	**2 125**	1 732	2 066	884 + 848	1 652	2 066	873 + 779	1 842	2 120	8	5	**3.1.01.2333**
1 950	**2 125**	1 832	2 066	884 + 948	1 752	2 066	873 + 879	1 942	2 120	8	5	**3.1.01.2334**
2 040	**2 125**	1 922	2 066	884 + 1038	1 842	2 066	873 + 969	2 032	2 120	8	5	**3.1.01.2335**
1 260	**2 175**	1 142	2 116	494 + 648	1 062	2 116	483 + 579	1 252	2 170	8	5	**3.1.01.2336**
1 360	**2 175**	1 242	2 116	544 + 698	1 162	2 116	533 + 629	1 352	2 170	8	5	**3.1.01.2337**
1 460	**2 175**	1 342	2 116	594 + 748	1 262	2 116	583 + 679	1 452	2 170	8	5	**3.1.01.2338**
1 560	**2 175**	1 442	2 116	644 + 798	1 362	2 116	633 + 729	1 552	2 170	8	5	**3.1.01.2339**
1 660	**2 175**	1 542	2 116	694 + 848	1 462	2 116	683 + 779	1 652	2 170	8	5	**3.1.01.2340**
1 750	**2 175**	1 632	2 116	884 + 748	1 552	2 116	873 + 679	1 742	2 170	8	5	**3.1.01.2341**
1 840	**2 175**	1 722	2 116	784 + 938	1 642	2 116	773 + 869	1 832	2 170	8	5	**3.1.01.2342**
1 850	**2 175**	1 732	2 116	884 + 848	1 652	2 116	873 + 779	1 842	2 170	8	5	**3.1.01.2343**
1 950	**2 175**	1 832	2 116	884 + 948	1 752	2 116	873 + 879	1 942	2 170	8	5	**3.1.01.2344**
2 040	**2 175**	1 922	2 116	884 + 1038	1 842	2 116	873 + 969	2 032	2 170	8	5	**3.1.01.2345**

DIMENSIONS

SUR-MESURE

CF64 1V90 - 1 Vantail Bâti Z d'Angle

Dimensions de Réservation		HAUTEUR								
		810-2050	2060	2070-2140	2100*	2150	2160-2460	2470	2480-2660	2670-3010
LARGEUR	400-800	3.1.01.1026	3.1.01.1031	3.1.01.1036	3.1.01.1041	3.1.01.1046	3.1.01.1051	3.1.01.1056	3.1.01.1056	3.1.01.1061
	810-890	3.1.01.1027	3.1.01.1032	3.1.01.1037	3.1.01.1042	3.1.01.1047	3.1.01.1052	3.1.01.1057	3.1.01.1057	3.1.01.1062
	900-990	3.1.01.1028	3.1.01.1033	3.1.01.1038	3.1.01.1043	3.1.01.1048	3.1.01.1053	3.1.01.1058	3.1.01.1058	3.1.01.1063
	1000-1100	3.1.01.1029	3.1.01.1034	3.1.01.1039	3.1.01.1044	3.1.01.1049	3.1.01.1054	3.1.01.1059	3.1.01.1059	3.1.01.1064
	1110-1140	3.1.01.1030	3.1.01.1035	3.1.01.1040	3.1.01.1045	3.1.01.1050	3.1.01.1055	3.1.01.1060	3.1.01.1060	3.1.01.1065
	1150-1300	3.1.01.1030	3.1.01.1035	3.1.01.1040	3.1.01.1045	3.1.01.1050	3.1.01.1055	3.1.01.1060	3.1.01.1060	3.1.01.1065

CF64 2V90 - 2 Vantaux Bâti Z d'Angle

Dimensions de Réservation		Vantail de Service	HAUTEUR								
			810-2050	2060	2070-2140	2100*	2150	2160-2460	2470	2480-2660	2670-3010
LARGEUR	800-1200	400-800	3.1.01.1066	3.1.01.1077	3.1.01.1088	3.1.01.1099	3.1.01.1110	3.1.01.1121	3.1.01.1132	3.1.01.1132	3.1.01.1143
	900-1300	400-890	3.1.01.1067	3.1.01.1078	3.1.01.1089	3.1.01.1100	3.1.01.1111	3.1.01.1122	3.1.01.1133	3.1.01.1133	3.1.01.1144
	1310-1480	400-990	3.1.01.1068	3.1.01.1079	3.1.01.1090	3.1.01.1101	3.1.01.1112	3.1.01.1123	3.1.01.1134	3.1.01.1134	3.1.01.1145
	1310-1480	990-1070	3.1.01.1069	3.1.01.1080	3.1.01.1091	3.1.01.1102	3.1.01.1113	3.1.01.1124	3.1.01.1135	3.1.01.1135	3.1.01.1146
	1490-1600	400-990	3.1.01.1070	3.1.01.1081	3.1.01.1092	3.1.01.1103	3.1.01.1114	3.1.01.1125	3.1.01.1136	3.1.01.1136	3.1.01.1147
	1490-1600	990-1190	3.1.01.1071	3.1.01.1082	3.1.01.1093	3.1.01.1104	3.1.01.1115	3.1.01.1126	3.1.01.1137	3.1.01.1137	3.1.01.1148
	1610-1770	400-990	3.1.01.1072	3.1.01.1083	3.1.01.1094	3.1.01.1105	3.1.01.1116	3.1.01.1127	3.1.01.1138	3.1.01.1138	3.1.01.1149
	1610-1770	990-1300	3.1.01.1073	3.1.01.1084	3.1.01.1095	3.1.01.1106	3.1.01.1117	3.1.01.1128	3.1.01.1139	3.1.01.1139	3.1.01.1150
	1780-1970	400-990	3.1.01.1074	3.1.01.1085	3.1.01.1096	3.1.01.1107	3.1.01.1118	3.1.01.1129	3.1.01.1140	3.1.01.1140	3.1.01.1151
	1780-1970	990-1300	3.1.01.1075	3.1.01.1086	3.1.01.1097	3.1.01.1108	3.1.01.1119	3.1.01.1130	3.1.01.1141	3.1.01.1141	3.1.01.1152
	1980-2530	990-1300	3.1.01.1076	3.1.01.1087	3.1.01.1098	3.1.01.1109	3.1.01.1120	3.1.01.1131	3.1.01.1142	3.1.01.1142	3.1.01.1153
	2540-2600	990-1300	3.1.01.1076	3.1.01.1087	3.1.01.1098	3.1.01.1109	3.1.01.1120	3.1.01.1131	3.1.01.1142	3.1.01.1142	3.1.01.1153

Nous consulter

DIMENSIONS

SUR-MESURE

CF64 1V90 - 2 Vantaux Bâti U Tunnel

Dimensions de Réservation		HAUTEUR								
		835-2075	2085	2095-2165	2125*	2175	2185-2485	2495	2505-2685	2695-3035
LARGEUR	460-860	3.1.01.2634	3.1.01.2639	3.1.01.2644	3.1.01.2649	3.1.01.2654	3.1.01.2659	3.1.01.2664	3.1.01.2664	3.1.01.2669
	870-950	3.1.01.2635	3.1.01.2640	3.1.01.2645	3.1.01.2650	3.1.01.2655	3.1.01.2660	3.1.01.2665	3.1.01.2665	3.1.01.2670
	960-1050	3.1.01.2636	3.1.01.2641	3.1.01.2646	3.1.01.2651	3.1.01.2656	3.1.01.2661	3.1.01.2666	3.1.01.2666	3.1.01.2671
	1060-1160	3.1.01.2637	3.1.01.2642	3.1.01.2647	3.1.01.2652	3.1.01.2657	3.1.01.2662	3.1.01.2667	3.1.01.2667	3.1.01.2672
	1170-1200	3.1.01.2638	3.1.01.2643	3.1.01.2648	3.1.01.2653	3.1.01.2658	3.1.01.2663	3.1.01.2668	3.1.01.2668	3.1.01.2673
	1210-1360	3.1.01.2638	3.1.01.2643	3.1.01.2648	3.1.01.2653	3.1.01.2658	3.1.01.2663	3.1.01.2668	3.1.01.2668	3.1.01.2673

CF64 2V90 - 2 Vantaux Bâti U Tunnel

Dimensions de Réservation		Vantail de Service	HAUTEUR								
			835-2075	2085	2095-2165	2125*	2175	2185-2485	2495	2505-2685	2695-3035
LARGEUR	860-1260	460-860	3.1.01.2674	3.1.01.2685	3.1.01.2696	3.1.01.2707	3.1.01.2718	3.1.01.2729	3.1.01.2740	3.1.01.2740	3.1.01.2751
	960-1360	460-950	3.1.01.2675	3.1.01.2686	3.1.01.2697	3.1.01.2708	3.1.01.2719	3.1.01.2730	3.1.01.2741	3.1.01.2741	3.1.01.2752
	1310-1540	460-1050	3.1.01.2676	3.1.01.2687	3.1.01.2698	3.1.01.2709	3.1.01.2720	3.1.01.2731	3.1.01.2742	3.1.01.2742	3.1.01.2753
	1310-1540	1050-1130	3.1.01.2677	3.1.01.2688	3.1.01.2699	3.1.01.2710	3.1.01.2721	3.1.01.2732	3.1.01.2743	3.1.01.2743	3.1.01.2754
	1550-1660	460-1050	3.1.01.2678	3.1.01.2689	3.1.01.2700	3.1.01.2711	3.1.01.2722	3.1.01.2733	3.1.01.2744	3.1.01.2744	3.1.01.2755
	1550-1660	1050-1250	3.1.01.2679	3.1.01.2690	3.1.01.2701	3.1.01.2712	3.1.01.2723	3.1.01.2734	3.1.01.2745	3.1.01.2745	3.1.01.2756
	1670-1830	460-1050	3.1.01.2680	3.1.01.2691	3.1.01.2702	3.1.01.2713	3.1.01.2724	3.1.01.2735	3.1.01.2746	3.1.01.2746	3.1.01.2757
	1670-1830	1050-1360	3.1.01.2681	3.1.01.2692	3.1.01.2703	3.1.01.2714	3.1.01.2725	3.1.01.2736	3.1.01.2747	3.1.01.2747	3.1.01.2758
	1840-2030	460-1050	3.1.01.2682	3.1.01.2693	3.1.01.2704	3.1.01.2715	3.1.01.2726	3.1.01.2737	3.1.01.2748	3.1.01.2748	3.1.01.2759
	1840-2030	1050-1360	3.1.01.2683	3.1.01.2694	3.1.01.2705	3.1.01.2716	3.1.01.2727	3.1.01.2738	3.1.01.2749	3.1.01.2749	3.1.01.2760
	2040-2590	1050-1360	3.1.01.2684	3.1.01.2695	3.1.01.2706	3.1.01.2717	3.1.01.2728	3.1.01.2739	3.1.01.2750	3.1.01.2750	3.1.01.2761
	2600-2660	1050-1360	3.1.01.2684	3.1.01.2695	3.1.01.2706	3.1.01.2717	3.1.01.2728	3.1.01.2739	3.1.01.2750	3.1.01.2750	3.1.01.2761

Nous consulter

DIMENSIONS

STANDARD

CF64 1V120 - 1 Vantail Bâti Z d'Angle

Réservation		Passage Libre de 180°		Passage Utile à 90°		Hors tout		Jeu de montage		Référence
Largeur	Hauteur	Largeur	Hauteur	Largeur	Hauteur	Largeur	Hauteur	Largeur	Hauteur	PORTEMETAL
800	**2 060**	712	2 015	683	2 015	780	2 047	20	13	**3.1.01.0290**
890	**2 060**	802	2 015	773	2 015	870	2 047	20	13	**3.1.01.0291**
990	**2 060**	902	2 015	873	2 015	970	2 047	20	13	**3.1.01.0292**
1 100	**2 060**	1 012	2 015	983	2 015	1 080	2 047	20	13	**3.1.01.0293**
1 200	**2 060**	1 112	2 015	1 083	2 015	1 180	2 047	20	13	**3.1.01.0294**
1 300	**2 060**	1 212	2 015	1 183	2 015	1 280	2 047	20	13	**3.1.01.0295**
800	**2 100**	712	2 055	683	2 055	780	2 087	20	13	**3.1.01.0296**
890	**2 100**	802	2 055	773	2 055	870	2 087	20	13	**3.1.01.0297**
990	**2 100**	902	2 055	873	2 055	970	2 087	20	13	**3.1.01.0298**
1 100	**2 100**	1 012	2 055	983	2 055	1 080	2 087	20	13	**3.1.01.0299**
1 200	**2 100**	1 112	2 055	1 083	2 055	1 180	2 087	20	13	**3.1.01.0300**
1 300	**2 100**	1 212	2 055	1 183	2 055	1 280	2 087	20	13	**3.1.01.0301**
800	**2 150**	712	2 105	683	2 105	780	2 137	20	13	**3.1.01.0302**
890	**2 150**	802	2 105	773	2 105	870	2 137	20	13	**3.1.01.0303**
990	**2 150**	902	2 105	873	2 105	970	2 137	20	13	**3.1.01.0304**
1 100	**2 150**	1 012	2 105	983	2 105	1 080	2 137	20	13	**3.1.01.0305**
1 200	**2 150**	1 112	2 105	1 083	2 105	1 180	2 137	20	13	**3.1.01.0306**
1 300	**2 150**	1 212	2 105	1 183	2 105	1 280	2 137	20	13	**3.1.01.0307**
800	**2 060**	712	2 015	683	2 015	780	2 047	20	13	**3.1.01.1451**
890	**2 060**	802	2 015	773	2 015	870	2 047	20	13	**3.1.01.1452**
990	**2 060**	902	2 015	873	2 015	970	2 047	20	13	**3.1.01.1453**
1 100	**2 060**	1 012	2 015	983	2 015	1 080	2 047	20	13	**3.1.01.1454**
800	**2 100**	712	2 055	683	2 055	780	2 087	20	13	**3.1.01.1455**
890	**2 100**	802	2 055	773	2 055	870	2 087	20	13	**3.1.01.1456**
990	**2 100**	902	2 055	873	2 055	970	2 087	20	13	**3.1.01.1457**
1 100	**2 100**	1 012	2 055	983	2 055	1 080	2 087	20	13	**3.1.01.1458**
800	**2 150**	712	2 105	683	2 105	780	2 137	20	13	**3.1.01.1459**
890	**2 150**	802	2 105	773	2 105	870	2 137	20	13	**3.1.01.1460**
990	**2 150**	902	2 105	873	2 105	970	2 137	20	13	**3.1.01.1461**
1 100	**2 150**	1 012	2 105	983	2 105	1 080	2 137	20	13	**3.1.01.1462**

CF64 1V120 - 1 Vantail Bâti U Tunnel

Réservation		Passage Libre de 180°		Passage Utile à 90°		Hors tout		Jeu de montage		Référence
Largeur	Hauteur	Largeur	Hauteur	Largeur	Hauteur	Largeur	Hauteur	Largeur	Hauteur	PORTEMETAL
860	**2 085**	736	2 026	696	2 026	846	2 080	14	5	**3.1.01.1899**
950	**2 085**	826	2 026	786	2 026	936	2 080	14	5	**3.1.01.1900**
1 050	**2 085**	926	2 026	886	2 026	1 036	2 080	14	5	**3.1.01.1901**
1 160	**2 085**	1 036	2 026	996	2 026	1 146	2 080	14	5	**3.1.01.1902**
1 260	**2 085**	1 136	2 026	1 096	2 026	1 246	2 080	14	5	**3.1.01.1903**
1 360	**2 085**	1 236	2 026	1 196	2 026	1 346	2 080	14	5	**3.1.01.1904**
860	**2 125**	736	2 066	696	2 066	846	2 120	14	5	**3.1.01.1905**
950	**2 125**	826	2 066	786	2 066	936	2 120	14	5	**3.1.01.1906**
1 050	**2 125**	926	2 066	886	2 066	1 036	2 120	14	5	**3.1.01.1907**
1 160	**2 125**	1 036	2 066	996	2 066	1 146	2 120	14	5	**3.1.01.1908**
1 260	**2 125**	1 136	2 066	1 096	2 066	1 246	2 120	14	5	**3.1.01.1909**
1 360	**2 125**	1 236	2 066	1 196	2 066	1 346	2 120	14	5	**3.1.01.1910**
860	**2 175**	736	2 116	696	2 116	846	2 170	14	5	**3.1.01.1911**
950	**2 175**	826	2 116	786	2 116	936	2 170	14	5	**3.1.01.1912**
1 050	**2 175**	926	2 116	886	2 116	1 036	2 170	14	5	**3.1.01.1913**
1 160	**2 175**	1 036	2 116	996	2 116	1 146	2 170	14	5	**3.1.01.1914**
1 260	**2 175**	1 136	2 116	1 096	2 116	1 246	2 170	14	5	**3.1.01.1915**
1 360	**2 175**	1 236	2 116	1 196	2 116	1 346	2 170	14	5	**3.1.01.1916**
860	**2 085**	736	2 026	696	2 026	846	2 080	14	5	**3.1.01.3060**
950	**2 085**	826	2 026	786	2 026	936	2 080	14	5	**3.1.01.3061**
1 050	**2 085**	926	2 026	886	2 026	1 036	2 080	14	5	**3.1.01.3062**
1 160	**2 085**	1 036	2 026	996	2 026	1 146	2 080	14	5	**3.1.01.3063**
860	**2 125**	736	2 066	696	2 066	846	2 120	14	5	**3.1.01.3064**
950	**2 125**	826	2 066	786	2 066	936	2 120	14	5	**3.1.01.3065**
1 050	**2 125**	926	2 066	886	2 066	1 036	2 120	14	5	**3.1.01.3066**
1 160	**2 125**	1 036	2 066	996	2 066	1 146	2 120	14	5	**3.1.01.3067**
860	**2 175**	736	2 116	696	2 116	846	2 170	14	5	**3.1.01.3068**
950	**2 175**	826	2 116	786	2 116	936	2 170	14	5	**3.1.01.3069**
1 050	**2 175**	926	2 116	886	2 116	1 036	2 170	14	5	**3.1.01.3070**
1 160	**2 175**	1 036	2 116	996	2 116	1 146	2 170	14	5	**3.1.01.3071**

FICHE TECHNIQUE

CARACTERISTIQUE	DESCRIPTIF
STRUCTURE	**CF64** Vantail de 63 mm d'épaisseur assemblé avec deux plaques d'acier galvanisé de 8/10ème d'épaisseur Remplissage par 2 panneaux de laine de roche (plâtre 15 mm) Poids du vantail 45 kg/m² ---------- **En option** ---------- **Inox** **Tôle 10/10ème**
PERFORMANCES	**Coupe Feu EI2120** **Coefficient Thermique Ud** 1.4 W/m²K pour 1 vantail 1.6 W/m²K pour 2 vantaux ---------- **En option** ---------- **Acoustique** 36 dB (-3;-8)- 11-3146-1430 (1 Vantail) avec oculus : 35 dB (-1 ;-5) - 11-3146-1431 35 dB (-2;-7)- 11-3146-1428 (2 Vantaux) avec oculus : 33 dB (-2;- 5)- 11-3146-1429 **CR2 : RA-EFF0022** Kit étanchéité fumée SA / S200 (11-3146-1431) (11-3146-1430)
HOMOLOGATIONS	**PV : EFR-24-000709 / EFR-24-000710 (MEGA)** ---------- **En option** ---------- Marquage CE DAS
BÂTIS	Bâti pré-percé pour fixation mais aussi équipé de pattes de scellement de 1.55mm Z en angle / U en tunnel ---------- **En option** ---------- Autres Bâtis *Cf page* ***112***
DIMENSIONS Réservation	

	1 Vantail	2 Vantaux
Minimum	Largeur : 400	Largeur : 800
	Hauteur : 810	Hauteur : 810
Maximum	Largeur : 1360	Largeur : 2660
	Hauteur : 3035	Hauteur : 3035

ACCESSOIRES DE SERIE	Serrure 1 point marquage CE, contre serrure si 2 vantaux 2 Paumelles 1 pions anti-dégondage par vantail Jeu de béquilles noir sur plaque avec réervation cylindre européen Joints coupe-feu + Joints conforts sur Bâti U Cylindre provisoire de chantier (1 clé) ---------- **En option** ---------- Anti-panique, Ferme-Porte, Joints, Seuil, ... *Liste non exhaustive Cf page* ***126***
FINITIONS	RAL 7040 texturé Gris / RAL 7035 lisse Gris ---------- **En option** ---------- Stratifié (imitation bois, acier, alu) RAL au choix texturé *Cf page* ***190***

DIMENSIONS

STANDARD

CF64 2V120 - 2 Vantaux Bâti Z d'Angle

Réservation		Passage Libre de 180°			Passage Utile à 90°			Intérieur Cadre		Jeu de montage		Référence
Largeur	Hauteur	Largeur	Hauteur	Répartition	Largeur	Hauteur	Répartition	Largeur	Hauteur	Largeur	Hauteur	PORTEMETAL
1 200	2 060	1 112	2 015	513 + 599	1 054	2 015	481 + 573	1 180	2 047	20	13	3.1.01.0737
1 300	2 060	1 212	2 015	563 + 649	1 154	2 015	531 + 623	1 280	2 047	20	13	3.1.01.0738
1 400	2 060	1 312	2 015	613 + 699	1 254	2 015	581 + 673	1 380	2 047	20	13	3.1.01.0739
1 500	2 060	1 412	2 015	663 + 749	1 354	2 015	631 + 723	1 480	2 047	20	13	3.1.01.0740
1 590	2 060	1 502	2 015	903 + 599	1 444	2 015	871 + 573	1 570	2 047	20	13	3.1.01.0741
1 600	2 060	1 512	2 015	713 + 799	1 454	2 015	681 + 773	1 580	2 047	20	13	3.1.01.0742
1 690	2 060	1 602	2 015	903 + 699	1 544	2 015	871 + 673	1 670	2 047	20	13	3.1.01.0743
1 780	2 060	1 692	2 015	803 + 889	1 634	2 015	771 + 863	1 760	2 047	20	13	3.1.01.0744
1 790	2 060	1 702	2 015	903 + 799	1 644	2 015	871 + 773	1 770	2 047	20	13	3.1.01.0745
1 890	2 060	1 802	2 015	903 + 899	1 744	2 015	871 + 873	1 870	2 047	20	13	3.1.01.0746
1 980	2 060	1 892	2 015	903 + 989	1 834	2 015	871 + 963	1 960	2 047	20	13	3.1.01.0747
1 200	2 100	1 112	2 055	513 + 599	1 054	2 055	481 + 573	1 180	2 087	20	13	3.1.01.0748
1 300	2 100	1 212	2 055	563 + 649	1 154	2 055	531 + 623	1 280	2 087	20	13	3.1.01.0749
1 400	2 100	1 312	2 055	613 + 699	1 254	2 055	581 + 673	1 380	2 087	20	13	3.1.01.0750
1 500	2 100	1 412	2 055	663 + 749	1 354	2 055	631 + 723	1 480	2 087	20	13	3.1.01.0751
1 590	2 100	1 502	2 055	903 + 599	1 444	2 055	871 + 573	1 570	2 087	20	13	3.1.01.0752
1 600	2 100	1 512	2 055	713 + 799	1 454	2 055	681 + 773	1 580	2 087	20	13	3.1.01.0753
1 690	2 100	1 602	2 055	903 + 699	1 544	2 055	871 + 673	1 670	2 087	20	13	3.1.01.0754
1 780	2 100	1 692	2 055	803 + 889	1 634	2 055	771 + 863	1 760	2 087	20	13	3.1.01.0755
1 790	2 100	1 702	2 055	903 + 799	1 644	2 055	871 + 773	1 770	2 087	20	13	3.1.01.0756
1 890	2 100	1 802	2 055	903 + 899	1 744	2 055	871 + 873	1 870	2 087	20	13	3.1.01.0757
1 980	2 100	1 892	2 055	903 + 989	1 834	2 055	871 + 963	1 960	2 087	20	13	3.1.01.0758
1 200	2 150	1 112	2 105	513 + 599	1 054	2 105	481 + 573	1 180	2 137	20	13	3.1.01.0759
1 300	2 150	1 212	2 105	563 + 649	1 154	2 105	531 + 623	1 280	2 137	20	13	3.1.01.0760
1 400	2 150	1 312	2 105	613 + 699	1 254	2 105	581 + 673	1 380	2 137	20	13	3.1.01.0761
1 500	2 150	1 412	2 105	663 + 749	1 354	2 105	631 + 723	1 480	2 137	20	13	3.1.01.0762
1 590	2 150	1 502	2 105	903 + 599	1 444	2 105	871 + 573	1 570	2 137	20	13	3.1.01.0763
1 600	2 150	1 512	2 105	713 + 799	1 454	2 105	681 + 773	1 580	2 137	20	13	3.1.01.0764
1 690	2 150	1 602	2 105	903 + 699	1 544	2 105	871 + 673	1 670	2 137	20	13	3.1.01.0765
1 780	2 150	1 692	2 105	803 + 889	1 634	2 105	771 + 863	1 760	2 137	20	13	3.1.01.0766
1 790	2 150	1 702	2 105	903 + 799	1 644	2 105	871 + 773	1 770	2 137	20	13	3.1.01.0767
1 890	2 150	1 802	2 105	903 + 899	1 744	2 105	871 + 873	1 870	2 137	20	13	3.1.01.0768
1 980	2 150	1 892	2 105	903 + 989	1 834	2 105	871 + 963	1 960	2 137	20	13	3.1.01.0769
1 200	2 060	1 112	2 015	513 + 599	1 054	2 015	481 + 573	1 180	2 047	20	13	3.1.01.1464
1 300	2 060	1 212	2 015	563 + 649	1 154	2 015	531 + 623	1 280	2 047	20	13	3.1.01.1465
1 400	2 060	1 312	2 015	613 + 699	1 254	2 015	581 + 673	1 380	2 047	20	13	3.1.01.1466
1 500	2 060	1 412	2 015	663 + 749	1 354	2 015	631 + 723	1 480	2 047	20	13	3.1.01.1467
1 600	2 060	1 512	2 015	713 + 799	1 454	2 015	681 + 773	1 580	2 047	20	13	3.1.01.1468
1 780	2 060	1 692	2 015	803 + 889	1 634	2 015	771 + 863	1 760	2 047	20	13	3.1.01.1469
1 200	2 100	1 112	2 055	513 + 599	1 054	2 055	481 + 573	1 180	2 087	20	13	3.1.01.1470
1 300	2 100	1 212	2 055	563 + 649	1 154	2 055	531 + 623	1 280	2 087	20	13	3.1.01.1471
1 400	2 100	1 312	2 055	613 + 699	1 254	2 055	581 + 673	1 380	2 087	20	13	3.1.01.1472
1 500	2 100	1 412	2 055	663 + 749	1 354	2 055	631 + 723	1 480	2 087	20	13	3.1.01.1473
1 600	2 100	1 512	2 055	713 + 799	1 454	2 055	681 + 773	1 580	2 087	20	13	3.1.01.1474
1 780	2 100	1 692	2 055	803 + 889	1 634	2 055	771 + 863	1 760	2 087	20	13	3.1.01.1475
1 200	2 150	1 112	2 105	513 + 599	1 054	2 105	481 + 573	1 180	2 137	20	13	3.1.01.1476
1 300	2 150	1 212	2 105	563 + 649	1 154	2 105	531 + 623	1 280	2 137	20	13	3.1.01.1477
1 400	2 150	1 312	2 105	613 + 699	1 254	2 105	581 + 673	1 380	2 137	20	13	3.1.01.1478
1 500	2 150	1 412	2 105	663 + 749	1 354	2 105	631 + 723	1 480	2 137	20	13	3.1.01.1479
1 600	2 150	1 512	2 105	713 + 799	1 454	2 105	681 + 773	1 580	2 137	20	13	3.1.01.1480
1 780	2 150	1 692	2 105	803 + 889	1 634	2 105	771 + 863	1 760	2 137	20	13	3.1.01.1481

DIMENSIONS

STANDARD

CF64 2V120 - 2 Vantaux Bâti U Tunnel

Réservation		Passage Libre de 180°			Passage Utile à 90°			Intérieur Cadre		Jeu de montage		Référence
Largeur	Hauteur	Largeur	Hauteur	Répartition	Largeur	Hauteur	Répartition	Largeur	Hauteur	Largeur	Hauteur	PORTEMETAL
1 260	2 085	1 142	2 026	494 + 648	1 062	2 026	483 + 579	1 252	2 080	8	5	3.1.01.2346
1 360	2 085	1 242	2 026	544 + 698	1 162	2 026	533 + 629	1 352	2 080	8	5	3.1.01.2347
1 460	2 085	1 342	2 026	594 + 748	1 262	2 026	583 + 679	1 452	2 080	8	5	3.1.01.2348
1 560	2 085	1 442	2 026	644 + 798	1 362	2 026	633 + 729	1 552	2 080	8	5	3.1.01.2349
1 650	2 085	1 532	2 026	884 + 648	1 452	2 026	873 + 579	1 642	2 080	8	5	3.1.01.2350
1 660	2 085	1 542	2 026	694 + 848	1 462	2 026	683 + 779	1 652	2 080	8	5	3.1.01.2351
1 750	2 085	1 632	2 026	884 + 748	1 552	2 026	873 + 679	1 742	2 080	8	5	3.1.01.2352
1 840	2 085	1 722	2 026	784 + 938	1 642	2 026	773 + 869	1 832	2 080	8	5	3.1.01.2353
1 850	2 085	1 732	2 026	884 + 848	1 652	2 026	873 + 779	1 842	2 080	8	5	3.1.01.2354
1 950	2 085	1 832	2 026	884 + 948	1 752	2 026	873 + 879	1 942	2 080	8	5	3.1.01.2355
2 040	2 085	1 922	2 026	884 + 1038	1 842	2 026	873 + 969	2 032	2 080	8	5	3.1.01.2356
1 260	2 125	1 142	2 066	494 + 648	1 062	2 066	483 + 579	1 252	2 120	8	5	3.1.01.2357
1 360	2 125	1 242	2 066	544 + 698	1 162	2 066	533 + 629	1 352	2 120	8	5	3.1.01.2358
1 460	2 125	1 342	2 066	594 + 748	1 262	2 066	583 + 679	1 452	2 120	8	5	3.1.01.2359
1 560	2 125	1 442	2 066	644 + 798	1 362	2 066	633 + 729	1 552	2 120	8	5	3.1.01.2360
1 650	2 125	1 532	2 066	884 + 648	1 452	2 066	873 + 579	1 642	2 120	8	5	3.1.01.2361
1 660	2 125	1 542	2 066	694 + 848	1 462	2 066	683 + 779	1 652	2 120	8	5	3.1.01.2362
1 750	2 125	1 632	2 066	884 + 748	1 552	2 066	873 + 679	1 742	2 120	8	5	3.1.01.2363
1 840	2 125	1 722	2 066	784 + 938	1 642	2 066	773 + 869	1 832	2 120	8	5	3.1.01.2364
1 850	2 125	1 732	2 066	884 + 848	1 652	2 066	873 + 779	1 842	2 120	8	5	3.1.01.2365
1 950	2 125	1 832	2 066	884 + 948	1 752	2 066	873 + 879	1 942	2 120	8	5	3.1.01.2366
2 040	2 125	1 922	2 066	884 + 1038	1 842	2 066	873 + 969	2 032	2 120	8	5	3.1.01.2367
1 260	2 175	1 142	2 116	494 + 648	1 062	2 116	483 + 579	1 252	2 170	8	5	3.1.01.2368
1 360	2 175	1 242	2 116	544 + 698	1 162	2 116	533 + 629	1 352	2 170	8	5	3.1.01.2369
1 460	2 175	1 342	2 116	594 + 748	1 262	2 116	583 + 679	1 452	2 170	8	5	3.1.01.2370
1 560	2 175	1 442	2 116	644 + 798	1 362	2 116	633 + 729	1 552	2 170	8	5	3.1.01.2371
1 650	2 175	1 532	2 116	884 + 648	1 452	2 116	873 + 579	1 642	2 170	8	5	3.1.01.2372
1 660	2 175	1 542	2 116	694 + 848	1 462	2 116	683 + 779	1 652	2 170	8	5	3.1.01.2373
1 750	2 175	1 632	2 116	884 + 748	1 552	2 116	873 + 679	1 742	2 170	8	5	3.1.01.2374
1 840	2 175	1 722	2 116	784 + 938	1 642	2 116	773 + 869	1 832	2 170	8	5	3.1.01.2375
1 850	2 175	1 732	2 116	884 + 848	1 652	2 116	873 + 779	1 842	2 170	8	5	3.1.01.2376
1 950	2 175	1 832	2 116	884 + 948	1 752	2 116	873 + 879	1 942	2 170	8	5	3.1.01.2377
2 040	2 175	1 922	2 116	884 + 1038	1 842	2 116	873 + 969	2 032	2 170	8	5	3.1.01.2378
1 260	2 085	1 142	2 026	494 + 648	1 062	2 026	483 + 579	1 252	2 080	8	5	3.1.01.3072
1 360	2 085	1 242	2 026	544 + 698	1 162	2 026	533 + 629	1 352	2 080	8	5	3.1.01.3073
1 460	2 085	1 342	2 026	594 + 748	1 262	2 026	583 + 679	1 452	2 080	8	5	3.1.01.3074
1 560	2 085	1 442	2 026	644 + 798	1 362	2 026	633 + 729	1 552	2 080	8	5	3.1.01.3075
1 660	2 085	1 542	2 026	694 + 848	1 462	2 026	683 + 779	1 652	2 080	8	5	3.1.01.3076
1 840	2 085	1 722	2 026	784 + 938	1 642	2 026	773 + 869	1 832	2 080	8	5	3.1.01.3077
1 260	2 125	1 142	2 066	494 + 648	1 062	2 066	483 + 579	1 252	2 120	8	5	3.1.01.3078
1 360	2 125	1 242	2 066	544 + 698	1 162	2 066	533 + 629	1 352	2 120	8	5	3.1.01.3079
1 460	2 125	1 342	2 066	594 + 748	1 262	2 066	583 + 679	1 452	2 120	8	5	3.1.01.3080
1 560	2 125	1 442	2 066	644 + 798	1 362	2 066	633 + 729	1 552	2 120	8	5	3.1.01.3081
1 660	2 125	1 542	2 066	694 + 848	1 462	2 066	683 + 779	1 652	2 120	8	5	3.1.01.3082
1 840	2 125	1 722	2 066	784 + 938	1 642	2 066	773 + 869	1 832	2 120	8	5	3.1.01.3083
1 260	2 175	1 142	2 116	494 + 648	1 062	2 116	483 + 579	1 252	2 170	8	5	3.1.01.3084
1 360	2 175	1 242	2 116	544 + 698	1 162	2 116	533 + 629	1 352	2 170	8	5	3.1.01.3085
1 460	2 175	1 342	2 116	594 + 748	1 262	2 116	583 + 679	1 452	2 170	8	5	3.1.01.3086
1 560	2 175	1 442	2 116	644 + 798	1 362	2 116	633 + 729	1 552	2 170	8	5	3.1.01.3087
1 660	2 175	1 542	2 116	694 + 848	1 462	2 116	683 + 779	1 652	2 170	8	5	3.1.01.3088
1 840	2 175	1 722	2 116	784 + 938	1 642	2 116	773 + 869	1 832	2 170	8	5	3.1.01.3089

DIMENSIONS

SUR-MESURE

CF64 1V120 - 1 Vantail Bâti Z d'Angle

Dimensions de Réservation		HAUTEUR									
		810-1620	1630-2050	2060	2070-2140	2100*	2150	2160-2460	2470	2480-2660	2670-3010
LARGEUR	400-570	3.1.01.1154	3.1.01.1154	3.1.01.1159	3.1.01.1164	3.1.01.1169	3.1.01.1174	3.1.01.1179	3.1.01.1184	3.1.01.1184	3.1.01.1189
	580-800	3.1.01.1154	3.1.01.1154	3.1.01.1159	3.1.01.1164	3.1.01.1169	3.1.01.1174	3.1.01.1179	3.1.01.1184	3.1.01.1184	3.1.01.1189
	810-890	3.1.01.1155	3.1.01.1155	3.1.01.1160	3.1.01.1165	3.1.01.1170	3.1.01.1175	3.1.01.1180	3.1.01.1185	3.1.01.1185	3.1.01.1190
	900-990	3.1.01.1156	3.1.01.1156	3.1.01.1161	3.1.01.1166	3.1.01.1171	3.1.01.1176	3.1.01.1181	3.1.01.1186	3.1.01.1186	3.1.01.1191
	1000-1100	3.1.01.1157	3.1.01.1157	3.1.01.1162	3.1.01.1167	3.1.01.1172	3.1.01.1177	3.1.01.1182	3.1.01.1187	3.1.01.1187	3.1.01.1192
	1110-1300	3.1.01.1158	3.1.01.1158	3.1.01.1163	3.1.01.1168	3.1.01.1173	3.1.01.1178	3.1.01.1183	3.1.01.1188	3.1.01.1188	3.1.01.1193

CF64 2V120 - 2 Vantaux Bâti Z d'Angle

Dimensions de Réservation		Vantail de Service	HAUTEUR								
			810-2050	2060	2070-2140	2100*	2150	2160-2460	2470-2540	2550-2660	2670-3010
LARGEUR	800-1200	400-800	3.1.01.1194	3.1.01.1205	3.1.01.1216	3.1.01.1227	3.1.01.1238	3.1.01.1249	3.1.01.1260	3.1.01.1260	3.1.01.1271
	900-1130	400-890	3.1.01.1195	3.1.01.1206	3.1.01.1217	3.1.01.1228	3.1.01.1239	3.1.01.1250	3.1.01.1261	3.1.01.1261	3.1.01.1272
	1140-1300	400-890	3.1.01.1195	3.1.01.1206	3.1.01.1217	3.1.01.1228	3.1.01.1239	3.1.01.1250	3.1.01.1261	3.1.01.1261	3.1.01.1272
	1310-1480	400-990	3.1.01.1196	3.1.01.1207	3.1.01.1218	3.1.01.1229	3.1.01.1240	3.1.01.1251	3.1.01.1262	3.1.01.1262	3.1.01.1273
	1310-1480	990-1070	3.1.01.1197	3.1.01.1208	3.1.01.1219	3.1.01.1230	3.1.01.1241	3.1.01.1252	3.1.01.1263	3.1.01.1263	3.1.01.1274
	1490-1600	400-990	3.1.01.1198	3.1.01.1209	3.1.01.1220	3.1.01.1231	3.1.01.1242	3.1.01.1253	3.1.01.1264	3.1.01.1264	3.1.01.1275
	1490-1600	990-1190	3.1.01.1199	3.1.01.1210	3.1.01.1221	3.1.01.1232	3.1.01.1243	3.1.01.1254	3.1.01.1265	3.1.01.1265	3.1.01.1276
	1610-1770	400-990	3.1.01.1200	3.1.01.1211	3.1.01.1222	3.1.01.1233	3.1.01.1244	3.1.01.1255	3.1.01.1266	3.1.01.1266	3.1.01.1277
	1610-1770	990-1300	3.1.01.1201	3.1.01.1212	3.1.01.1223	3.1.01.1234	3.1.01.1245	3.1.01.1256	3.1.01.1267	3.1.01.1267	3.1.01.1278
	1780-1970	400-990	3.1.01.1202	3.1.01.1213	3.1.01.1224	3.1.01.1235	3.1.01.1246	3.1.01.1257	3.1.01.1268	3.1.01.1268	3.1.01.1279
	1780-1970	990-1300	3.1.01.1203	3.1.01.1214	3.1.01.1225	3.1.01.1236	3.1.01.1247	3.1.01.1258	3.1.01.1269	3.1.01.1269	3.1.01.1280
	1980-2540	990-1300	3.1.01.1204	3.1.01.1215	3.1.01.1226	3.1.01.1237	3.1.01.1248	3.1.01.1259	3.1.01.1270	3.1.01.1270	3.1.01.1281
	2550-2600	990-1300	3.1.01.1204	3.1.01.1215	3.1.01.1226	3.1.01.1237	3.1.01.1248	3.1.01.1259	3.1.01.1270	3.1.01.1270	3.1.01.1281

Nous consulter

DIMENSIONS

SUR-MESURE

CF64 1V120 - 1 Vantail Bâti U Tunnel

Dimensions de Réservation		HAUTEUR									
		835-1645	1655-2075	2085	2095-2165	2125*	2175	2185-2485	2495	2505-2685	2695-3035
LARGEUR	460-630	3.1.01.2762	3.1.01.2762	3.1.01.2767	3.1.01.2772	3.1.01.2777	3.1.01.2782	3.1.01.2787	3.1.01.2792	3.1.01.2792	3.1.01.2797
	640-860	3.1.01.2762	3.1.01.2762	3.1.01.2767	3.1.01.2772	3.1.01.2777	3.1.01.2782	3.1.01.2787	3.1.01.2792	3.1.01.2792	3.1.01.2797
	870-950	3.1.01.2763	3.1.01.2763	3.1.01.2768	3.1.01.2773	3.1.01.2778	3.1.01.2783	3.1.01.2788	3.1.01.2793	3.1.01.2793	3.1.01.2798
	960-1050	3.1.01.2764	3.1.01.2764	3.1.01.2769	3.1.01.2774	3.1.01.2779	3.1.01.2784	3.1.01.2789	3.1.01.2794	3.1.01.2794	3.1.01.2799
	1060-1160	3.1.01.2765	3.1.01.2765	3.1.01.2770	3.1.01.2775	3.1.01.2780	3.1.01.2785	3.1.01.2790	3.1.01.2795	3.1.01.2795	3.1.01.2800
	1170-1360	3.1.01.2766	3.1.01.2766	3.1.01.2771	3.1.01.2776	3.1.01.2781	3.1.01.2786	3.1.01.2791	3.1.01.2796	3.1.01.2796	3.1.01.2801

CF64 2V120 - 2 Vantaux Bâti U Tunnel

Dimensions de Réservation		Vantail de Service	HAUTEUR								
			835-2075	2085	2095-2165	2125*	2175	2185-2485	2495-2565	2575-2685	2695-3035
LARGEUR	860-1260	460-860	3.1.01.2802	3.1.01.2813	3.1.01.2824	3.1.01.2835	3.1.01.2846	3.1.01.2857	3.1.01.2868	3.1.01.2868	3.1.01.2879
	960-1190	460-950	3.1.01.2803	3.1.01.2814	3.1.01.2825	3.1.01.2836	3.1.01.2847	3.1.01.2858	3.1.01.2869	3.1.01.2869	3.1.01.2880
	1200-1360	460-950	3.1.01.2803	3.1.01.2814	3.1.01.2825	3.1.01.2836	3.1.01.2847	3.1.01.2858	3.1.01.2869	3.1.01.2869	3.1.01.2880
	1370-1540	460-1050	3.1.01.2804	3.1.01.2815	3.1.01.2826	3.1.01.2837	3.1.01.2848	3.1.01.2859	3.1.01.2870	3.1.01.2870	3.1.01.2881
	1370-1540	1050-1130	3.1.01.2805	3.1.01.2816	3.1.01.2827	3.1.01.2838	3.1.01.2849	3.1.01.2860	3.1.01.2871	3.1.01.2871	3.1.01.2882
	1550-1660	460-1050	3.1.01.2806	3.1.01.2817	3.1.01.2828	3.1.01.2839	3.1.01.2850	3.1.01.2861	3.1.01.2872	3.1.01.2872	3.1.01.2883
	1550-1660	1050-1250	3.1.01.2807	3.1.01.2818	3.1.01.2829	3.1.01.2840	3.1.01.2851	3.1.01.2862	3.1.01.2873	3.1.01.2873	3.1.01.2884
	1670-1830	460-1050	3.1.01.2808	3.1.01.2819	3.1.01.2830	3.1.01.2841	3.1.01.2852	3.1.01.2863	3.1.01.2874	3.1.01.2874	3.1.01.2885
	1670-1830	1050-1360	3.1.01.2809	3.1.01.2820	3.1.01.2831	3.1.01.2842	3.1.01.2853	3.1.01.2864	3.1.01.2875	3.1.01.2875	3.1.01.2886
	1840-2030	460-1050	3.1.01.2810	3.1.01.2821	3.1.01.2832	3.1.01.2843	3.1.01.2854	3.1.01.2865	3.1.01.2876	3.1.01.2876	3.1.01.2887
	1840-2030	1050-1360	3.1.01.2811	3.1.01.2822	3.1.01.2833	3.1.01.2844	3.1.01.2855	3.1.01.2866	3.1.01.2877	3.1.01.2877	3.1.01.2888
	2040-2600	1050-1360	3.1.01.2812	3.1.01.2823	3.1.01.2834	3.1.01.2845	3.1.01.2856	3.1.01.2867	3.1.01.2878	3.1.01.2878	3.1.01.2889
	2610-2660	1050-1360	3.1.01.2812	3.1.01.2823	3.1.01.2834	3.1.01.2845	3.1.01.2856	3.1.01.2867	3.1.01.2878	3.1.01.2878	3.1.01.2889

Nous consulter

CARACTERISTIQUES

Caractéristiques certifiées	MODE 0	MODE 1	MODE 2
Résistance au feu (E et EI)	✓	✓	✓
Sens du feu	✓	✓	✓
Domaine dimensionnel (l*h)	✓	✓	✓
Compatibilité du produit avec le SSI (NFS 61937-1, 2, 3 et 4)	non applicable		✓
Validation de la notice technique	✓	✓	✓
Validation de la notice de pose	✓	✓	✓
Assistance téléphonique du fabricant aux utilisateurs, prescripteurs, poseurs	✓	✓	✓
Utilisation pour Personnes à Mobilité Réduite (PMR)	optionnel	optionnel	optionnel

Mode 0 :
Porte normalement fermée sans système de refermeture

Mode 1 :
Porte normalement fermée équipée d'un système de refermeture

Mode 2 :
Porte dont la position d'attente est quelconque (généralement ouverte) équipée d'un système de retenue et d'un système de fermeture

NORME NF

STANDARD
RAL 7035 LISSE
RAL 7040 TEXTURÉ

RAL SPECIAL TEXTURE
ET STRATIFIÉ

LES + DE LA CERTIFICATION NF POUR LES PORTES RESISTANT AU FEU

- **Traçabilité :** les caractéristiques de performance sont marquées sur la porte
- **Qualité constante :** la fabrication des portes est garantie par un système qualité contrôlé
- **Information :** le certificat ainsi que les notices techniques et de pose sont toujours fournis avec le produit
- **Reconnaissance :** le certificat est reconnu par les prescripteurs et contrôleurs techniques

DIMENSIONS

STANDARD

CF64 1V60NF - 1 Vantail Bâti Z d'Angle

Réservation		Passage Libre de 180°		Passage Utile à 90°		Hors tout		Jeu de montage		Référence
Largeur	Hauteur	Largeur	Hauteur	Largeur	Hauteur	Largeur	Hauteur	Largeur	Hauteur	PORTEMETAL
800	**2 060**	712	2 015	683	2 015	780	2 047	20	13	**3.1.01.1282**
890	**2 060**	802	2 015	773	2 015	870	2 047	20	13	**3.1.01.1283**
990	**2 060**	902	2 015	873	2 015	970	2 047	20	13	**3.1.01.1284**
1 100	**2 060**	1 012	2 015	983	2 015	1 080	2 047	20	13	**3.1.01.1285**
1 200	**2 060**	1 112	2 015	1 083	2 015	1 180	2 047	20	13	**3.1.01.1286**
800	**2 100**	712	2 055	683	2 055	780	2 087	20	13	**3.1.01.1287**
890	**2 100**	802	2 055	773	2 055	870	2 087	20	13	**3.1.01.1288**
990	**2 100**	902	2 055	873	2 055	970	2 087	20	13	**3.1.01.1289**
1 100	**2 100**	1 012	2 055	983	2 055	1 080	2 087	20	13	**3.1.01.1290**
1 200	**2 100**	1 112	2 055	1 083	2 055	1 180	2 087	20	13	**3.1.01.1291**
800	**2 150**	712	2 105	683	2 105	780	2 137	20	13	**3.1.01.1292**
890	**2 150**	802	2 105	773	2 105	870	2 137	20	13	**3.1.01.1293**
990	**2 150**	902	2 105	873	2 105	970	2 137	20	13	**3.1.01.1294**
1 100	**2 150**	1 012	2 105	983	2 105	1 080	2 137	20	13	**3.1.01.1295**
1 200	**2 150**	1 112	2 105	1 083	2 105	1 180	2 137	20	13	**3.1.01.1296**

CF64 1V60NF - 1 Vantail Bâti U Tunnel

Réservation		Passage Libre de 180°		Passage Utile à 90°		Hors tout		Jeu de montage		Référence
Largeur	Hauteur	Largeur	Hauteur	Largeur	Hauteur	Largeur	Hauteur	Largeur	Hauteur	PORTEMETAL
860	**2 085**	736	2 026	696	2 026	846	2 080	14	5	**3.1.01.2890**
950	**2 085**	826	2 026	786	2 026	936	2 080	14	5	**3.1.01.2891**
1 050	**2 085**	926	2 026	886	2 026	1 036	2 080	14	5	**3.1.01.2892**
1 160	**2 085**	1 036	2 026	996	2 026	1 146	2 080	14	5	**3.1.01.2893**
1 260	**2 085**	1 136	2 026	1 096	2 026	1 246	2 080	14	5	**3.1.01.2894**
860	**2 125**	736	2 066	696	2 066	846	2 120	14	5	**3.1.01.2895**
950	**2 125**	826	2 066	786	2 066	936	2 120	14	5	**3.1.01.2896**
1 050	**2 125**	926	2 066	886	2 066	1 036	2 120	14	5	**3.1.01.2897**
1 160	**2 125**	1 036	2 066	996	2 066	1 146	2 120	14	5	**3.1.01.2898**
1 260	**2 125**	1 136	2 066	1 096	2 066	1 246	2 120	14	5	**3.1.01.2899**
860	**2 175**	736	2 116	696	2 116	846	2 170	14	5	**3.1.01.2900**
950	**2 175**	826	2 116	786	2 116	936	2 170	14	5	**3.1.01.2901**
1 050	**2 175**	926	2 116	886	2 116	1 036	2 170	14	5	**3.1.01.2902**
1 160	**2 175**	1 036	2 116	996	2 116	1 146	2 170	14	5	**3.1.01.2903**
1 260	**2 175**	1 136	2 116	1 096	2 116	1 246	2 170	14	5	**3.1.01.2904**

FICHE TECHNIQUE

CARACTERISTIQUE	DESCRIPTIF
STRUCTURE	**CF64** Vantail de 63 mm d'épaisseur assemblé avec deux plaques d'acier galvanisé de 8/10ème d'épaisseur Remplissage par 2 panneaux de laine de roche (plâtre 15 mm) Poids du vantail 25 kg/m² ---------- **En option** ---------- **Inox** **Tôle 10/10ème**
PERFORMANCES	**Coupe Feu EI2 60** **Coefficient Thermique Ud** 1.4 W/m²K pour 1 vantail 1.6 W/m²K pour 2 vantaux ---------- **En option** ---------- **Acoustique** 36 dB (-3;-8)- 11-3146-1430 (1 Vantail) avec oculus : 35 dB (-1 ;-5) - 11-3146-1431 35 dB (-2;-7)- 11-3146-1428 (2 Vantaux) avec oculus : 33 dB (-2;- 5)- 11-3146-1429 **CR2 : RA-EFF0022**
HOMOLOGATIONS	**PV : EFR-24-000707** **MARQUAGE NF** ---------- **En option** ---------- DAS
BÂTIS	Bâti pré-percé pour fixation mais aussi équipé de pattes de scellement de 1.55mm Z en angle / U en tunnel ---------- **En option** ---------- Autres Bâtis *Cf page **112***
DIMENSIONS Réservation*	

	1 Vantail	2 Vantaux
Minimum	Largeur : 400	Largeur : 800
	Hauteur : 810	Hauteur : 810
Maximum	Largeur : 1360	Largeur : 2660
	Hauteur : 3035	Hauteur : 3035

ACCESSOIRES DE SERIE	Serrure 1 point marquage CE, contre serrure si 2 vantaux 2 Paumelles 1 pions anti-dégondage par vantail Jeu de béquilles noir sur plaque avec réervation cylindre européen Joints coupe-feu + Joints conforts sur Bâti U Cylindre provisoire de chantier (1 clé) ---------- **En option** ---------- Anti-panique, Ferme-Porte, Joints, Seuil, ... *Liste non exhaustive Cf page **126***
FINITIONS	RAL 7040 texturé Gris / RAL 7035 lisse Gris ---------- **En option** ---------- Stratifié (imitation bois, acier, alu) RAL au choix texturé *Cf page **190***

DIMENSIONS

STANDARD

CF64 2V60NF - 2 Vantaux Bâti Z d'Angle

Réservation		Passage Libre de 180°			Passage Utile à 90°			Intérieur Cadre		Jeu de montage		Référence
Largeur	Hauteur	Largeur	Hauteur	Répartition	Largeur	Hauteur	Répartition	Largeur	Hauteur	Largeur	Hauteur	PORTEMETAL
1 190	**2 060**	1 102	2 015	513 + 589	1 044	2 015	481 + 563	1 170	2 047	20	13	**3.1.01.1297**
1 200	**2 060**	1 112	2 015	713 + 399	1 054	2 015	681 + 373	1 180	2 047	20	13	**3.1.01.1298**
1 290	**2 060**	1 202	2 015	563 + 639	1 144	2 015	531 + 613	1 270	2 047	20	13	**3.1.01.1299**
1 390	**2 060**	1 302	2 015	613 + 649	1 244	2 015	581 + 623	1 370	2 047	20	13	**3.1.01.1300**
1 490	**2 060**	1 402	2 015	663 + 739	1 344	2 015	631 + 713	1 470	2 047	20	13	**3.1.01.1301**
1 490	**2 060**	1 402	2 015	903 + 499	1 344	2 015	871 + 473	1 470	2 047	20	13	**3.1.01.1302**
1 590	**2 060**	1 502	2 015	713 + 789	1 444	2 015	681 + 763	1 570	2 047	20	13	**3.1.01.1303**
1 770	**2 060**	1 682	2 015	803 + 879	1 624	2 015	771 + 853	1 750	2 047	20	13	**3.1.01.1304**
1 970	**2 060**	1 882	2 015	903 + 979	1 824	2 015	871 + 953	1 950	2 047	20	13	**3.1.01.1305**
1 190	**2 100**	1 102	2 055	513 + 589	1 044	2 055	481 + 563	1 170	2 087	20	13	**3.1.01.1306**
1 200	**2 100**	1 112	2 055	713 + 399	1 054	2 055	681 + 373	1 180	2 087	20	13	**3.1.01.1307**
1 290	**2 100**	1 202	2 055	563 + 639	1 144	2 055	531 + 613	1 270	2 087	20	13	**3.1.01.1308**
1 390	**2 100**	1 302	2 055	613 + 649	1 244	2 055	581 + 623	1 370	2 087	20	13	**3.1.01.1309**
1 490	**2 100**	1 402	2 055	663 + 739	1 344	2 055	631 + 713	1 470	2 087	20	13	**3.1.01.1310**
1 490	**2 100**	1 402	2 055	903 + 499	1 344	2 055	871 + 473	1 470	2 087	20	13	**3.1.01.1311**
1 590	**2 100**	1 502	2 055	713 + 789	1 444	2 055	681 + 763	1 570	2 087	20	13	**3.1.01.1312**
1 770	**2 100**	1 682	2 055	803 + 879	1 624	2 055	771 + 853	1 750	2 087	20	13	**3.1.01.1313**
1 970	**2 100**	1 882	2 055	903 + 979	1 824	2 055	871 + 953	1 950	2 087	20	13	**3.1.01.1314**
1 190	**2 150**	1 102	2 105	513 + 589	1 044	2 105	481 + 563	1 170	2 137	20	13	**3.1.01.1315**
1 200	**2 150**	1 112	2 105	713 + 399	1 054	2 105	681 + 373	1 180	2 137	20	13	**3.1.01.1316**
1 290	**2 150**	1 202	2 105	563 + 639	1 144	2 105	531 + 613	1 270	2 137	20	13	**3.1.01.1317**
1 390	**2 150**	1 302	2 105	613 + 649	1 244	2 105	581 + 623	1 370	2 137	20	13	**3.1.01.1318**
1 490	**2 150**	1 402	2 105	663 + 739	1 344	2 105	631 + 713	1 470	2 137	20	13	**3.1.01.1319**
1 490	**2 150**	1 402	2 105	903 + 499	1 344	2 105	871 + 473	1 470	2 137	20	13	**3.1.01.1320**
1 590	**2 150**	1 502	2 105	713 + 789	1 444	2 105	681 + 763	1 570	2 137	20	13	**3.1.01.1321**
1 770	**2 150**	1 682	2 105	803 + 879	1 624	2 105	771 + 853	1 750	2 137	20	13	**3.1.01.1322**
1 970	**2 150**	1 882	2 105	903 + 979	1 824	2 105	871 + 953	1 950	2 137	20	13	**3.1.01.1323**

DIMENSIONS

STANDARD

CF64 2V60NF - 2 Vantaux Bâti U Tunnel

Réservation		Passage Libre de 180°			Passage Utile à 90°			Intérieur Cadre		Jeu de montage		Référence
Largeur	Hauteur	Largeur	Hauteur	Répartition	Largeur	Hauteur	Répartition	Largeur	Hauteur	Largeur	Hauteur	PORTEMETAL
1 250	**2 085**	1 132	2 026	494 + 638	1 052	2 026	483 + 569	1 242	2 080	8	5	**3.1.01.2905**
1 260	**2 085**	1 142	2 026	694 + 448	1 062	2 026	683 + 379	1 252	2 080	8	5	**3.1.01.2906**
1 350	**2 085**	1 232	2 026	544 + 688	1 152	2 026	533 + 619	1 342	2 080	8	5	**3.1.01.2907**
1 450	**2 085**	1 332	2 026	594 + 698	1 252	2 026	583 + 629	1 442	2 080	8	5	**3.1.01.2908**
1 550	**2 085**	1 432	2 026	644 + 788	1 352	2 026	633 + 719	1 542	2 080	8	5	**3.1.01.2909**
1 550	**2 085**	1 432	2 026	884 + 548	1 352	2 026	873 + 479	1 542	2 080	8	5	**3.1.01.2910**
1 650	**2 085**	1 532	2 026	694 + 838	1 452	2 026	683 + 769	1 642	2 080	8	5	**3.1.01.2911**
1 830	**2 085**	1 712	2 026	784 + 928	1 632	2 026	773 + 859	1 822	2 080	8	5	**3.1.01.2912**
2 030	**2 085**	1 912	2 026	884 + 1028	1 832	2 026	873 + 959	2 022	2 080	8	5	**3.1.01.2913**
1 250	**2 125**	1 132	2 066	494 + 638	1 052	2 066	483 + 569	1 242	2 120	8	5	**3.1.01.2914**
1 260	**2 125**	1 142	2 066	694 + 448	1 062	2 066	683 + 379	1 252	2 120	8	5	**3.1.01.2915**
1 350	**2 125**	1 232	2 066	544 + 688	1 152	2 066	533 + 619	1 342	2 120	8	5	**3.1.01.2916**
1 450	**2 125**	1 332	2 066	594 + 698	1 252	2 066	583 + 629	1 442	2 120	8	5	**3.1.01.2917**
1 550	**2 125**	1 432	2 066	644 + 788	1 352	2 066	633 + 719	1 542	2 120	8	5	**3.1.01.2918**
1 550	**2 125**	1 432	2 066	884 + 548	1 352	2 066	873 + 479	1 542	2 120	8	5	**3.1.01.2919**
1 650	**2 125**	1 532	2 066	694 + 838	1 452	2 066	683 + 769	1 642	2 120	8	5	**3.1.01.2920**
1 830	**2 125**	1 712	2 066	784 + 928	1 632	2 066	773 + 859	1 822	2 120	8	5	**3.1.01.2921**
2 030	**2 125**	1 912	2 066	884 + 1028	1 832	2 066	873 + 959	2 022	2 120	8	5	**3.1.01.2922**
1 250	**2 175**	1 132	2 116	494 + 638	1 052	2 116	483 + 569	1 242	2 170	8	5	**3.1.01.2923**
1 260	**2 175**	1 142	2 116	694 + 448	1 062	2 116	683 + 379	1 252	2 170	8	5	**3.1.01.2924**
1 350	**2 175**	1 232	2 116	544 + 688	1 152	2 116	533 + 619	1 342	2 170	8	5	**3.1.01.2925**
1 450	**2 175**	1 332	2 116	594 + 698	1 252	2 116	583 + 629	1 442	2 170	8	5	**3.1.01.2926**
1 550	**2 175**	1 432	2 116	644 + 788	1 352	2 116	633 + 719	1 542	2 170	8	5	**3.1.01.2927**
1 550	**2 175**	1 432	2 116	884 + 548	1 352	2 116	873 + 479	1 542	2 170	8	5	**3.1.01.2928**
1 650	**2 175**	1 532	2 116	694 + 838	1 452	2 116	683 + 769	1 642	2 170	8	5	**3.1.01.2929**
1 830	**2 175**	1 712	2 116	784 + 928	1 632	2 116	773 + 859	1 822	2 170	8	5	**3.1.01.2930**
2 030	**2 175**	1 912	2 116	884 + 1028	1 832	2 116	873 + 959	2 022	2 170	8	5	**3.1.01.2931**

DIMENSIONS

SUR-MESURE

CF64 1V60NF - 1 Vantail Bâti Z d'Angle

Dimensions de Réservation		HAUTEUR									
		810-1410	1420-2050	2060	2070-2140	2100*	2150	2160-2260	2270-2460	2470-2660	2670-3010
LARGEUR	400-600	3.1.01.1324	3.1.01.1324	3.1.01.1329	3.1.01.1334	3.1.01.1339	3.1.01.1344	3.1.01.1349	3.1.01.1349	3.1.01.1354	3.1.01.1359
	610-800	3.1.01.1324	3.1.01.1324	3.1.01.1330	3.1.01.1335	3.1.01.1340	3.1.01.1345	3.1.01.1350	3.1.01.1350	3.1.01.1355	3.1.01.1360
	810-890	3.1.01.1325	3.1.01.1325	3.1.01.1331	3.1.01.1336	3.1.01.1341	3.1.01.1346	3.1.01.1351	3.1.01.1351	3.1.01.1356	3.1.01.1361
	900-990	3.1.01.1326	3.1.01.1326	3.1.01.1332	3.1.01.1337	3.1.01.1342	3.1.01.1347	3.1.01.1352	3.1.01.1352	3.1.01.1357	3.1.01.1362
	1 000	3.1.01.1328	3.1.01.1328	3.1.01.1333	3.1.01.1338	3.1.01.1343	3.1.01.1348	3.1.01.1353	3.1.01.1353	3.1.01.1358	3.1.01.1363
	1010-1300	3.1.01.1328	3.1.01.1328	3.1.01.1333	3.1.01.1338	3.1.01.1343	3.1.01.1348	3.1.01.1353	3.1.01.1353	3.1.01.1358	3.1.01.1363

CF64 2V60NF - 2 Vantaux Bâti Z d'Angle

Dimensions de Réservation		Vantail de Service	HAUTEUR								
			810-2050	2060	2070-2140	2100*	2150	2160-2460	2470	2480-2660	2670-3010
LARGEUR	800-1200	400-800	3.1.01.1364	3.1.01.1375	3.1.01.1386	3.1.01.1397	3.1.01.1408	3.1.01.1419	3.1.01.1430	3.1.01.1430	3.1.01.1441
	900-1300	400-890	3.1.01.1365	3.1.01.1376	3.1.01.1387	3.1.01.1398	3.1.01.1409	3.1.01.1420	3.1.01.1431	3.1.01.1431	3.1.01.1442
	1310-1480	400-990	3.1.01.1366	3.1.01.1377	3.1.01.1388	3.1.01.1399	3.1.01.1410	3.1.01.1421	3.1.01.1432	3.1.01.1432	3.1.01.1443
	1310-1480	990-1070	3.1.01.1367	3.1.01.1378	3.1.01.1389	3.1.01.1400	3.1.01.1411	3.1.01.1422	3.1.01.1433	3.1.01.1433	3.1.01.1444
	1490-1600	400-990	3.1.01.1368	3.1.01.1379	3.1.01.1390	3.1.01.1401	3.1.01.1412	3.1.01.1423	3.1.01.1434	3.1.01.1434	3.1.01.1445
	1490-1600	990-1190	3.1.01.1369	3.1.01.1380	3.1.01.1391	3.1.01.1402	3.1.01.1413	3.1.01.1424	3.1.01.1435	3.1.01.1435	3.1.01.1446
	1610-1770	400-990	3.1.01.1370	3.1.01.1381	3.1.01.1392	3.1.01.1403	3.1.01.1414	3.1.01.1425	3.1.01.1436	3.1.01.1436	3.1.01.1447
	1610-1770	990-1300	3.1.01.1371	3.1.01.1382	3.1.01.1393	3.1.01.1404	3.1.01.1415	3.1.01.1426	3.1.01.1437	3.1.01.1437	3.1.01.1448
	1780-1970	400-990	3.1.01.1372	3.1.01.1383	3.1.01.1394	3.1.01.1405	3.1.01.1416	3.1.01.1427	3.1.01.1438	3.1.01.1438	3.1.01.1449
	1780-1970	990-1300	3.1.01.1373	3.1.01.1384	3.1.01.1395	3.1.01.1406	3.1.01.1417	3.1.01.1428	3.1.01.1439	3.1.01.1439	3.1.01.1450
	1980-2070	990-1300	3.1.01.1374	3.1.01.1385	3.1.01.1396	3.1.01.1407	3.1.01.1418	3.1.01.1429	3.1.01.1440	3.1.01.1440	3.1.01.1451
	2080-2600	990-1300	3.1.01.1374	3.1.01.1385	3.1.01.1396	3.1.01.1407	3.1.01.1418	3.1.01.1429	3.1.01.1440	3.1.01.1440	3.1.01.1451

Nous consulter

DIMENSIONS

SUR-MESURE

CF64 1V60NF - 1 Vantail Bâti U Tunnel

Dimensions de Réservation		HAUTEUR									
		835-1435	1445-2075	2085	2095-2165	2125*	2175	2185-2285	2295-2485	2495-2685	2695-3035
LARGEUR	460-660	3.1.01.2932	3.1.01.2932	3.1.01.2937	3.1.01.2942	3.1.01.2947	3.1.01.2952	3.1.01.2957	3.1.01.2957	3.1.01.2962	3.1.01.2967
	670-860	3.1.01.2932	3.1.01.2932	3.1.01.2938	3.1.01.2943	3.1.01.2948	3.1.01.2953	3.1.01.2958	3.1.01.2958	3.1.01.2963	3.1.01.2968
	870-950	3.1.01.2933	3.1.01.2933	3.1.01.2939	3.1.01.2944	3.1.01.2949	3.1.01.2954	3.1.01.2959	3.1.01.2959	3.1.01.2964	3.1.01.2969
	960-1050	3.1.01.2934	3.1.01.2934	3.1.01.2940	3.1.01.2945	3.1.01.2950	3.1.01.2955	3.1.01.2960	3.1.01.2960	3.1.01.2965	3.1.01.2970
	1 060	3.1.01.2936	3.1.01.2936	3.1.01.2941	3.1.01.2946	3.1.01.2951	3.1.01.2956	3.1.01.2961	3.1.01.2961	3.1.01.2966	3.1.01.2971
	1070-1360	3.1.01.2936	3.1.01.2936	3.1.01.2941	3.1.01.2946	3.1.01.2951	3.1.01.2956	3.1.01.2961	3.1.01.2961	3.1.01.2966	3.1.01.2971

CF64 2V60NF - 2 Vantaux Bâti U Tunnel

Dimensions de Réservation		Vantail de Service	HAUTEUR								
			835-2075	2085	2095-2165	2125*	2175	2185-2485	2495	2505-2685	2695-3035
LARGEUR	860-1260	460-860	3.1.01.2972	3.1.01.2983	3.1.01.2994	3.1.01.3005	3.1.01.3016	3.1.01.3027	3.1.01.3038	3.1.01.3038	3.1.01.3049
	960-1360	460-950	3.1.01.2973	3.1.01.2984	3.1.01.2995	3.1.01.3006	3.1.01.3017	3.1.01.3028	3.1.01.3039	3.1.01.3039	3.1.01.3050
	1370-1540	460-1050	3.1.01.2974	3.1.01.2985	3.1.01.2996	3.1.01.3007	3.1.01.3018	3.1.01.3029	3.1.01.3040	3.1.01.3040	3.1.01.3051
	1370-1540	1050-1130	3.1.01.2975	3.1.01.2986	3.1.01.2997	3.1.01.3008	3.1.01.3019	3.1.01.3030	3.1.01.3041	3.1.01.3041	3.1.01.3052
	1550-1660	460-1050	3.1.01.2976	3.1.01.2987	3.1.01.2998	3.1.01.3009	3.1.01.3020	3.1.01.3031	3.1.01.3042	3.1.01.3042	3.1.01.3053
	1550-1660	1050-1250	3.1.01.2977	3.1.01.2988	3.1.01.2999	3.1.01.3010	3.1.01.3021	3.1.01.3032	3.1.01.3043	3.1.01.3043	3.1.01.3054
	1670-1830	460-1050	3.1.01.2978	3.1.01.2989	3.1.01.3000	3.1.01.3011	3.1.01.3022	3.1.01.3033	3.1.01.3044	3.1.01.3044	3.1.01.3055
	1670-1830	1050-1360	3.1.01.2979	3.1.01.2990	3.1.01.3001	3.1.01.3012	3.1.01.3023	3.1.01.3034	3.1.01.3045	3.1.01.3045	3.1.01.3056
	1840-2030	460-1050	3.1.01.2980	3.1.01.2991	3.1.01.3002	3.1.01.3013	3.1.01.3024	3.1.01.3035	3.1.01.3046	3.1.01.3046	3.1.01.3057
	1840-2030	1050-1360	3.1.01.2981	3.1.01.2992	3.1.01.3003	3.1.01.3014	3.1.01.3025	3.1.01.3036	3.1.01.3047	3.1.01.3047	3.1.01.3058
	2040-2130	1050-1360	3.1.01.2982	3.1.01.2993	3.1.01.3004	3.1.01.3015	3.1.01.3026	3.1.01.3037	3.1.01.3048	3.1.01.3048	3.1.01.3059
	2140-2660	1050-1360	3.1.01.2982	3.1.01.2993	3.1.01.3004	3.1.01.3015	3.1.01.3026	3.1.01.3037	3.1.01.3048	3.1.01.3048	3.1.01.3059

Nous consulter

DIMENSIONS

STANDARD

CF64 1V120NF- 1 Vantail Bâti Z d'Angle

Réservation		Passage Libre de 180°		Passage Utile à 90°		Hors tout		Jeu de montage		Référence
Largeur	Hauteur	Largeur	Hauteur	Largeur	Hauteur	Largeur	Hauteur	Largeur	Hauteur	PORTEMETAL
800	**2 060**	712	2 015	683	2 015	780	2 047	20	13	**3.1.01.1452**
890	**2 060**	802	2 015	773	2 015	870	2 047	20	13	**3.1.01.1453**
990	**2 060**	902	2 015	873	2 015	970	2 047	20	13	**3.1.01.1454**
1 100	**2 060**	1 012	2 015	983	2 015	1 080	2 047	20	13	**3.1.01.1455**
800	**2 100**	712	2 055	683	2 055	780	2 087	20	13	**3.1.01.1456**
890	**2 100**	802	2 055	773	2 055	870	2 087	20	13	**3.1.01.1457**
990	**2 100**	902	2 055	873	2 055	970	2 087	20	13	**3.1.01.1458**
1 100	**2 100**	1 012	2 055	983	2 055	1 080	2 087	20	13	**3.1.01.1459**
800	**2 150**	712	2 105	683	2 105	780	2 137	20	13	**3.1.01.1460**
890	**2 150**	802	2 105	773	2 105	870	2 137	20	13	**3.1.01.1461**
990	**2 150**	902	2 105	873	2 105	970	2 137	20	13	**3.1.01.1462**
1 100	**2 150**	1 012	2 105	983	2 105	1 080	2 137	20	13	**3.1.01.1463**

CF64 1V120NF - 1 Vantail Bâti U Tunnel

Réservation		Passage Libre de 180°		Passage Utile à 90°		Hors tout		Jeu de montage		Référence
Largeur	Hauteur	Largeur	Hauteur	Largeur	Hauteur	Largeur	Hauteur	Largeur	Hauteur	PORTEMETAL
860	**2 085**	736	2 026	696	2 026	846	2 080	14	5	**3.1.01.3060**
950	**2 085**	826	2 026	786	2 026	936	2 080	14	5	**3.1.01.3061**
1 050	**2 085**	926	2 026	886	2 026	1 036	2 080	14	5	**3.1.01.3062**
1 160	**2 085**	1 036	2 026	996	2 026	1 146	2 080	14	5	**3.1.01.3063**
860	**2 125**	736	2 066	696	2 066	846	2 120	14	5	**3.1.01.3064**
950	**2 125**	826	2 066	786	2 066	936	2 120	14	5	**3.1.01.3065**
1 050	**2 125**	926	2 066	886	2 066	1 036	2 120	14	5	**3.1.01.3066**
1 160	**2 125**	1 036	2 066	996	2 066	1 146	2 120	14	5	**3.1.01.3067**
860	**2 175**	736	2 116	696	2 116	846	2 170	14	5	**3.1.01.3068**
950	**2 175**	826	2 116	786	2 116	936	2 170	14	5	**3.1.01.3069**
1 050	**2 175**	926	2 116	886	2 116	1 036	2 170	14	5	**3.1.01.3070**
1 160	**2 175**	1 036	2 116	996	2 116	1 146	2 170	14	5	**3.1.01.3071**

FICHE TECHNIQUE

CARACTERISTIQUE	DESCRIPTIF
STRUCTURE	**CF64** Vantail de 63 mm d'épaisseur assemblé avec deux plaques d'acier galvanisé de 8/10ème d'épaisseur Remplissage par 2 panneaux de laine de roche (plâtre 15 mm) Poids du vantail 45 kg/m² ---------- **En option** ---------- **Inox** **Tôle 10/10ème**
PERFORMANCES	**Coupe Feu EI2120** **Coefficient Thermique Ud** 1.4 W/m²K pour 1 vantail 1.6 W/m²K pour 2 vantaux ---------- **En option** ---------- **Acoustique** 36 dB (-3;-8)- 11-3146-1430 (1 Vantail) avec oculus : 35 dB (-1 ;-5) - 11-3146-1431 35 dB (-2;-7)- 11-3146-1428 (2 Vantaux) avec oculus : 33 dB (-2;- 5)- 11-3146-1429 **CR2 : RA-EFF0022** Kit étanchéité fumée SA / S200 (11-3146-1431) (11-3146-1430)
HOMOLOGATIONS	**PV : EFR-24-000709 / EFR-24-000710 (MEGA)** **MARQUAGE NF** ---------- **En option** ---------- DAS
BÂTIS	Bâti pré-percé pour fixation mais aussi équipé de pattes de scellement de 1.55mm Z en angle / U en tunnel ---------- **En option** ---------- Autres Bâtis *Cf page **112***
DIMENSIONS Réservation	

	1 Vantail	2 Vantaux
Minimum	Largeur : 400	Largeur : 800
	Hauteur : 810	Hauteur : 810
Maximum	Largeur : 1360	Largeur : 2660
	Hauteur : 3035	Hauteur : 3035

ACCESSOIRES DE SERIE	Serrure 1 point marquage CE, contre serrure si 2 vantaux 2 Paumelles 1 pions anti-dégondage par vantail Jeu de béquilles noir sur plaque avec réervation cylindre européen Joints coupe-feu + Joints conforts sur Bâti U Cylindre provisoire de chantier (1 clé) ---------- **En option** ---------- Anti-panique, Ferme-Porte, Joints, Seuil, ... *Liste non exhaustive Cf page **126***
FINITIONS	RAL 7040 texturé Gris / RAL 7035 lisse Gris ---------- **En option** ---------- Stratifié (imitation bois, acier, alu) RAL au choix texturé *Cf page **190***

DIMENSIONS

STANDARD

CF64 2V120NF - 2 Vantaux Bâti Z d'Angle

Réservation		Passage Libre de 180°			Passage Utile à 90°			Intérieur Cadre		Jeu de montage		Référence
Largeur	Hauteur	Largeur	Hauteur	Répartition	Largeur	Hauteur	Répartition	Largeur	Hauteur	Largeur	Hauteur	PORTEMETAL
1 200	**2 060**	1 112	2 015	513 + 599	1 054	2 015	481 + 573	1 180	2 047	20	13	**3.1.01.1464**
1 300	**2 060**	1 212	2 015	563 + 649	1 154	2 015	531 + 623	1 280	2 047	20	13	**3.1.01.1465**
1 400	**2 060**	1 312	2 015	613 + 699	1 254	2 015	581 + 673	1 380	2 047	20	13	**3.1.01.1466**
1 500	**2 060**	1 412	2 015	663 + 749	1 354	2 015	631 + 723	1 480	2 047	20	13	**3.1.01.1467**
1 600	**2 060**	1 512	2 015	713 + 799	1 454	2 015	681 + 773	1 580	2 047	20	13	**3.1.01.1468**
1 780	**2 060**	1 692	2 015	803 + 889	1 634	2 015	771 + 863	1 760	2 047	20	13	**3.1.01.1469**
1 200	**2 100**	1 112	2 055	513 + 599	1 054	2 055	481 + 573	1 180	2 087	20	13	**3.1.01.1470**
1 300	**2 100**	1 212	2 055	563 + 649	1 154	2 055	531 + 623	1 280	2 087	20	13	**3.1.01.1471**
1 400	**2 100**	1 312	2 055	613 + 699	1 254	2 055	581 + 673	1 380	2 087	20	13	**3.1.01.1472**
1 500	**2 100**	1 412	2 055	663 + 749	1 354	2 055	631 + 723	1 480	2 087	20	13	**3.1.01.1473**
1 600	**2 100**	1 512	2 055	713 + 799	1 454	2 055	681 + 773	1 580	2 087	20	13	**3.1.01.1474**
1 780	**2 100**	1 692	2 055	803 + 889	1 634	2 055	771 + 863	1 760	2 087	20	13	**3.1.01.1475**
1 200	**2 150**	1 112	2 105	513 + 599	1 054	2 105	481 + 573	1 180	2 137	20	13	**3.1.01.1476**
1 300	**2 150**	1 212	2 105	563 + 649	1 154	2 105	531 + 623	1 280	2 137	20	13	**3.1.01.1477**
1 400	**2 150**	1 312	2 105	613 + 699	1 254	2 105	581 + 673	1 380	2 137	20	13	**3.1.01.1478**
1 500	**2 150**	1 412	2 105	663 + 749	1 354	2 105	631 + 723	1 480	2 137	20	13	**3.1.01.1479**
1 600	**2 150**	1 512	2 105	713 + 799	1 454	2 105	681 + 773	1 580	2 137	20	13	**3.1.01.1480**
1 780	**2 150**	1 692	2 105	803 + 889	1 634	2 105	771 + 863	1 760	2 137	20	13	**3.1.01.1481**

DIMENSIONS

STANDARD

CF64 2V120NF - 2 Vantaux Bâti U Tunnel

Réservation		Passage Libre de 180°			Passage Utile à 90°			Intérieur Cadre		Jeu de montage		Référence
Largeur	Hauteur	Largeur	Hauteur	Répartition	Largeur	Hauteur	Répartition	Largeur	Hauteur	Largeur	Hauteur	PORTEMETAL
1 260	**2 085**	1 142	2 026	494 + 648	1 062	2 026	483 + 579	1 252	2 080	8	5	**3.1.01.3072**
1 360	**2 085**	1 242	2 026	544 + 698	1 162	2 026	533 + 629	1 352	2 080	8	5	**3.1.01.3073**
1 460	**2 085**	1 342	2 026	594 + 748	1 262	2 026	583 + 679	1 452	2 080	8	5	**3.1.01.3074**
1 560	**2 085**	1 442	2 026	644 + 798	1 362	2 026	633 + 729	1 552	2 080	8	5	**3.1.01.3075**
1 660	**2 085**	1 542	2 026	694 + 848	1 462	2 026	683 + 779	1 652	2 080	8	5	**3.1.01.3076**
1 840	**2 085**	1 722	2 026	784 + 938	1 642	2 026	773 + 869	1 832	2 080	8	5	**3.1.01.3077**
1 260	**2 125**	1 142	2 066	494 + 648	1 062	2 066	483 + 579	1 252	2 120	8	5	**3.1.01.3078**
1 360	**2 125**	1 242	2 066	544 + 698	1 162	2 066	533 + 629	1 352	2 120	8	5	**3.1.01.3079**
1 460	**2 125**	1 342	2 066	594 + 748	1 262	2 066	583 + 679	1 452	2 120	8	5	**3.1.01.3080**
1 560	**2 125**	1 442	2 066	644 + 798	1 362	2 066	633 + 729	1 552	2 120	8	5	**3.1.01.3081**
1 660	**2 125**	1 542	2 066	694 + 848	1 462	2 066	683 + 779	1 652	2 120	8	5	**3.1.01.3082**
1 840	**2 125**	1 722	2 066	784 + 938	1 642	2 066	773 + 869	1 832	2 120	8	5	**3.1.01.3083**
1 260	**2 175**	1 142	2 116	494 + 648	1 062	2 116	483 + 579	1 252	2 170	8	5	**3.1.01.3084**
1 360	**2 175**	1 242	2 116	544 + 698	1 162	2 116	533 + 629	1 352	2 170	8	5	**3.1.01.3085**
1 460	**2 175**	1 342	2 116	594 + 748	1 262	2 116	583 + 679	1 452	2 170	8	5	**3.1.01.3086**
1 560	**2 175**	1 442	2 116	644 + 798	1 362	2 116	633 + 729	1 552	2 170	8	5	**3.1.01.3087**
1 660	**2 175**	1 542	2 116	694 + 848	1 462	2 116	683 + 779	1 652	2 170	8	5	**3.1.01.3088**
1 840	**2 175**	1 722	2 116	784 + 938	1 642	2 116	773 + 869	1 832	2 170	8	5	**3.1.01.3089**

DIMENSIONS

SUR-MESURE

CF64 1V120NF - 1 Vantail Bâti Z d'Angle

Dimensions de Réservation		HAUTEUR									
		810-1400	1410-2050	2060	2070-2140	2100*	2150	2160-2260	2270-2460	2470-2660	2670-3010
LARGEUR	400-590	3.1.01.1482	3.1.01.1482	3.1.01.1487	3.1.01.1492	3.1.01.1497	3.1.01.1502	3.1.01.1507	3.1.01.1507	3.1.01.1512	3.1.01.1517
	600-800	3.1.01.1482	3.1.01.1482	3.1.01.1487	3.1.01.1492	3.1.01.1497	3.1.01.1502	3.1.01.1507	3.1.01.1512	3.1.01.1512	3.1.01.1517
	810-890	3.1.01.1483	3.1.01.1483	3.1.01.1488	3.1.01.1493	3.1.01.1498	3.1.01.1503	3.1.01.1508	3.1.01.1508	3.1.01.1513	3.1.01.1518
	900-990	3.1.01.1484	3.1.01.1484	3.1.01.1489	3.1.01.1494	3.1.01.1499	3.1.01.1504	3.1.01.1509	3.1.01.1509	3.1.01.1514	3.1.01.1519
	1000-1000	3.1.01.1485	3.1.01.1485	3.1.01.1490	3.1.01.1495	3.1.01.1500	3.1.01.1505	3.1.01.1510	3.1.01.1510	3.1.01.1515	3.1.01.1520
	1010-1100	3.1.01.1485	3.1.01.1485	3.1.01.1490	3.1.01.1495	3.1.01.1500	3.1.01.1505	3.1.01.1510	3.1.01.1515	3.1.01.1515	3.1.01.1520
	1110-1330	3.1.01.1486	3.1.01.1486	3.1.01.1491	3.1.01.1496	3.1.01.1501	3.1.01.1506	3.1.01.1511	3.1.01.1511	3.1.01.1516	3.1.01.1521

CF64 2V120NF - 2 Vantaux Bâti Z d'Angle

Dimensions de Réservation		Vantail de Service	HAUTEUR								
			810-1610	1620-2050	2060	2070-2140	2100*	2150	2160-2460	2470-2660	2670-3010
LARGEUR	800-890	400-800	3.1.01.1522	3.1.01.1522	3.1.01.1533	3.1.01.1544	3.1.01.1555	3.1.01.1566	3.1.01.1577	3.1.01.1588	3.1.01.1599
	900-1200	400-800	3.1.01.1522	3.1.01.1522	3.1.01.1533	3.1.01.1544	3.1.01.1555	3.1.01.1566	3.1.01.1577	3.1.01.1588	3.1.01.1599
	900-1300	400-890	3.1.01.1523	3.1.01.1523	3.1.01.1534	3.1.01.1545	3.1.01.1556	3.1.01.1567	3.1.01.1578	3.1.01.1589	3.1.01.1600
	1310-1480	400-990	3.1.01.1524	3.1.01.1524	3.1.01.1535	3.1.01.1546	3.1.01.1557	3.1.01.1568	3.1.01.1579	3.1.01.1590	3.1.01.1601
	1310-1480	990-1070	3.1.01.1525	3.1.01.1525	3.1.01.1536	3.1.01.1547	3.1.01.1558	3.1.01.1569	3.1.01.1580	3.1.01.1591	3.1.01.1602
	1490-1600	400-990	3.1.01.1526	3.1.01.1526	3.1.01.1537	3.1.01.1548	3.1.01.1559	3.1.01.1570	3.1.01.1581	3.1.01.1592	3.1.01.1603
	1490-1600	990-1190	3.1.01.1527	3.1.01.1527	3.1.01.1538	3.1.01.1549	3.1.01.1560	3.1.01.1571	3.1.01.1582	3.1.01.1593	3.1.01.1604
	1610-1770	400-990	3.1.01.1528	3.1.01.1528	3.1.01.1539	3.1.01.1550	3.1.01.1561	3.1.01.1572	3.1.01.1583	3.1.01.1594	3.1.01.1605
	1610-1770	990-1300	3.1.01.1529	3.1.01.1529	3.1.01.1540	3.1.01.1551	3.1.01.1562	3.1.01.1573	3.1.01.1584	3.1.01.1595	3.1.01.1606
	1780-1800	400-990	3.1.01.1530	3.1.01.1530	3.1.01.1541	3.1.01.1552	3.1.01.1563	3.1.01.1574	3.1.01.1585	3.1.01.1596	3.1.01.1607
	1780-1800	990-1300	3.1.01.1531	3.1.01.1531	3.1.01.1542	3.1.01.1553	3.1.01.1564	3.1.01.1575	3.1.01.1586	3.1.01.1597	3.1.01.1608
	1810-1970	400-990	3.1.01.1530	3.1.01.1530	3.1.01.1541	3.1.01.1552	3.1.01.1563	3.1.01.1574	3.1.01.1585	3.1.01.1596	3.1.01.1607
	1810-1970	990-1300	3.1.01.1531	3.1.01.1531	3.1.01.1542	3.1.01.1553	3.1.01.1564	3.1.01.1575	3.1.01.1586	3.1.01.1597	3.1.01.1608
	1980-2600	990-1300	3.1.01.1532	3.1.01.1532	3.1.01.1543	3.1.01.1554	3.1.01.1565	3.1.01.1576	3.1.01.1587	3.1.01.1598	3.1.01.1609

Nous consulter

DIMENSIONS

SUR-MESURE

CF64 1V120NF - 1 Vantail Bâti U Tunnel

Dimensions de Réservation		HAUTEUR									
		835-1425	1435-2075	2085	2095-2165	2125*	2175	2185-2285	2295-2485	2495-2685	2695-3035
LARGEUR	460-650	3.1.01.3090	3.1.01.3090	3.1.01.3095	3.1.01.3100	3.1.01.3105	3.1.01.3110	3.1.01.3115	3.1.01.3115	3.1.01.3120	3.1.01.3125
	660-860	3.1.01.3090	3.1.01.3090	3.1.01.3095	3.1.01.3100	3.1.01.3105	3.1.01.3110	3.1.01.3115	3.1.01.3120	3.1.01.3120	3.1.01.3125
	870-950	3.1.01.3091	3.1.01.3091	3.1.01.3096	3.1.01.3101	3.1.01.3106	3.1.01.3111	3.1.01.3116	3.1.01.3116	3.1.01.3121	3.1.01.3126
	960-1050	3.1.01.3092	3.1.01.3092	3.1.01.3097	3.1.01.3102	3.1.01.3107	3.1.01.3112	3.1.01.3117	3.1.01.3117	3.1.01.3122	3.1.01.3127
	1060-1060	3.1.01.3093	3.1.01.3093	3.1.01.3098	3.1.01.3103	3.1.01.3108	3.1.01.3113	3.1.01.3118	3.1.01.3118	3.1.01.3123	3.1.01.3128
	1070-1160	3.1.01.3093	3.1.01.3093	3.1.01.3098	3.1.01.3103	3.1.01.3108	3.1.01.3113	3.1.01.3118	3.1.01.3123	3.1.01.3123	3.1.01.3128
	1170-1390	3.1.01.3094	3.1.01.3094	3.1.01.3099	3.1.01.3104	3.1.01.3109	3.1.01.3114	3.1.01.3119	3.1.01.3119	3.1.01.3124	3.1.01.3129

CF64 2V120NF - 2 Vantaux Bâti U Tunnel

Dimensions de Réservation		Vantail de Service	HAUTEUR								
			835-1635	1645-2075	2085	2095-2165	2125*	2175	2185-2485	2495-2685	2695-3035
LARGEUR	860-950	460-860	3.1.01.3130	3.1.01.3130	3.1.01.3141	3.1.01.3152	3.1.01.3163	3.1.01.3174	3.1.01.3185	3.1.01.3196	3.1.01.3207
	960-1260	460-860	3.1.01.3130	3.1.01.3130	3.1.01.3141	3.1.01.3152	3.1.01.3163	3.1.01.3174	3.1.01.3185	3.1.01.3196	3.1.01.3207
	960-1360	460-950	3.1.01.3131	3.1.01.3131	3.1.01.3142	3.1.01.3153	3.1.01.3164	3.1.01.3175	3.1.01.3186	3.1.01.3197	3.1.01.3208
	1370-1540	460-1050	3.1.01.3132	3.1.01.3132	3.1.01.3143	3.1.01.3154	3.1.01.3165	3.1.01.3176	3.1.01.3187	3.1.01.3198	3.1.01.3209
	1370-1540	1050-1130	3.1.01.3133	3.1.01.3133	3.1.01.3144	3.1.01.3155	3.1.01.3166	3.1.01.3177	3.1.01.3188	3.1.01.3199	3.1.01.3210
	1550-1660	460-1050	3.1.01.3134	3.1.01.3134	3.1.01.3145	3.1.01.3156	3.1.01.3167	3.1.01.3178	3.1.01.3189	3.1.01.3200	3.1.01.3211
	1550-1660	1050-1250	3.1.01.3135	3.1.01.3135	3.1.01.3146	3.1.01.3157	3.1.01.3168	3.1.01.3179	3.1.01.3190	3.1.01.3201	3.1.01.3212
	1670-1830	460-1050	3.1.01.3136	3.1.01.3136	3.1.01.3147	3.1.01.3158	3.1.01.3169	3.1.01.3180	3.1.01.3191	3.1.01.3202	3.1.01.3213
	1670-1830	1050-1360	3.1.01.3137	3.1.01.3137	3.1.01.3148	3.1.01.3159	3.1.01.3170	3.1.01.3181	3.1.01.3192	3.1.01.3203	3.1.01.3214
	1840-1860	460-1050	3.1.01.3138	3.1.01.3138	3.1.01.3149	3.1.01.3160	3.1.01.3171	3.1.01.3182	3.1.01.3193	3.1.01.3204	3.1.01.3215
	1840-1860	1050-1360	3.1.01.3139	3.1.01.3139	3.1.01.3150	3.1.01.3161	3.1.01.3172	3.1.01.3183	3.1.01.3194	3.1.01.3205	3.1.01.3216
	1870-2030	460-1050	3.1.01.3138	3.1.01.3138	3.1.01.3149	3.1.01.3160	3.1.01.3171	3.1.01.3182	3.1.01.3193	3.1.01.3204	3.1.01.3215
	1870-2030	1050-1360	3.1.01.3139	3.1.01.3139	3.1.01.3150	3.1.01.3161	3.1.01.3172	3.1.01.3183	3.1.01.3194	3.1.01.3205	3.1.01.3216
	2040-2660	1050-1360	3.1.01.3140	3.1.01.3140	3.1.01.3151	3.1.01.3162	3.1.01.3173	3.1.01.3184	3.1.01.3195	3.1.01.3206	3.1.01.3217

Nous consulter

PLANS TECHNIQUES

CF64 - 1 Vantail Bâti Z d'Angle

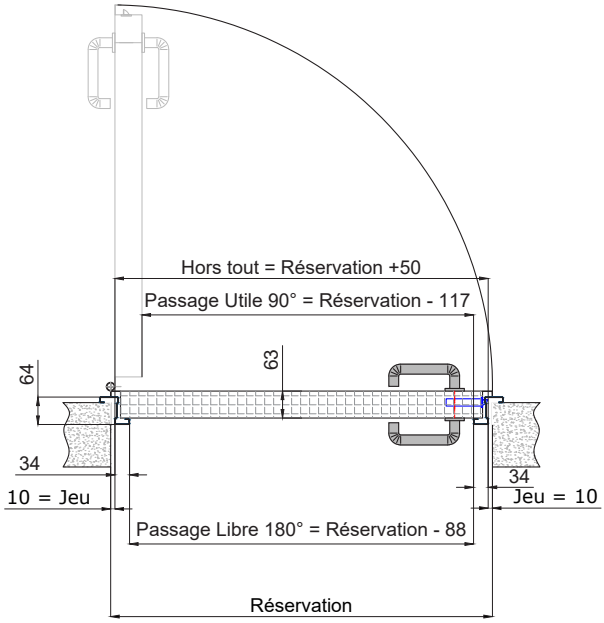

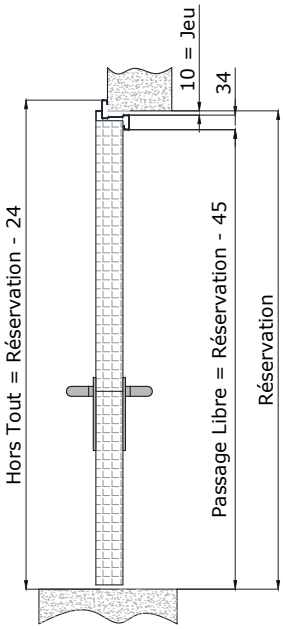

CF64 - 1 Vantail Bâti U Tunnel

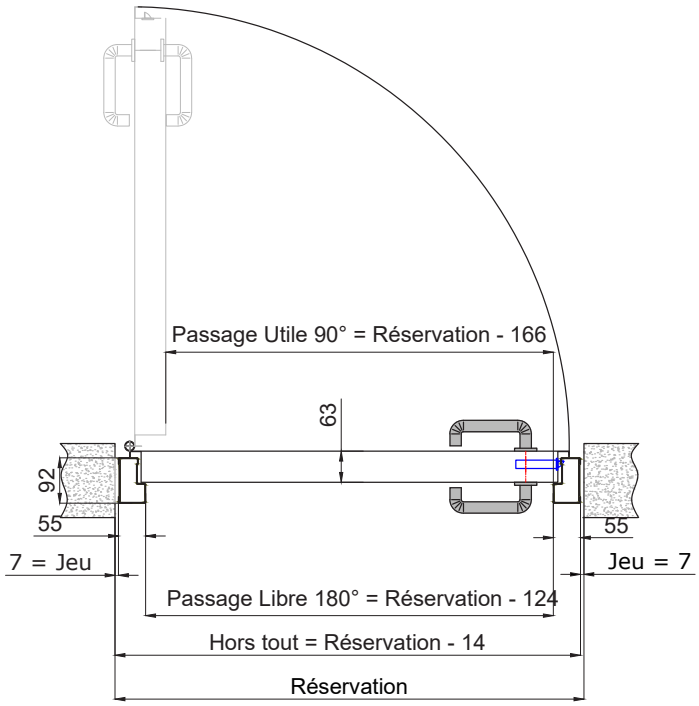

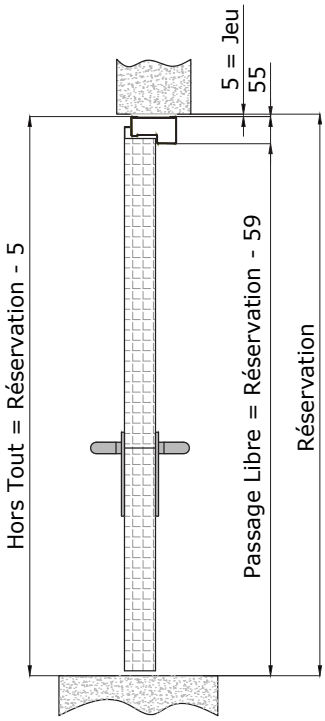

PLANS TECHNIQUES

CF64 - 2 Vantaux Bâti Z d'Angle

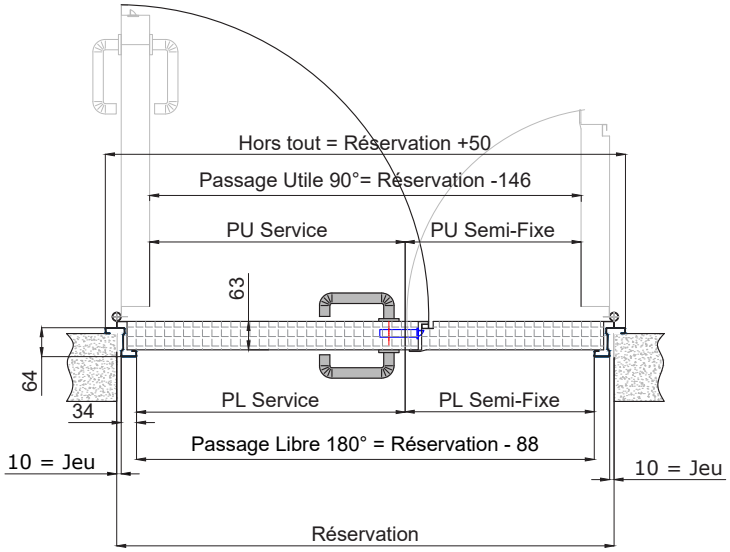

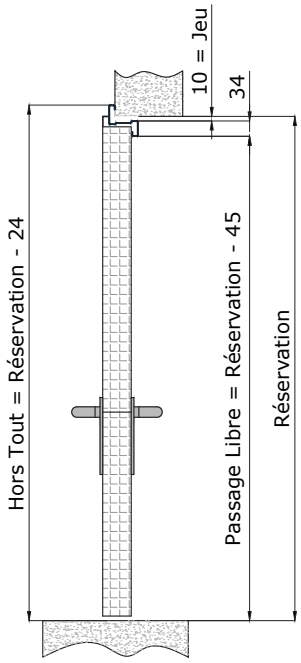

CF64 - 2 Vantaux Bâti U Tunnel

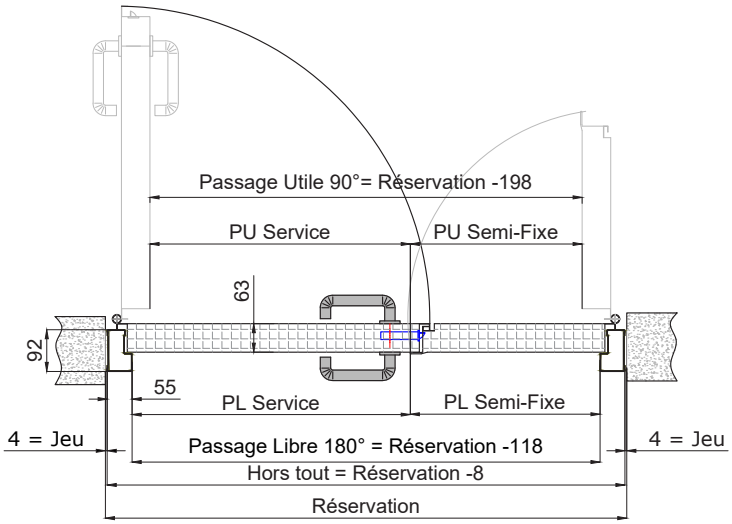

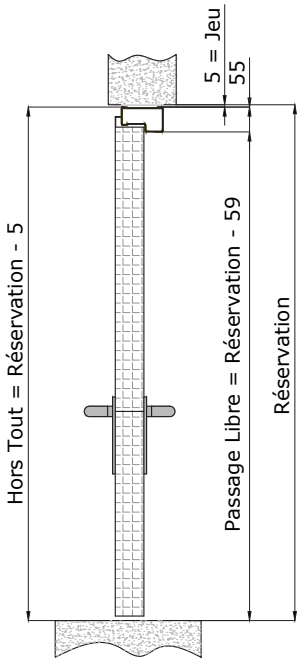

PORTES INVISIBLES

FICHE TECHNIQUE

CARACTERISTIQUE	DESCRIPTIF
STRUCTURE	**CF64** Vantail de 63 mm d'épaisseur **en acier de 8**/10ème d'épaisseur . Remplissage par 2 panneaux de laine de roche (densité 180 kg/ m²) Poids du vantail de 30 à 45 kg/m² ---------- **En option** ---------- **Inox** **Tôle 10/10ème**
BÂTIS	*Cf page **112***
PERFORMANCES	**Coupe Feu EI2 30/60/90/120** **Coefficient Thermique Ud** VOIR SELON GAMME DE PORTE ---------- **En option** ---------- **Acoustique** VOIR SELON GAMME DE PORTE **CR2 : RA-EFF0022** Kit étanchéité fumée SA / S200 (11-3146-1431) (11-3146-1430)
HOMOLOGATIONS	**PV Feu selon la gamme de la porte** **MARQUAGE CE** ---------- **En option** ---------- DAS
DIMENSIONS Réservation	**Nous consulter**
ACCESSOIRES DE SERIE	Serrure 1 point marquage CE, contre serrure si 2 vantaux 2 Paumelles 1 pions anti-dégondage par vantail Jeu de béquilles noir sur plaque avec réervation cylindre européen Joints coupe-feu + Joints conforts sur Bâti U Cylindre provisoire de chantier (1 clé) ---------- **En option** ---------- Anti-panique, Ferme-Porte, Joints, Seuil, ... *Liste non exhaustive Cf page **126***
FINITIONS	RAL 7040 texturé Gris / RAL 7035 lisse Gris ---------- **En option** ---------- Stratifié (imitation bois, acier, alu) RAL au choix texturé *Cf page **190***

PLANS TECHNIQUES

Invisible - 1 Vantail Bâti U Tunnel

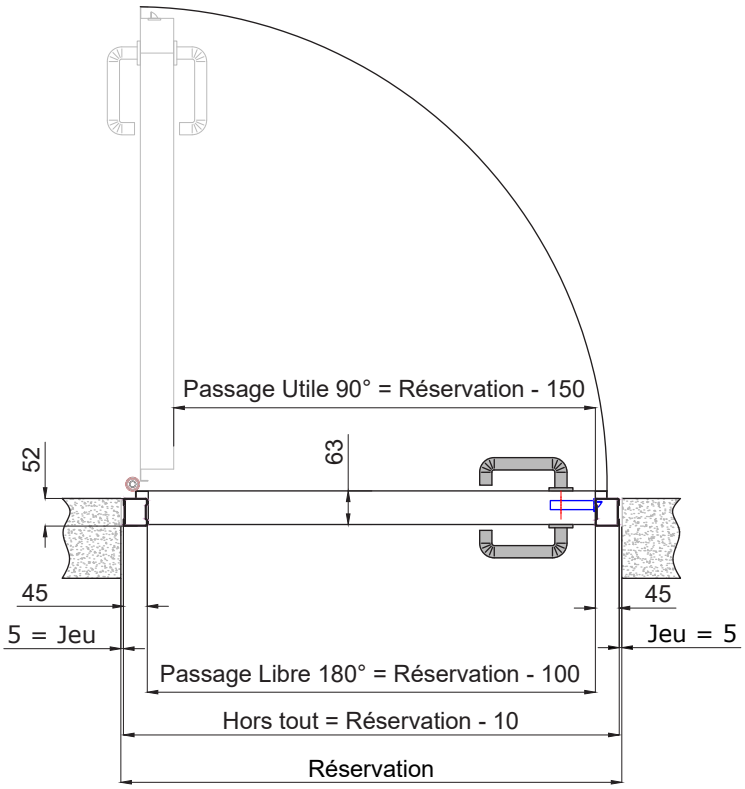

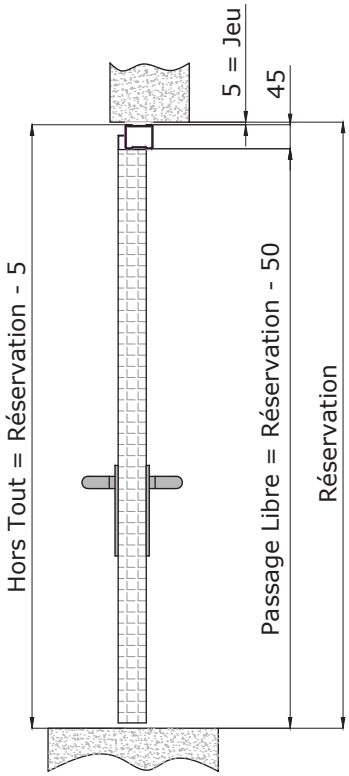

PLANS TECHNIQUES

Invisible - 2 Vantaux Bâti U Tunnel

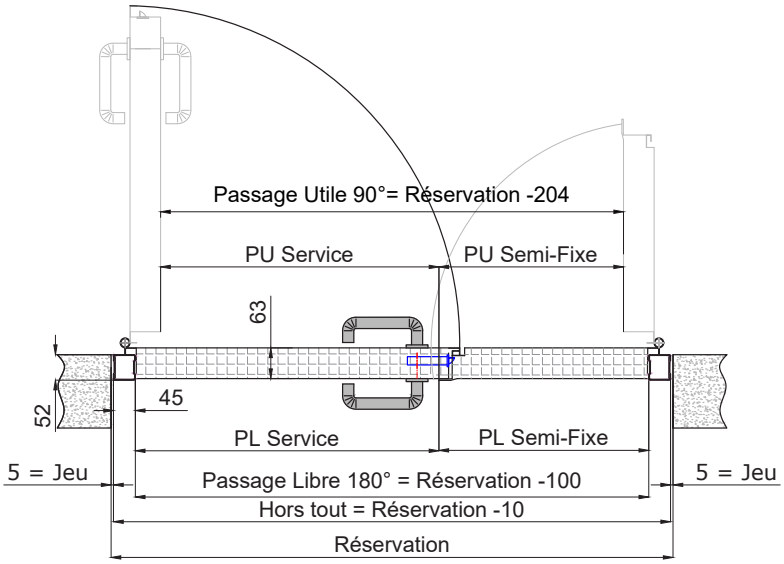

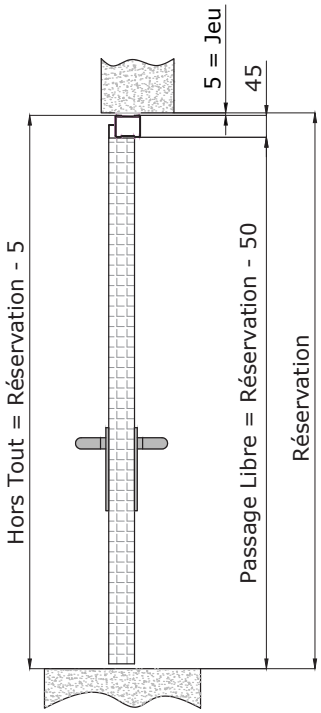

INVISIBLE

OPTION INOX

FICHE TECHNIQUE

CARACTERISTIQUE	DESCRIPTIF
STRUCTURE	**CF64** Vantail de 63 mm d'épaisseur **assemblé avec deux plaques d'acier de 0.7mm à 1mm d'épaisseur**.Remplissage par 2 panneaux de laine de roche (plâtre 15mm) Poids du vantail de 45 kg/m² ---------- **En option** ---------- **Inox** **Tôle 10/10ème**
PERFORMANCES	**Coupe Feu EI$_2$60/90/120** **Coefficient Thermique Ud** VOIR SELON GAMME DE PORTE ---------- **En option** ---------- **Acoustique** VOIR SELON LE GAMME DE PORTE **CR2 : RA-EFF0022** Kit étanchéité fumée SA / S200 (11-3146-1431) (11-3146-1430)
HOMOLOGATIONS	**PV Feu selon la gamme de la porte** ---------- **En option** ---------- DAS / MARQUAGE CE
BÂTIS	Bâti pré-percé pour fixation mais aussi équipé de pattes de scellement de 1.55mm Bâti Z en angle / Bâti U en tunnel ---------- **En option** ---------- Autres Bâtis *Cf page* ***112***
DIMENSIONS Réservation	**Nous consulter**
ACCESSOIRES DE SERIE	Serrure 1 point marquage CE, contre serrure si 2 vantaux 2 Paumelles INOX 2 pions anti-dégondage par Vantail Jeu de béquilles INOX Joints coupe-feu + Joints conforts sur Bâti U Cylindre provisoire de chantier (1 clé) ---------- **En option** ---------- Anti-panique, Ferme-Porte, Joints, Seuil, ... *Liste non exhaustive Cf page* ***126***
FINITIONS	Acier Inoxydable AISI 316

ACCESSOIRES DE SERIE

INOX *(NOUS CONSULTER)*

PAUMELLES INOX

BEQUILLES INOX

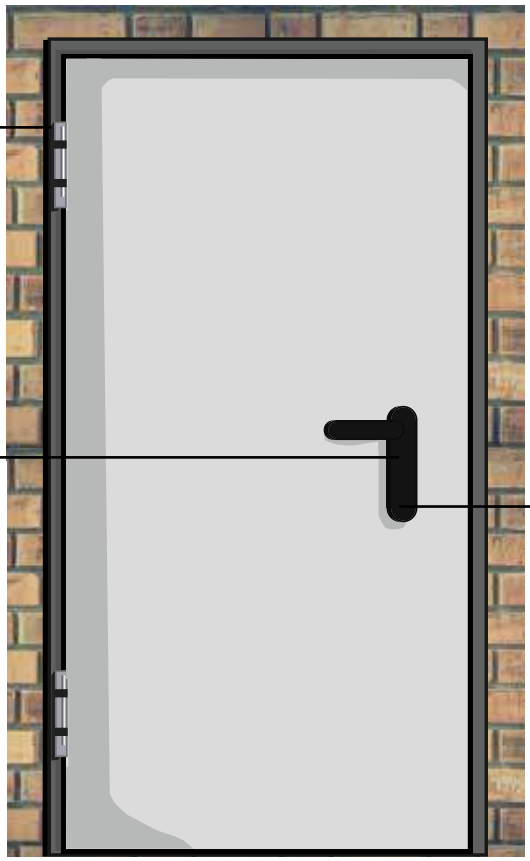

CYLINDRE PROVISOIRE

SERRURE

JOINT COUPE FEU

INTEGRE DANS BÂTI Z
A POSER DANS BÂTI U

JOINT FINITION

UNIQUEMENT BÂTI U

BEQUILLES INOX

VERROU HAUT

PAUMELLES INOX

SERRURE

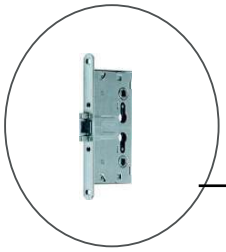

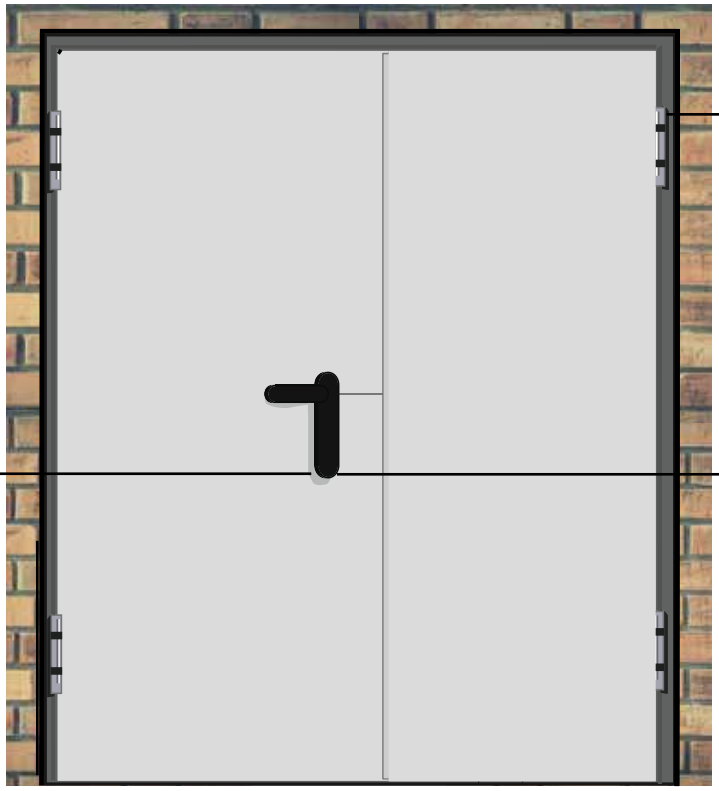

CONTRE SERRURE

CYLINDRE
PROVISOIRE

VERROU BAS

JOINT FINITION
(Bâti U)

UNIQUEMENT BÂTI U

JOINT COUPE FEU

INTEGRE DANS BÂTI Z
A POSER DANS BÂTI U

PLANS TECHNIQUES

CF64 INOX - 1 Vantail Bâti Z d'Angle

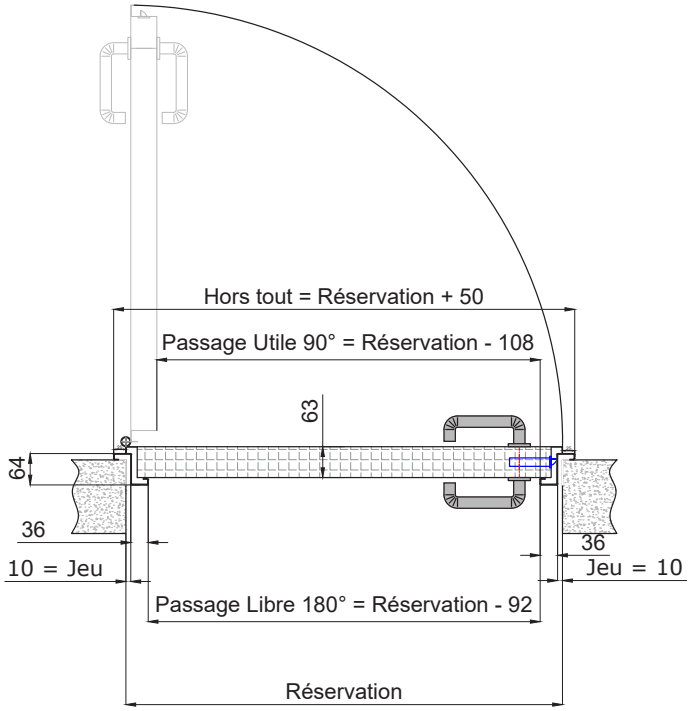

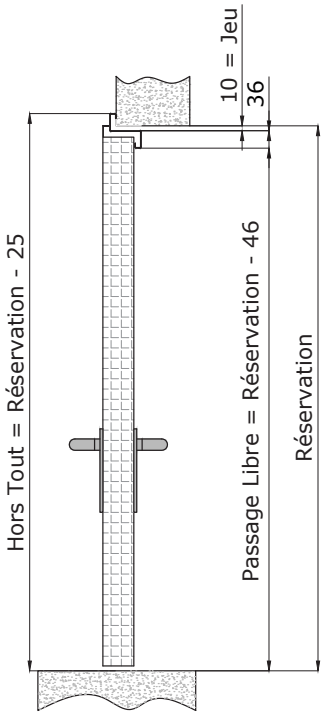

CF64 INOX - 1 Vantail Bâti U Tunnel

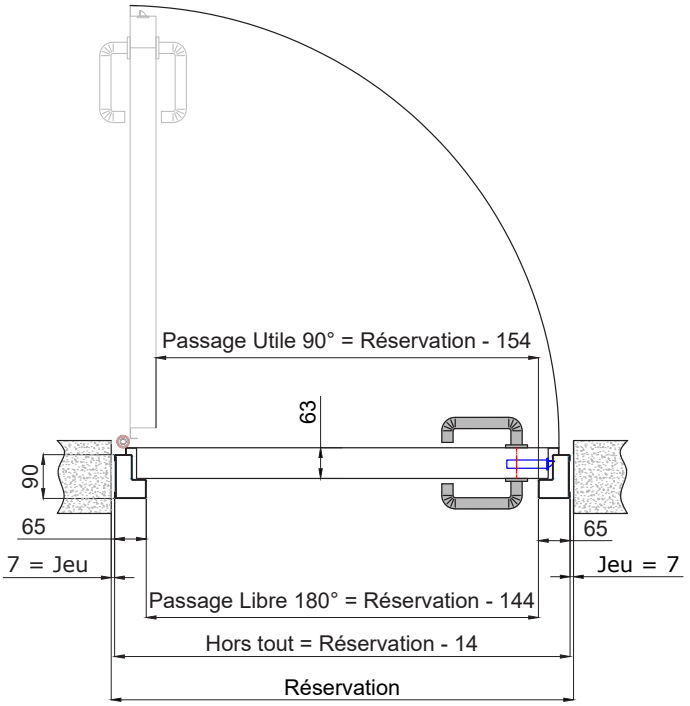

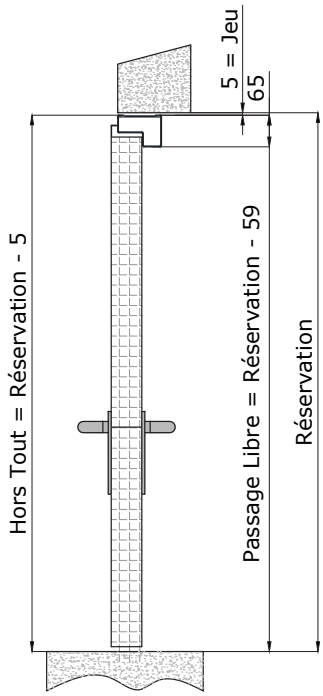

PLANS TECHNIQUES

CF64 INOX - 2 Vantaux Bâti Z d'Angle

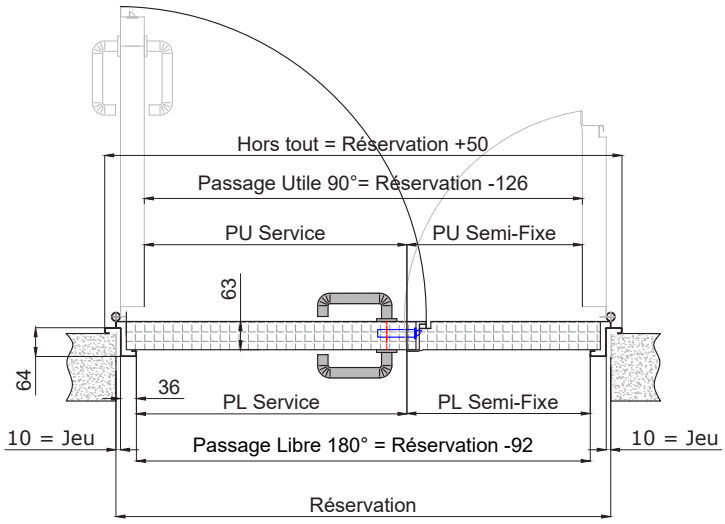

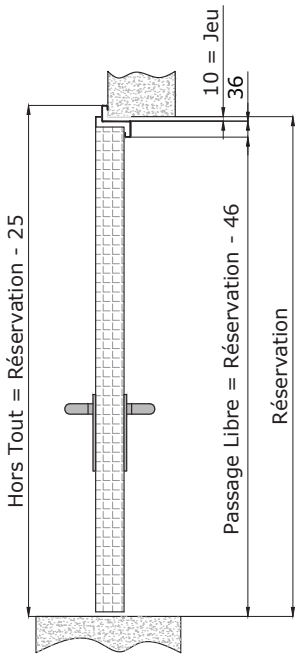

CF64 INOX - 2 Vantaux Bâti U Tunnel

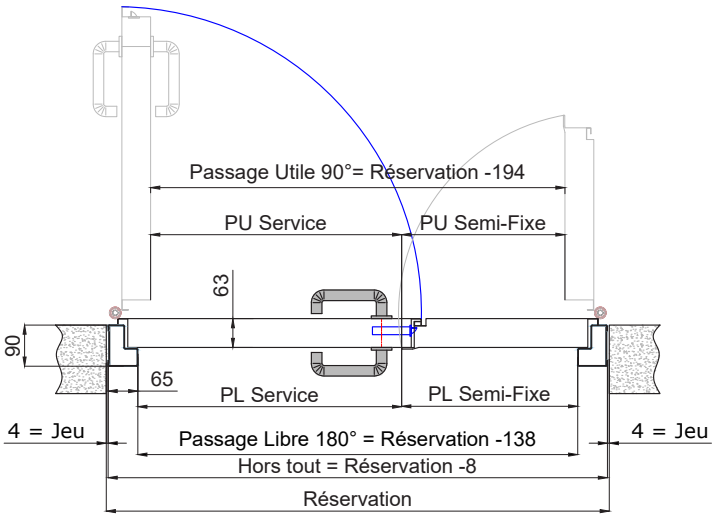

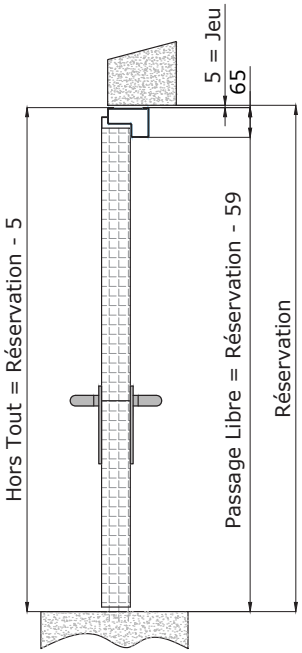

MARQUAGE CE

MARQUAGE CE DES PORTES EXTÉRIEURES

- le marquage CE ne s'applique qu'aux portes à usage extérieur et non aux portes à usage intérieur.
- Les portes constituent un ensemble et doivent être équipées des accessoires qui garantissent les performances certifiées dans le marquage. Ils ne peuvent être équipés que des accessoires incorporés dans la certification fournie par le fabricant.
- L'installation de la porte conformément aux instructions du fabricant est obligatoire.

METALSERVICE CE

Kit porte CE porte battante non feu

JOINT FINITION

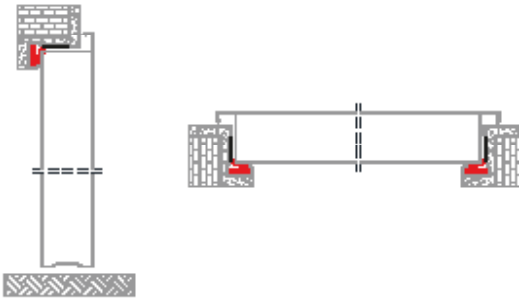

PORTE BATTANTE
1 VANTAIL

STRUCTURE
1CF54

Code article PORTEMETAL
3.2.00.CE01

JOINT FINITION

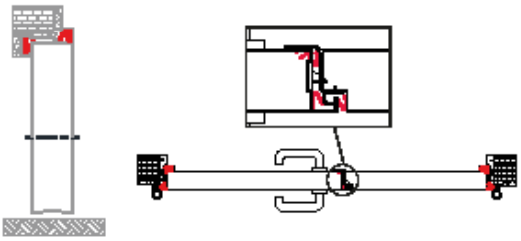

PORTE BATTANTE
2 VANTAUX

STRUCTURE
2CF54

Code article PORTEMETAL
3.2.00.CE02

PORTEMETAL

FICHE TECHNIQUE

CARACTERISTIQUE	DESCRIPTIF
STRUCTURE	**CF64** Vantail de 63 mm d'épaisseur **assemblé avec deux plaques d'acier galvanisé de 0.7mm à 1mm d'épaisseur**.Remplissage par 2 panneaux de laine de roche (plâtre 15mm) Poids du vantail de 45 kg/m² ---------- **En option** ---------- **Inox** **Tôle 10/10ème**
PERFORMANCES	**Coupe Feu EI2 60/120** **Coefficient Thermique Ud** VOIR SELON GAMME DE PORTE ---------- **En option** ---------- **Acoustique** VOIR SELON LE GAMME DE PORTE **CR2 : RA-EFF0022** Kit étanchéité fumée SA / S200 (11-3146-1431) (11-3146-1430)
HOMOLOGATIONS	**PV Feu selon la gamme de la la porte** **MARQUAGE CE** ---------- **En option** ---------- DAS
BÂTIS	Bâti pré-percé pour fixation mais aussi équipé de pattes de scellement de 1.55mm Bâti Z en angle / Bâti U en tunnel ---------- **En option** ---------- Autres Bâtis *Cf page **112***
DIMENSIONS Réservation	**Nous consulter**
ACCESSOIRES DE SERIE	Serrure 1 point marquage CE, contre serrure si 2 vantaux 2 Paumelles 1 pions anti-dégondage par vantail Jeu de béquilles noir sur plaque avec révervation cylindre européen Joints coupe-feu + Joints conforts sur Bâti U Cylindre provisoire de chantier (1 clé) Kit joint de finition ---------- **En option** ---------- Anti-panique, Ferme-Porte, Joints, Seuil, ... *Liste non exhaustive Cf page **126***
FINITIONS	Acier Inoxydable AISI 316

METALPHONO 47 DB

· La variation des dimensions est toujours de 10 mm en 10 mm.

· Largeur minimale du vantail = 400 mm ; largeur maximale du vantail = 1300 mm.

· Portes d'une hauteur de 2400 mm ou plus ont une paumelle supplémentaire.

· Ces portes intègrent des kits de joints.

PORTE 1 VANTAIL

KIT KA1 (1V)	
KS F361-1 **(Cadre Z)**	INCLUS
KS F361	
Plainte automatique fumée chaude	

PORTE 2 VANTAUX

KIT KA1 (2V)	
KS F361-1 **(Cadre Z)**	INCLUS
KS F361	
KS F342 KS F347 KS F1023	
Plainte automatique fumée chaude	

PORTEMETAL

FICHE TECHNIQUE

CARACTERISTIQUE	DESCRIPTIF
STRUCTURE	**CF64** Vantail de 63 mm d'épaisseur assemblé avec deux plaques d'acier galvanisé de 7 à 10/10ème d'épaisseur Remplissage par panneaux de laine de roche et plaques de caoutchouc de 4 mm avec joint périphérique Poids du vantail 25 kg/m²
PERFORMANCE	**Acoustique 47 dB** 1V : 47 dB (-3 ;-10) - 09-100911-1785 avec oculus 47 dB - 09-100911-2002 2V : 47 dB (-3 ;-8) - 10-101097-193 avec oculus 48 dB - 10-101097-197
HOMOLOGATION	**PV 09/100911-1785 - 1 Vantail** **PV 10/101097-193 - 2 Vantaux**
BÂTIS	6 trous de fixation, 6 pattes d'ancrage d'une épaisseur de 1.55 mm. Z en angle **En option** Autres Bâtis *Cf page **112***
DIMENSION Réservation	

	1 Vantail	2 Vantaux
Minimum	Largeur : 400	Largeur : 800
	Hauteur : 810	Hauteur : 810
Maximum	Largeur : 1360	Largeur : 2660
	Hauteur : 3035	Hauteur : 3035

ACCESSOIRE DE SERIE	Serrure 1 point marquage CE, contre serrure si 2 vantaux 2 Paumelles 1 pions anti-dégondage par vantail Jeu de béquilles noir sur plaque avec réervation cylindre européen Cylindre provisoire de chantier (1 clé) **En option** Anti-panique, Ferme-Porte, Joints, Seuil, ... *Liste non exhaustive Cf page **126***
FINITION	RAL 7040 texturé Gris / RAL 7035 lisse Gris **En option** Stratifié (imitation bois, acier, alu) RAL au choix texturé *Cf page **186***

ACOUSTIQUE

DIMENSIONS

STANDARD

Acoustique 47 dB - 1 Vantail Bâti Z d'Angle

Réservation		Passage Libre de 180°		Passage Utile à 90°		Hors tout		Jeu de montage		Référence
Largeur	Hauteur	Largeur	Hauteur	Largeur	Hauteur	Largeur	Hauteur	Largeur	Hauteur	PORTEMETAL
800	**2 060**	712	2 015	683	2 015	780	2 047	20	13	**3.1.01.3218**
890	**2 060**	802	2 015	773	2 015	870	2 047	20	13	**3.1.01.3219**
990	**2 060**	902	2 015	873	2 015	970	2 047	20	13	**3.1.01.3220**
1 100	**2 060**	1 012	2 015	983	2 015	1 080	2 047	20	13	**3.1.01.3221**
1 200	**2 060**	1 112	2 015	1 083	2 015	1 180	2 047	20	13	**3.1.01.3222**
1 300	**2 060**	1 212	2 015	1 183	2 015	1 280	2 047	20	13	**3.1.01.3223**
800	**2 150**	712	2 105	683	2 105	780	2 137	20	13	**3.1.01.3224**
890	**2 150**	802	2 105	773	2 105	870	2 137	20	13	**3.1.01.3225**
990	**2 150**	902	2 105	873	2 105	970	2 137	20	13	**3.1.01.3226**
1 100	**2 150**	1 012	2 105	983	2 105	1 080	2 137	20	13	**3.1.01.3227**
1 200	**2 150**	1 112	2 105	1 083	2 105	1 180	2 137	20	13	**3.1.01.3228**
1 300	**2 150**	1 212	2 105	1 183	2 105	1 280	2 137	20	13	**3.1.01.3229**

DIMENSIONS

STANDARD

Acoustique 47 dB - 2 Vantaux Bâti Z d'Angle

Réservation		Passage Libre de 180°			Passage Utile à 90°			Intérieur Cadre		Jeu de montage		Référence
Largeur	Hauteur	Largeur	Hauteur	Répartition	Largeur	Hauteur	Répartition	Largeur	Hauteur	Largeur	Hauteur	PORTEMETAL
1 200	**2 060**	1 112	2 015	513 + 599	1 054	2 015	481 + 573	1 180	2 047	20	13	**3.1.01.3230**
1 200	**2 060**	1 112	2 015	713 + 399	1 054	2 015	681 + 373	1 180	2 047	20	13	**3.1.01.3231**
1 300	**2 060**	1 212	2 015	563 + 649	1 154	2 015	531 + 623	1 280	2 047	20	13	**3.1.01.3232**
1 290	**2 060**	1 202	2 015	803 + 399	1 144	2 015	771 + 373	1 270	2 047	20	13	**3.1.01.3233**
1 400	**2 060**	1 312	2 015	613 + 699	1 254	2 015	581 + 673	1 380	2 047	20	13	**3.1.01.3234**
1 390	**2 060**	1 302	2 015	903 + 399	1 244	2 015	871 + 373	1 370	2 047	20	13	**3.1.01.3235**
1 500	**2 060**	1 412	2 015	663 + 749	1 354	2 015	631 + 723	1 480	2 047	20	13	**3.1.01.3236**
1 600	**2 060**	1 512	2 015	713 + 799	1 454	2 015	681 + 773	1 580	2 047	20	13	**3.1.01.3237**
1 780	**2 060**	1 692	2 015	803 + 889	1 634	2 015	771 + 863	1 760	2 047	20	13	**3.1.01.3238**
1 980	**2 060**	1 892	2 015	903 + 989	1 834	2 015	871 + 963	1 960	2 047	20	13	**3.1.01.3239**
1 200	**2 150**	1 112	2 105	513 + 599	1 054	2 105	481 + 573	1 180	2 137	20	13	**3.1.01.3240**
1 200	**2 150**	1 112	2 105	713 + 799	1 054	2 105	681 + 773	1 180	2 137	20	13	**3.1.01.3241**
1 300	**2 150**	1 212	2 105	563 + 649	1 154	2 105	531 + 623	1 280	2 137	20	13	**3.1.01.3242**
1 290	**2 150**	1 202	2 105	803 + 889	1 144	2 105	771 + 863	1 270	2 137	20	13	**3.1.01.3243**
1 400	**2 150**	1 312	2 105	613 + 699	1 254	2 105	581 + 673	1 380	2 137	20	13	**3.1.01.3244**
1 390	**2 150**	1 302	2 105	903 + 989	1 244	2 105	871 + 963	1 370	2 137	20	13	**3.1.01.3245**
1 500	**2 150**	1 412	2 105	663 + 749	1 354	2 105	631 + 723	1 480	2 137	20	13	**3.1.01.3246**
1 600	**2 150**	1 512	2 105	713 + 799	1 454	2 105	681 + 773	1 580	2 137	20	13	**3.1.01.3247**
1 780	**2 150**	1 692	2 105	803 + 889	1 634	2 105	771 + 863	1 760	2 137	20	13	**3.1.01.3248**
1 980	**2 150**	1 892	2 105	903 + 989	1 834	2 105	871 + 963	1 960	2 137	20	13	**3.1.01.3249**

DIMENSIONS

SUR-MESURE

Acoustique 47 dB - 1 Vantail Bâti Z d'Angle

Dimensions de Réservation		HAUTEUR						
		810-2050	2060	2070-2140	2150*	2160-2460	2470-2660	2670-3010
LARGEUR	400-800	3.1.01.3250	3.1.01.3255	3.1.01.3260	3.1.01.3265	3.1.01.3270	3.1.01.3275	3.1.01.3280
	810-890	3.1.01.3251	3.1.01.3256	3.1.01.3261	3.1.01.3266	3.1.01.3271	3.1.01.3276	3.1.01.3281
	900-990	3.1.01.3252	3.1.01.3257	3.1.01.3262	3.1.01.3267	3.1.01.3272	3.1.01.3277	3.1.01.3282
	1000-1100	3.1.01.3253	3.1.01.3258	3.1.01.3263	3.1.01.3268	3.1.01.3273	3.1.01.3278	3.1.01.3283
	1110-1300	3.1.01.3254	3.1.01.3259	3.1.01.3264	3.1.01.3269	3.1.01.3274	3.1.01.3279	3.1.01.3284

DIMENSIONS

SUR-MESURE

Acoustique 47 dB - 2 Vantaux Bâti Z d'Angle

Dimensions de Réservation		Vantail de Service	HAUTEUR						
			810-2050	2060	2070-2140	2150*	2160-2460	2470-2660	2670-3010
LARGEUR	800-1200	400-800	3.1.01.3285	3.1.01.3296	3.1.01.3307	3.1.01.3318	3.1.01.3329	3.1.01.3340	3.1.01.3351
	900-1300	400-890	3.1.01.3286	3.1.01.3297	3.1.01.3308	3.1.01.3319	3.1.01.3330	3.1.01.3341	3.1.01.3352
	1310-1480	800-990	3.1.01.3287	3.1.01.3298	3.1.01.3309	3.1.01.3320	3.1.01.3331	3.1.01.3342	3.1.01.3353
	1310-1480	990-1070	3.1.01.3288	3.1.01.3299	3.1.01.3310	3.1.01.3321	3.1.01.3332	3.1.01.3343	3.1.01.3354
	1490-1600	800-990	3.1.01.3289	3.1.01.3300	3.1.01.3311	3.1.01.3322	3.1.01.3333	3.1.01.3344	3.1.01.3355
	1490-1600	990-1190	3.1.01.3290	3.1.01.3301	3.1.01.3312	3.1.01.3323	3.1.01.3334	3.1.01.3345	3.1.01.3356
	1610-1770	800-990	3.1.01.3291	3.1.01.3302	3.1.01.3313	3.1.01.3324	3.1.01.3335	3.1.01.3346	3.1.01.3357
	1610-1770	990-1300	3.1.01.3292	3.1.01.3303	3.1.01.3314	3.1.01.3325	3.1.01.3336	3.1.01.3347	3.1.01.3358
	1780-1970	800-990	3.1.01.3293	3.1.01.3304	3.1.01.3315	3.1.01.3326	3.1.01.3337	3.1.01.3348	3.1.01.3359
	1780-1970	990-1300	3.1.01.3294	3.1.01.3305	3.1.01.3316	3.1.01.3327	3.1.01.3338	3.1.01.3349	3.1.01.3360
	1980-2600	990-1300	3.1.01.3295	3.1.01.3306	3.1.01.3317	3.1.01.3328	3.1.01.3339	3.1.01.3350	3.1.01.3361

PLANS TECHNIQUES

Acoustique - 1 Vantai Bâti Z d'Angle

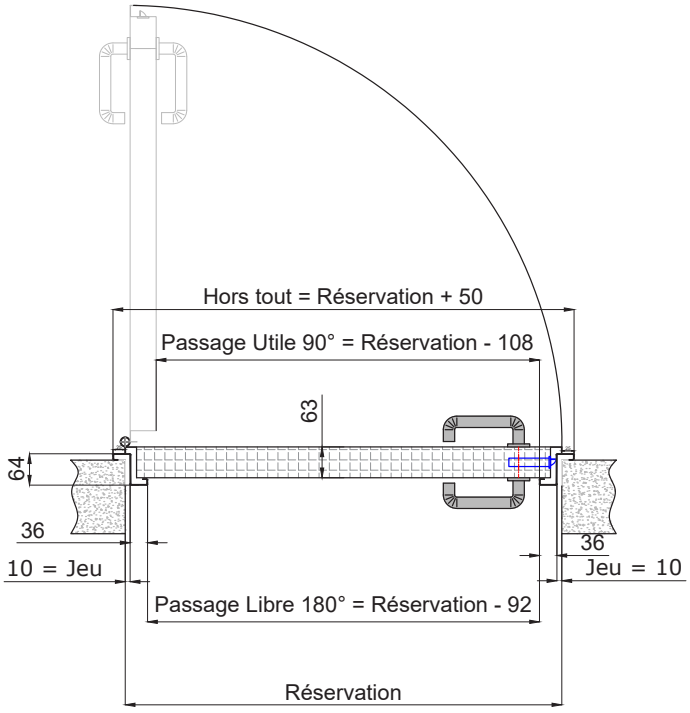

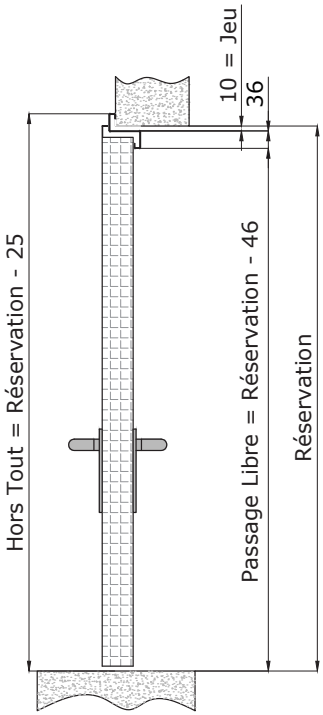

PLANS TECHNIQUES

Acoustique - 2 Vantaux Bâti Z d'Angle

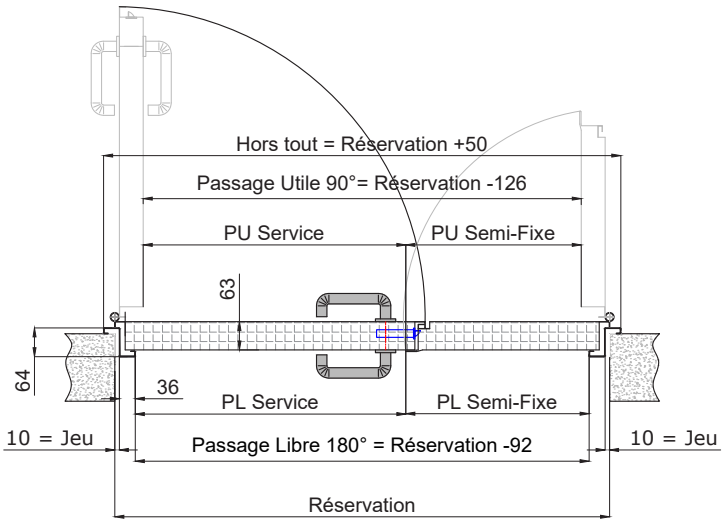

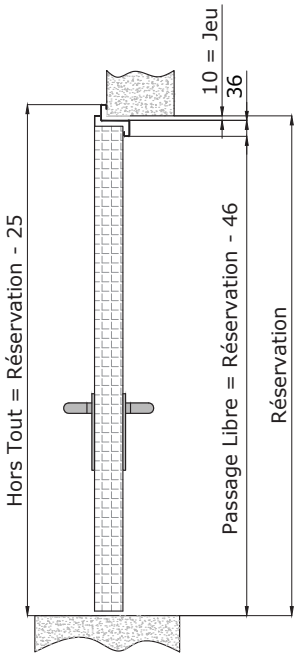

ACOUSTIQUE 47 DB

VITROMETAL

FICHE TECHNIQUE

CARACTERISTIQUE	DESCRIPTIF
STRUCTURE	**CF64** Vantail de 63 mm d'épaisseur en acier galvanisé, rempli de laine de roche d'une densité de 180 kg/m3 Ces portes ont été testées et certifiées obtenant ainsi la classification EI2 60
PERFORMANCE	**Coupe Feu EI2 60** **Coefficient Thermique Ud** 1.4 W/m²K pour 1 vantail 1.6 W/m²K pour 2 vantaux
HOMOLOGATION	**PV : EFR-24-000708** Marquage CE
BÂTIS	Bâti U en tunnel
DIMENSION Réservation	**Nous consulter**
ACCESSOIRE DE SERIE	Serrure 1 point marquage CE, contre serrure si 2 vantaux 2 Paumelles INOX 1 pions anti-dégondage par vantail Jeu de béquilles noir sur plaque avec réservation cylindre européen Cylindre provisoire de chantier (1 clé) Béquille conforme à la norme DIN ---------- **En option** ---------- Anti-panique, Ferme-Porte, Joints, Seuil, ... *Liste non exhaustive Cf page **126***
FINITION	RAL 7040 texturé Gris / RAL 7035 lisse Gris ---------- **En option** ---------- Stratifié (imitation bois, acier, alu) RAL au choix texturé *Cf page **190***

ACCESSOIRES DE SERIE

VITROMETAL

PAUMELLES INOX

BEQUILLES INOX

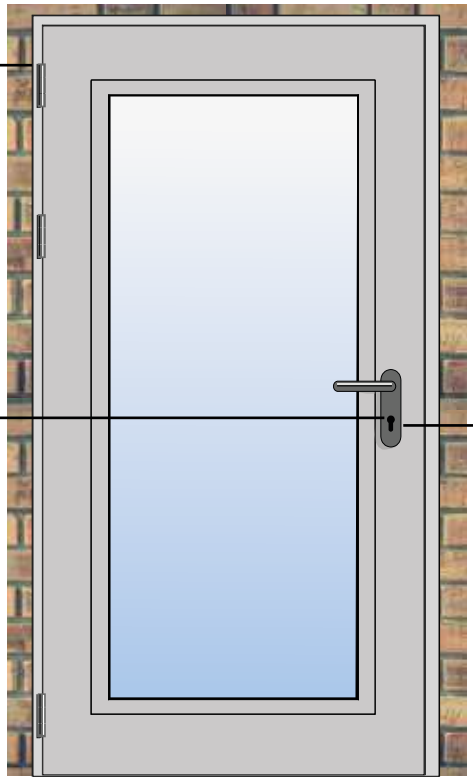

CYLINDRE PROVISOIRE

SERRURE

BEQUILLES INOX

VERROU HAUT

PAUMELLES INOX

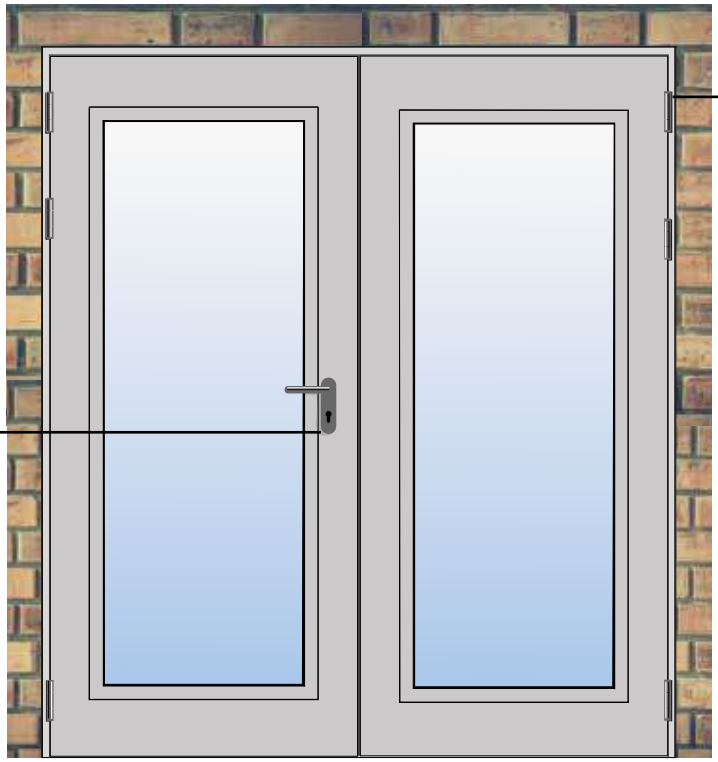

SERRURE

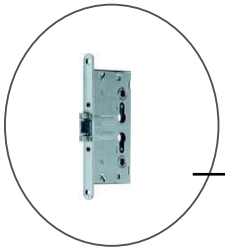

CONTRE SERRURE

CYLINDRE PROVISOIRE

VERROU BAS

TRAPPES DE VISITE

Finition GALVA (standard)

Finition RAL (en option)

FICHE TECHNIQUE

CARACTERISTIQUES	DETAILS
STRUCTURE	**CF54** Vantail de 53 mm d'épaisseur en acier galvanisé remplies de laine de roche : densité 150Kg/m. Adaptée pour poignée coupe-feu anti-accroc norme DIN type carré ou triangle
PERFORMANCE	**Coupe Feu EI2 60**
HOMOLOGATION	**PV : EFR-24-000707**
BÂTIS	Bâti Z en angle
DIMENSIONS Réservation	**1 Vantail** Min : 212 L x 262 H Max : 902 L x 1712 H **2 Vantaux** Min : 262+262 L x 412 H Max : 902+902 L 1712 H
ACCESSOIRES DE SERIE	Serrure 1point standard sans réservation cylindre Béquille noir Joint intumescent **périmétrique entre dormant et vantail.** Paumelle B01 ---------- **En option** ---------- Cylindre européen 3 clés, cylindre provisoir de chantier Serrure pour carré ou triangle pompier *Liste non exhaustive Cf page **126***
FINITIONS	GALVA RAL au choix

ELEMENTS DE SÉRIE	ELEMENTS OPTIONNELS	CADRE 4 CÔTÉS	RÉVERSIBLE
Serrure CR1 sans cylindre Paumelle B01 FINITION ACIER GALVANISÉ	SERRURE DE CARRÉ SERRURE DE TRIANGLE		

PLANS TECHNIQUES

Trappes - 1 Vantail Bâti Z d'Angle

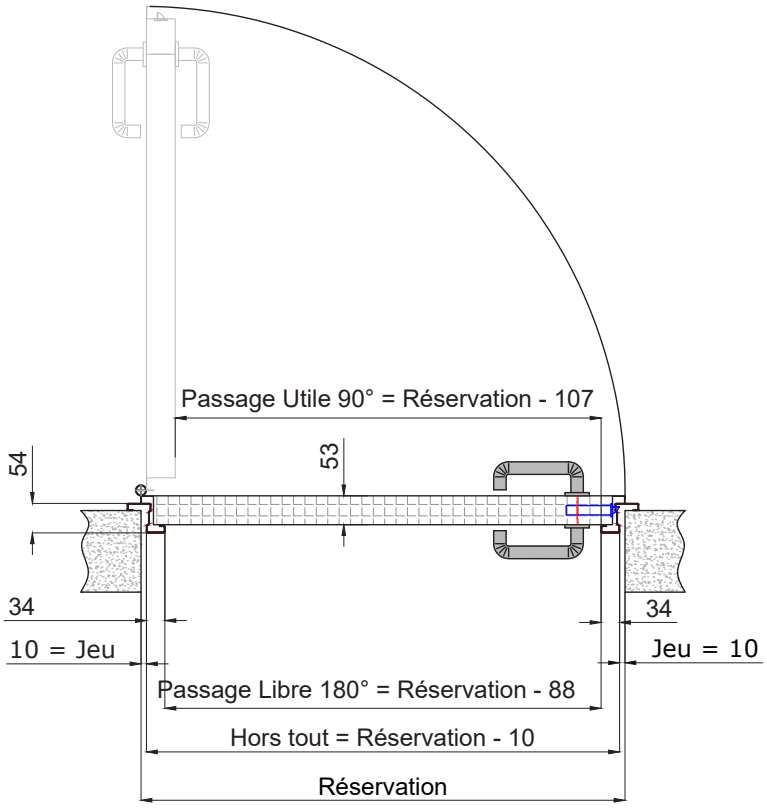

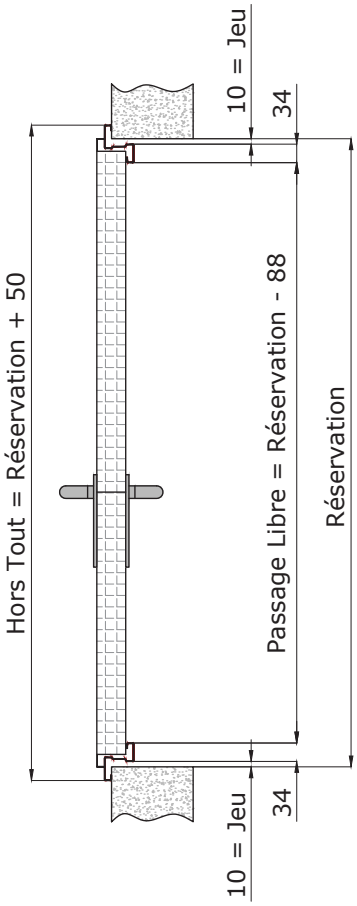

PLANS TECHNIQUES

Trappes - 2 Vantaux Bâti Z d'Angle

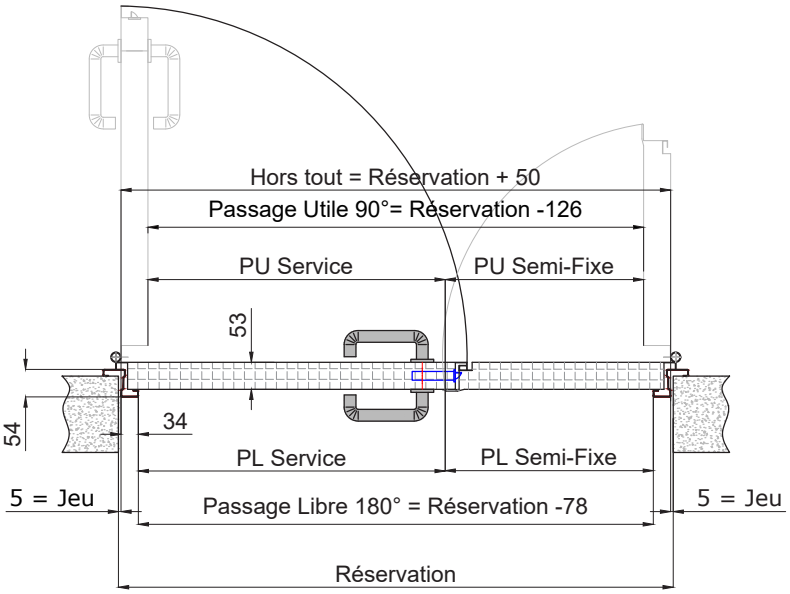

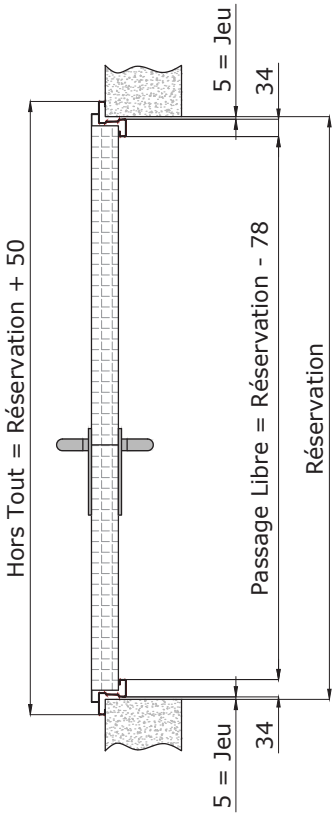

BÂTI Z D'ANGLE

VANTAUX	PASSAGE LIBRE DORMANT (180°)	RESERVATION
1	L x H	(L+88) x (H+45)
2	L x H	(L+88) x (H+45)

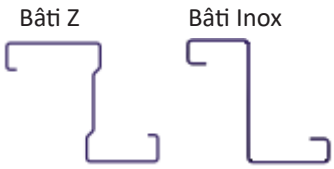

BÂTI Z ACIER GALVA

- Bâti standard sur toutes les portes MULTIUSAGE, METALSERVICE et METALFEU.
- Acier galvanisé de 1,2 mm d'épaisseur.

Z pour portes CF54

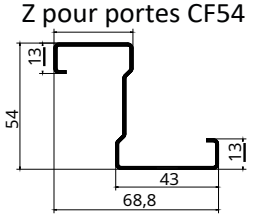

Z pour portes CF64

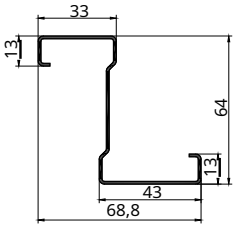

à sceller

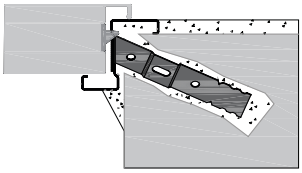

à visser

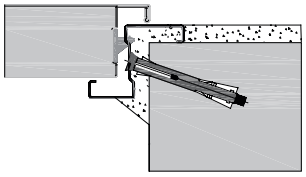

! Vis non incluses.

Il est recommandé d'utiliser des chevilles à expansion métalliques Ø10x120

Bâti Z - Pose en angle		
SERIE		
L54Z	**3.2.01.L54Z**	Bâti Z - CF54
L64Z	**3.2.01.L64Z**	Bâti Z - CF64

BÂTI Z INOX

- Il est fabriqué en acier inoxydable anti-traces de doigts de 1,2 mm d'épaisseur pour porte 63mm
- Possibilité de personnalisation selon de support de la construction
- 2 charnière INOX incluses.

Les bâtis sont conformes à la NORMES EN 1634-1

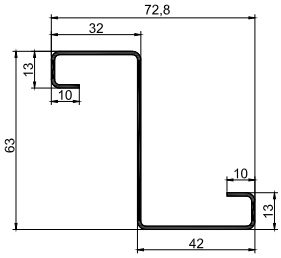

! Vis non incluses.

Il est recommandé d'utiliser des chevilles à expansion métalliques Ø10x120

INOX		
X64Z	**3.2.01.X64Z**	Bâti Z Inox - CF64 - y compris paumelles Inox

ACCESSOIRES

Accessoire KIT pour pose déportée du Bâti Z		
KIT1	**3.2.01.KIT1**	Kit 1 pour fixations de bâti dépportées (par porte)
00K1	**3.2.01.00K1**	Extension K1 pour finition sur KIT 1 de 57,5mm

PORTEMETAL

BÂTI TELESCOPIQUE

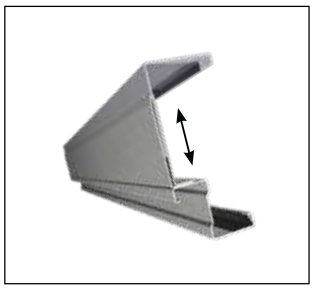

VANTAUX	PASSAGE LIBRE DORMANT (180°)	RESERVATION
1	L x H	(L+88) x (H+45)
2	L x H	(L+88) x (H+45)

Bâti Téléscopique

BÂTI Z TELESCOPIQUE

Bâti qui combine un bâti Z, un angle de pression et un supplément pour que l'ensemble couvre l'épaisseur du mur où il doit être installé (épaisseur variable).

Le complément est relié au Z grâce à l'angle de pression qui permet d'ajuster l'ensemble afin qu'il puisse s'adapter à des épaisseurs de paroi très différentes.

Différentes options permettent d'étendre le bâti jusqu'à atteindre la face opposée du mur, couvrant des épaisseurs de mur de 80 à 375 mm (voir tableau ci-joint)

Installation simple et temps d'installation plus court puisqu'il n'est pas nécessaire de visser pour assembler les deux pièces métalliques, puisque le guide fait office de support pour l'assemblage. Pour les portes coupe-feu, il permet de loger à l'intérieur divers matériaux isolants.

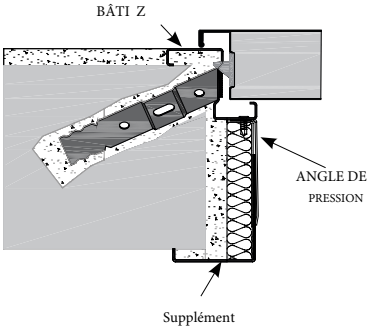

Bâti Télescopique pour cadre de type Z		
CF54		
530T	**3.2.01.530T**	Cadre Téléscopique sur Z - CF54 - Mur 80 à 115mm
531T	**3.2.01.531T**	Cadre Téléscopique sur Z - CF54 - Mur 85 à 120mm
532T	**3.2.01.532T**	Cadre Téléscopique sur Z - CF54 - Mur 115 à 180mm
533T	**3.2.01.533T**	Cadre Téléscopique sur Z - CF54 - Mur 180 à 245mm
534T	**3.2.01.534T**	Cadre Téléscopique sur Z - CF54 - Mur 245 à 310mm
535T	**3.2.01.535T**	Cadre Téléscopique sur Z - CF54 - Mur 310 à 375mm
536T	**3.2.01.536T**	Cadre Téléscopique sur Z - CF54 - Mur 325 à 390mm
CF64		
630T	**3.2.01.630T**	Cadre Téléscopique sur Z - CF64 - Mur 80 à 115mm
631T	**3.2.01.631T**	Cadre Téléscopique sur Z - CF64 - Mur 90 à 125mm
632T	**3.2.01.632T**	Cadre Téléscopique sur Z - CF64 - Mur 125 à 190mm
633T	**3.2.01.633T**	Cadre Téléscopique sur Z - CF64 - Mur 190 à 255mm
634T	**3.2.01.634T**	Cadre Téléscopique sur Z - CF64 - Mur 255 à 320mm
635T	**3.2.01.635T**	Cadre Téléscopique sur Z - CF64 - Mur 320 à 385mm
636T	**3.2.01.636T**	Cadre Téléscopique sur Z - CF64 - Mur 335 à 400mm

BÂTI U TUNNEL

VANTAUX	PASSAGE LIBRE DORMANT (180°)	RESERVATION
1	L x H	(L-116) x (H-59)
2	L x H	(L-116) x (H-59)

Bâti U

Bâti U

Bâti à installer sur un mur ou un couloir. Fixation directe avec vis. Fabriqué en acier galvanisé de 1,5 mm d'épaisseur.

Il peut également être réalisé en acier inoxydable de 1,2 mm d'épaisseur. Le cadre n'est pas compatible avec les paumelles B05 (MULTIUSAGE).

NORME EN 1634-1 + Sa

TYPE U pour 53mm

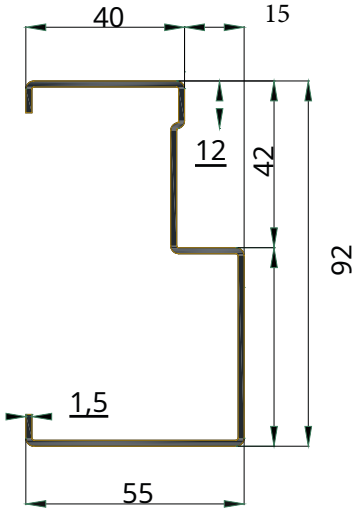

TYPE U pour 63 mm

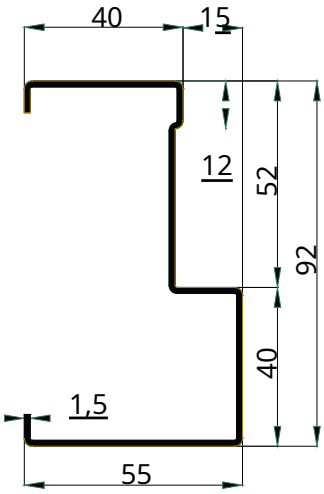

Pour les charpentes ou cloisons souples exposées au feu pendant plus de 60 minutes, il est nécessaire que celle ci corresponde au critère feu.

Bâti U - Pose en angle		
SERIE		
L54U	**3.2.01.L54U**	Bâti U pose Tunnel - METALSERVICE
L64U	**3.2.01.L64U**	Bâti U pose Tunnel - METALFEU

PORTEMETAL

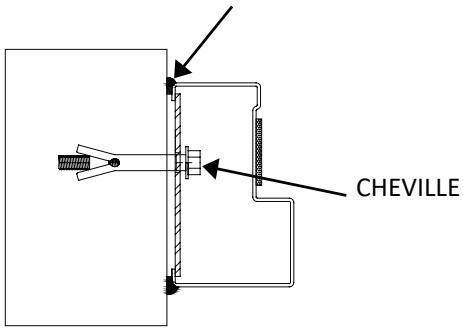

INSTALLATION MUR RIGIDE

INSTALLATION CLOISON SOUPLE

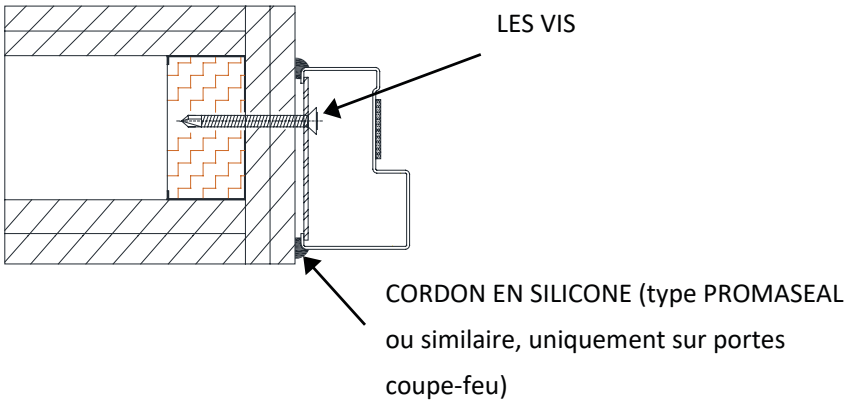

Non fourni:

Vis

ACIER INOXYDABLE

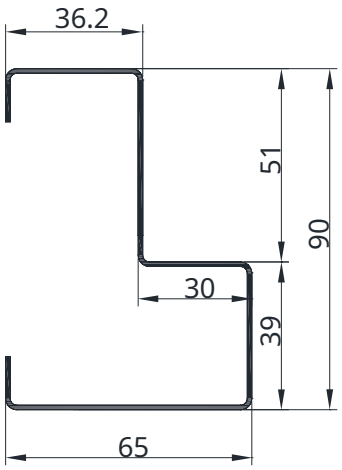

INOX		
X64U	**3.2.01.X64U**	Bâti U Inox - CF64 y compris paumelles Inox <1300 L x 2140 HT mm
X65U	**3.2.01.X65U**	Bâti U Inox - CF64 y compris paumelles Inox >1300 L x <3000 HT mm

TYPE DE MONTAGE

POSE AVEC CONTRE PLAQUE HORIZONTALE

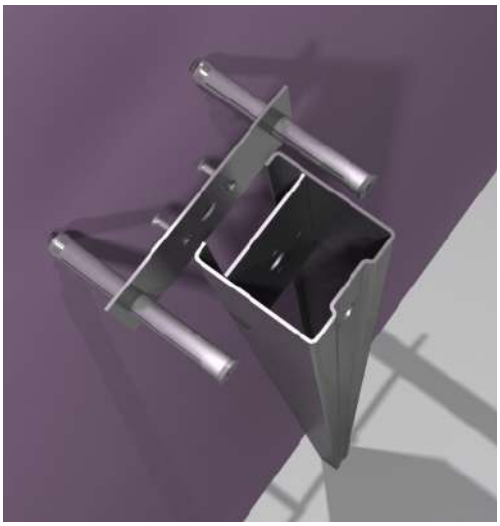

POSE AVEC CONTRE PLAQUE VERTICALES

BÂTI INVISIBLE

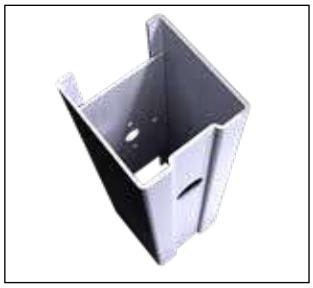

VANTAUX	PASSAGE LIBRE DORMANT (180°)	RESERVATION
1	L x H	Nous consulter
2	L x H	Nous consulter

Bâti invisible avec remplissage Beton conformément au PV

Bâti INVISIBLE en acier à haute résistance de 1,2 mm, avec boîtier pour joint intumescent

et trous pour fixation avec vis. Disponible pour les portes de structure CF64.

Ce bâti est adapté pour les portes dites «sous tentures» (habillage de la porte).

Ce bâti est compatible avec les accessoires K3 et K2.

Ce bâti peut être installé aussi bien pour les portes extérieures que intérieures. Ce bâti tubulaire est conçu pour être affleurant et habillé par divers matériaux jusqu'à 1.5 mm d'épaisseur (bois, pvc, inox,...)
La porte et son bâti peuvent être intégrés dans son ensemble afin d'être dissimulés.

NORMES EN 1634-1 + Sa

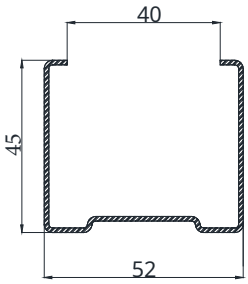

INSTALLATION AVEC PLAQUE HORIZONTALE

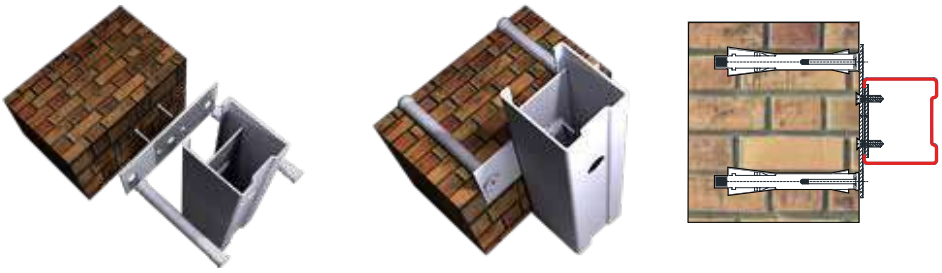

INSTALLATION AVEC PLAQUE VERTICALE

Bâti affleurant spécial pour habillage jusque 15mm (porte et cadre invisible)		
L64A	**3.2.01.L64A**	Bâti affleurant CF64

BÂTIS

BÂTIS CLOISON SOUPLE

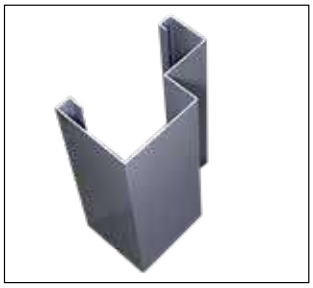

VANTAUX	PASSAGE LIBRE DORMANT (180°)	RESERVATION
1	L x H	Nous consulter
2	L x H	Nous consulter

Bâti Cloison Souple

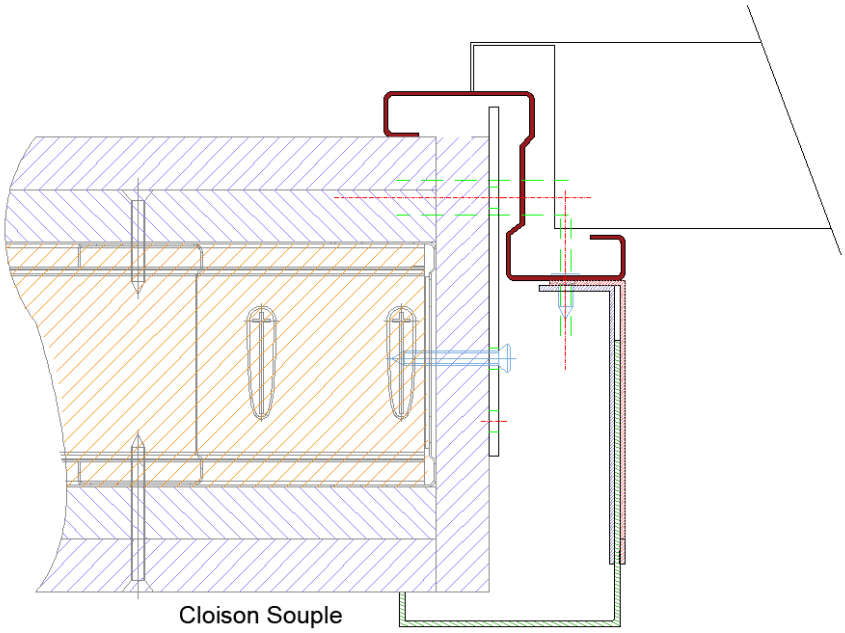

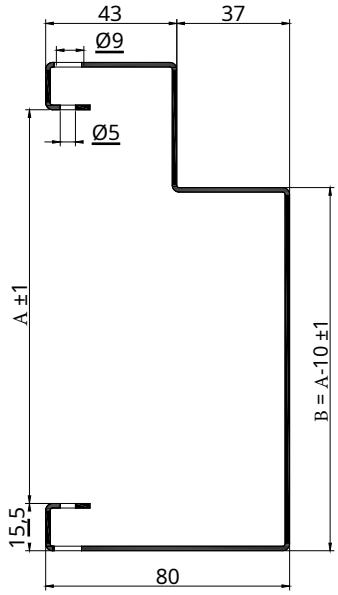

• Peut être fabriqué pour d'autres épaisseurs de paroi sous commande minimum (non certifié)

Son installation s'effectue à l'aide de vis, à travers des trous répartis sur tout le périmètre du cadre (11 trous côté charnières et 11 côté charnières opposés).

PORTEMETAL

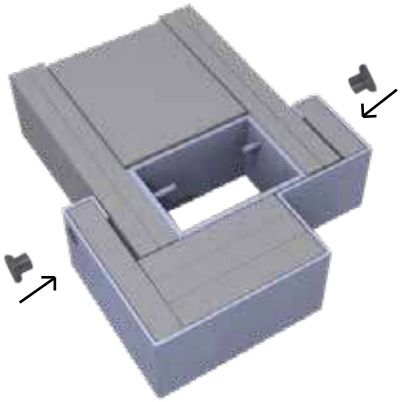

DES VIS ET DES CHEVILLES SONT FOURNIES POUR L'INSTALLATION DU CADRE.

Les vis et leurs trous
Ils sont cachés sous les fiches fournies.

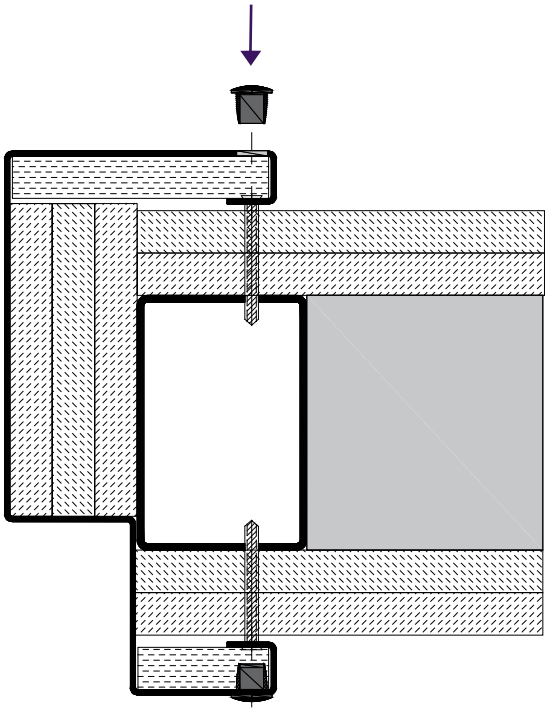

BÂTI POUR CLOISON SOUPLE		
METALSERVICE		
L64S	**3.2.01.L64S**	Bâti cloison souple METALSERVICE - CF64 - Mur 100 à 125mm
L65S	**3.2.01.L65S**	Bâti cloison souple METALSERVICE - CF64 - Mur 125 à 150mm
L66S	**3.2.01.L66S**	Bâti cloison souple METALSERVICE - CF64 - Mur 150 à 200mm
METALFEU60		
L67S	**3.2.01.L67S**	Bâti cloison souple METALFEU - CF64 - Mur 100 à 125mm
L68S	**3.2.01.L68S**	Bâti cloison souple METALFEU - CF64 - Mur 125 à 150mm
L69S	**3.2.01.L69S**	Bâti cloison souple METALFEU - CF64 - Mur 150 à 200mm
BÂTI METALSERVICE / METALFEU INOX		
X64S	**3.2.01.X64S**	Bâti INOX cloison souple METALFEU - CF64 - Mur 150 à 200mm
ACCESSOIRE		
	3.2.01.0009	Kit cadre cloison souple (vis)

KITS

- **POUR PLAQUES DE PLÂTRE**
- **POUR MUR RIGIDE**

Kit 1

Kit pour installer le bâti Z sur plaque de plâtre ou mur rigide

* Vis **non incluses**

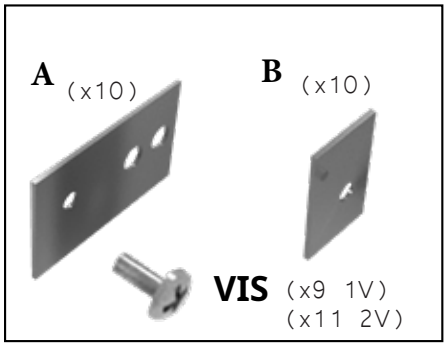

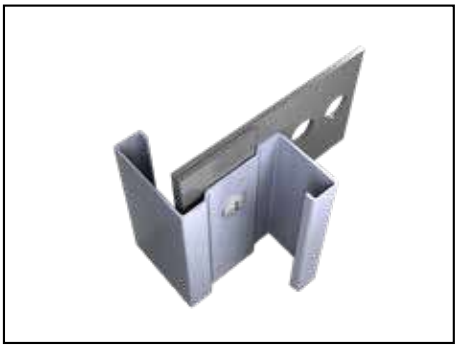

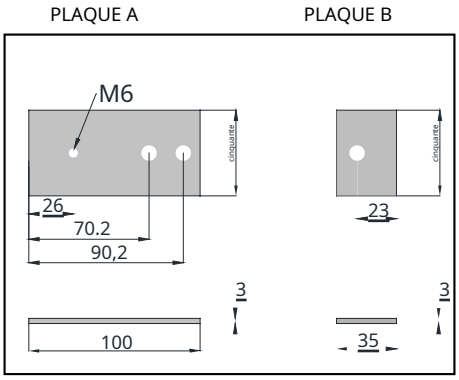

INSTALLATION DE PLAQUES DE PLÂTRE

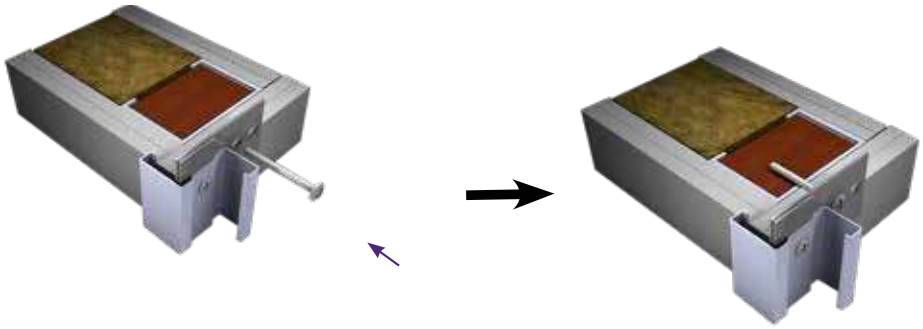

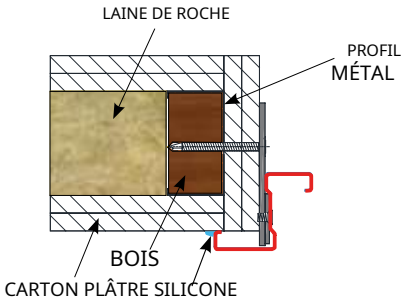

INSTALLATION PAR MUR RIGIDE

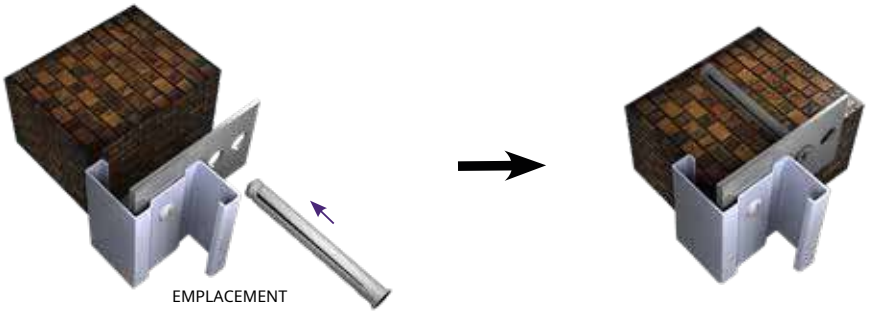

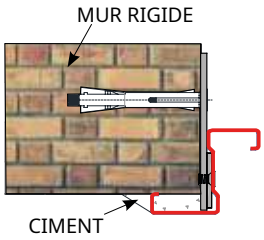

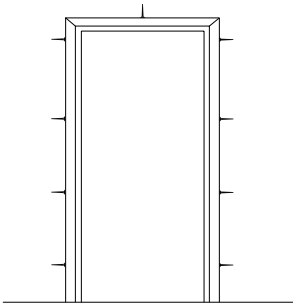

TROUSSE 2x9

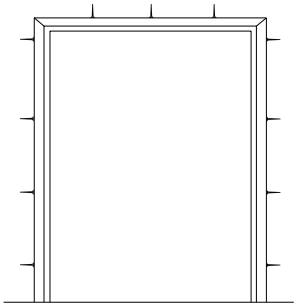

KIT 2x11

Accessoire KIT pour pose déportée du Bâti Z		
KIT1	**3.2.01.KIT1**	Kit 1 pour fixations de bâti déportées (par porte)

PORTEMETAL

K0 - K1 (prolongateur pour habillage du kit 1)

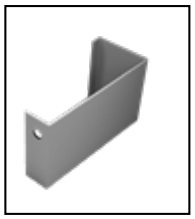

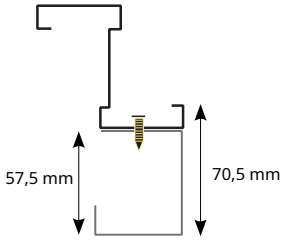

REMARQUE : IL EST TOUJOURS FOURNI DÉMONTÉ

K2-K3 (Kit rupture de pont thermique)

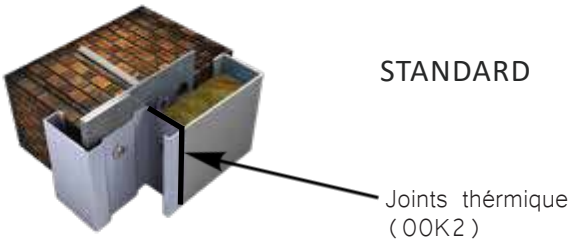

INSTALLATION SUR MUR RIGIDE

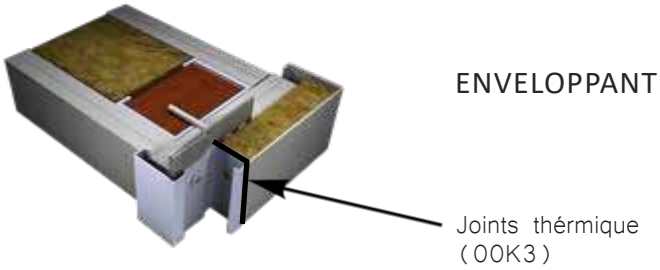

INSTALLATION SUR PLAQUES DE PLÂTRE

Accessoires		
00K0	**3.2.01.00K0**	Extension K0 pour finition sur KIT 1 enveloppant
00K1	**3.2.01.00K1**	Extension K1 pour finition sur KIT 1 standard
00K2	**3.2.01.00K2**	Kit rupture de pont thermique K2 (laine de roche et joint thermique) standard
00K3	**3.2.01.00K3**	Kit rupture de pont thermique K3 (laine de roche et joint thermique) enveloppant

K7 (Pré-cadre)

Pré-cadre tubulaire d'épaisseur 1,5 mm à visser.

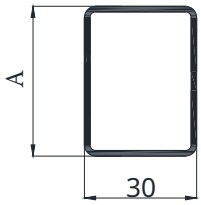

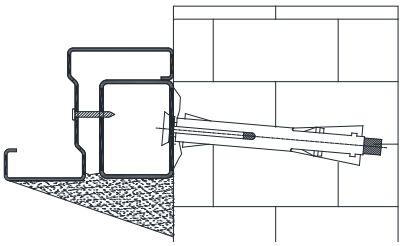

PRE-CADRE TUBULAIRE		
0041	**3.2.01.0041**	Précadre Tubulaire 1L54-1L54
0042	**3.2.01.0042**	Précadre Tubulaire 2L64-2L64

K8 (Pré-cadre)

Pré-cadre à sceller. Kit Thermique K3 non inclu

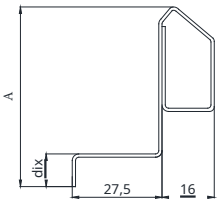

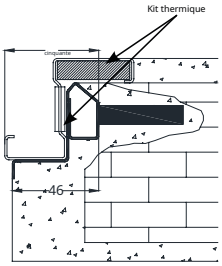

Précadre d'angle à SCELLER - Hors KIT K3 thermique (à ajouter pour avoir la rupture de pont thermique)		
05K8	**3.2.01.05K8**	Précadre à sceller (Kit thermique non inclus) 1L54
06K8	**3.2.01.06K8**	Précadre à sceller (Kit thermique non inclus) 2L54
0K87	**3.2.01.07K8**	Précadre à sceller (Kit thermique non inclus) 1L64
08K8	**3.2.01.08K8**	Précadre à sceller (Kit thermique non inclus) 2L64

LOCAL
CTA
TRAITEMENT
D'AIR A034
PORTE COUPE-FEU

KIT METALPLUS

METALSERVICE / METALFEU

Structure CF54 et CF64

- Panneau en acier galvanisé 10/10ème
- Ensemble de Béquilles INOX anti-accroc norme DIN
- Cylindre européen 3 clés
- Paumelle INOX approuvée par le marquage CE sur les portes d'une hauteur égale ou supérieure à 2400 mm, dispose d'une charnière supplémentaire
- Joint confort

Ensemble Béquilles INOX

Code article PORTEMETAL
3.4.03.D110

Paumelle INOX

Code article PORTEMETAL
3.2.04.0B03

Cylindre Européen 3 clés

Code article PORTEMETAL
3.4.06.64C3

Joint Confort

Code article PORTEMETAL
3.4.12.0015

+

+

+

1 VANTAIL

Code article PORTEMETAL
3.2.02.1V10

2 VANTAUX

Code article PORTEMETAL
3.2.02.2V10

KIT JOINTS ACOUSTIQUE

32 dB

1 VANTAIL - METALSERVICE / METALFEU 30 / METALFEU 60 (structure CF54)

Indice global de réduction acoustique, **Rw** (C ; Ctr)	**32(-1 ;-5) dB**
Indice global de réduction acoustique pondérée A, **Ra** :	**31,5 dBA**
Indice global de réduction acoustique, pondérée A, pour bruit extérieur à dominance automobile, **Ratr** :	**27,0 dBA**

AFFAIBLISSEMENT ACOUSTIQUE

32 dB
-1;-5
certification
N°11_3146_1433

AUTOMATIQUE

Code article PORTEMETAL
3.4.12.5K07

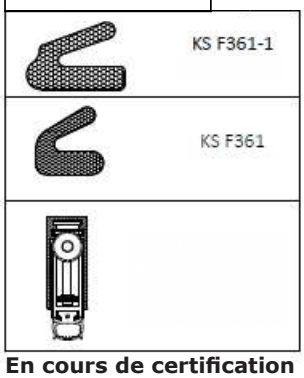

K07

En cours de certification

SEUIL SUISSE

Code article PORTEMETAL
3.4.12.5K08

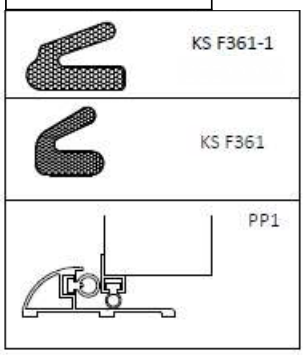

K08

En cours de certification

SEUIL PLAT

Code article PORTEMETAL
3.4.12.5K09

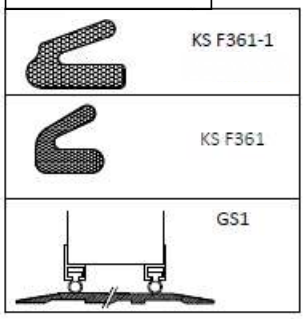

K09

Certifié

29 dB

2 VANTAUX - METALSERVICE / METALFEU 30 / METALFEU 60 (structure CF54)

Indice global de réduction acoustique, **Rw** (C ; Ctr)	29**(-2 ;-5) dB**
Indice global de réduction acoustique pondérée A, **Ra** :	**27,3 dBA**
Indice global de réduction acoustique, pondérée A, pour bruit extérieur à dominance automobile, **Ratr** :	**23,7 dBA**

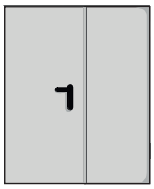

AFFAIBLISSEMENT ACOUSTIQUE

29 dB
certification
N°11_3146_1432

AUTOMATIQUE

Code article PORTEMETAL
3.4.12.5K10

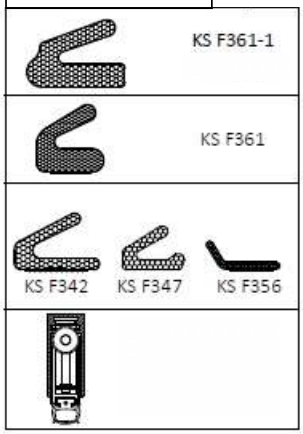

K10

En cours de certification

SEUIL SUISSE

Code article PORTEMETAL
3.4.12.5K11

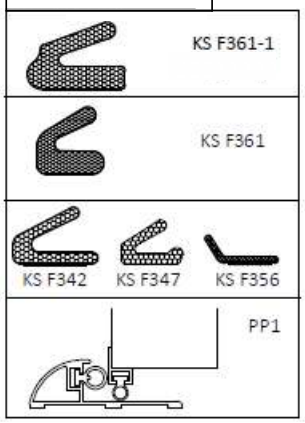

K11

En cours de certification

SEUIL PLAT

Code article PORTEMETAL
3.4.12.5K12

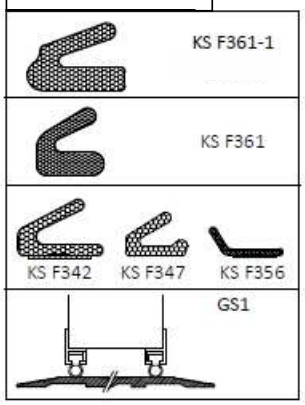

K12

Certifié

KIT JOINTS ACOUSTIQUE

36 dB

1 VANTAIL - METALSERVICE / METALFEU 60 / 90 / 120 (structure CF64)

Indice global de réduction acoustique, **Rw** (C ; Ctr)	**36(-3 ;-8) dB**
Indice global de réduction acoustique pondérée A, **Ra** :	**34.5 dBA**
Indice global de réduction acoustique, pondérée A, pour bruit extérieur à dominance automobile, **Ratr** :	**28.2 dBA**

AFFAIBLISSEMENT ACOUSTIQUE

certifications
N°11_3146_1430 N°11_3146_1431

AVEC OCULUS	CODE ARTICLE PORTEMETAL
K07	**3.4.12.7K07**
K08	**3.4.12.7K08**
K09	**3.4.12.7K09**

AUTOMATIQUE

Code article PORTEMETAL **3.4.12.6K07**

SEUIL SUISSE

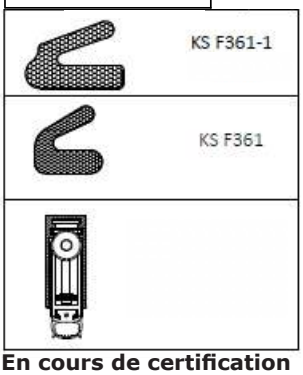

K07

En cours de certification

Code article PORTEMETAL **3.4.12.6K08**

SEUIL PLAT

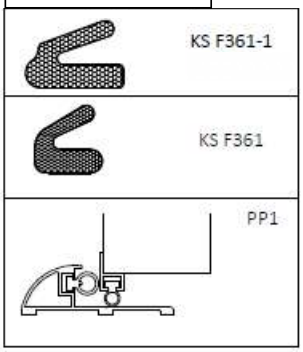

K08

En cours de certification

Code article PORTEMETAL **3.4.12.6K09**

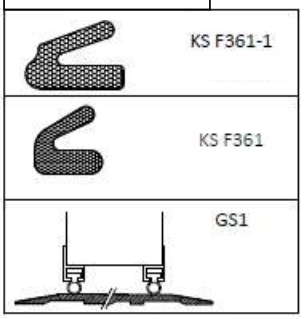

K09

Certifié

35 dB

2 VANTAUX - METALSERVICE / METALFEU 60 / 90 / 120 (structure CF64)

Indice global de réduction acoustique, **Rw** (C ; Ctr)	**35(-1 ;-5) dB**
Indice global de réduction acoustique pondérée A, **Ra** :	**34.7 dBA**
Indice global de réduction acoustique, pondérée A, pour bruit extérieur à dominance automobile, **Ratr** :	**29.9 dBA**

AFFAIBLISSEMENT ACOUSTIQUE

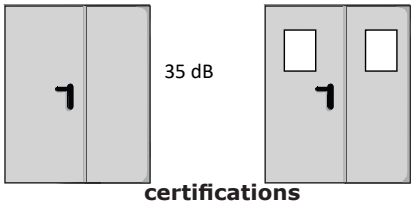

certifications
N°11_3146_1428 N°11_3146_1429

AVEC OCULUS	CODE ARTICLE PORTEMETAL
K10	**3.4.12.7K10**
K11	**3.4.12.7K11**
K12	**3.4.12.7K12**

AUTOMATIQUE

Code article PORTEMETAL **3.4.12.6K10**

SEUIL SUISSE

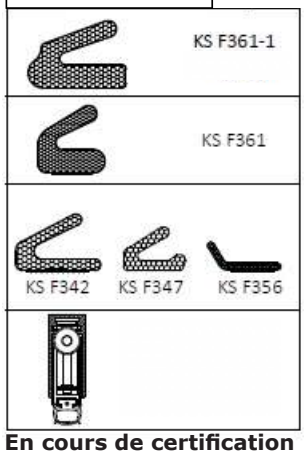

K10

En cours de certification

Code article PORTEMETAL **3.4.12.6K11**

SEUIL PLAT

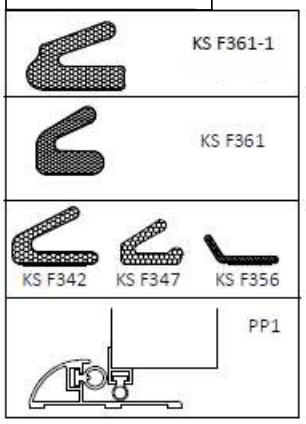

K11

En cours de certification

Code article PORTEMETAL **3.4.12.6K12**

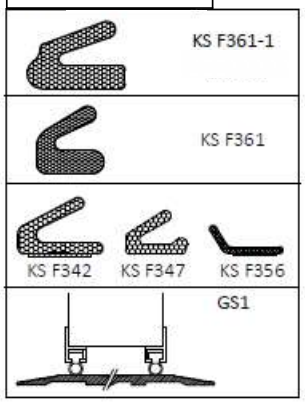

K12

Certifié

ACOUSTIQUE

PAUMELLES

FABRICANT	MODÈLE	RÉFÉRENCE
PORTEMETAL	PAUMELLE ACIER	**0BO1**

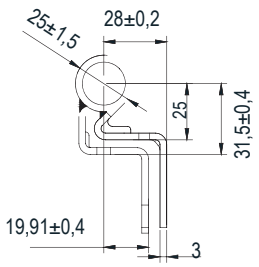

Paumelles Référence B01		
Statut	**Descriptif**	**Code Article PORTEMETAL**
De série	2 Paumelles par vantail	**3.2.04.0B01**
	3 paumelles pour vantail >2400 mm/ HT	
Option	3éme paumelle par vantail < 2400mm/HT (1 seul pion anti-dégondable)	**3.2.04.3B01**
	4éme paumelle par vantail >2400mm/HT (1 seul pion anti-dégondable)	**3.2.04.4B01**
Pièces détachées	Axe de paumelle B01	**1.2.04.0001**
	Rondelle épaisseur 1,5mm	**1.2.04.0002**
	Rondelle épaisseur 4 mm	**1.2.04.0003**
	Roulement à Bille	**1.2.04.0004**
Sur porte METALSERVICE-METALFEU		

FABRICANT	MODÈLE	RÉFÉRENCE
PORTEMETAL	PAUMELLE ACIER	**0BO2**

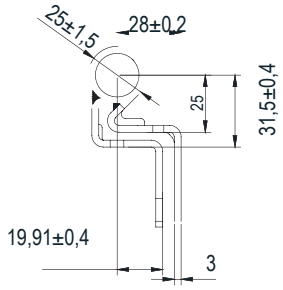

Paumelles Référence B02		
Statut	**Descriptif**	**Code Article PORTEMETAL**
De série	2 (dont 1 à ressort) Paumelles par vantail	**3.2.04.0B02**
	3 (dont 2 à ressort) paumelles pour vantail >2400 mm/ HT	
Option	3éme paumelle B01 par vantail < 2400mm/HT (1 seul pion anti-dégondable)	**3.2.04.3B01**
	4éme paumelle B01 par vantail >2400mm/HT (1 seul pion anti-dégondable)	**3.2.04.4B01**
Pièces détachées	Axe de paumelle B02	**1.2.04.0005**
	Rondelle épaisseur 1,5mm	**1.2.04.0002**
	Rondelle épaisseur 4 mm	**1.2.04.0003**
	Roulement à Bille	**1.2.04.0004**
	Taquet de fixation du ressort	**1.2.04.0006**
	Baguette de chargement de ressort	**1.2.04.0007**
Sur porte METALSERVICE-METALFEU		

PAUMELLES

FABRICANT	MODÈLE	RÉFÉRENCE
PORTEMETAL	PAUMELLE INOX	**0BO3**

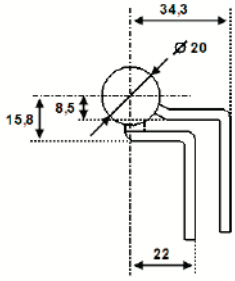

Paumelles Référence B03X		
Statut	**Descriptif**	**Code Article PORTEMETAL**
De série	2 Paumelles par vantail	**3.2.04.0B03**
	3 paumelles pour vantail >2400 mm/ HT	
Option	3éme paumelle B03 par vantail < 2400mm/HT (1 seul pion anti-dégondable)	**3.2.04.3B03**
	4éme paumelle B03 par vantail >2400mm/HT (1 seul pion anti-dégondable)	**3.2.04.4B03**
Sur porte MATELSERVICE-METALFEU		

FABRICANT	MODÈLE	RÉFÉRENCE
PORTEMETAL	PAUMELLE ACIER	**0BO5**

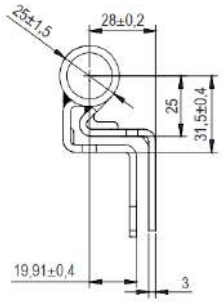

Paumelles Référence B05 MultiUsage		
Statut	**Descriptif**	**Code Article PORTEMETAL**
De série	2 Paumelles par vantail	**1.2.04.0B05**
	3 paumelles pour vantail >2400 mm/ HT	
Sur porte MULTIUSAGE		

PAUMELLES

FABRICANT	MODÈLE	RÉFÉRENCE
PORTEMETAL	PAUMELLE ACIER CACHE	**0BO7**

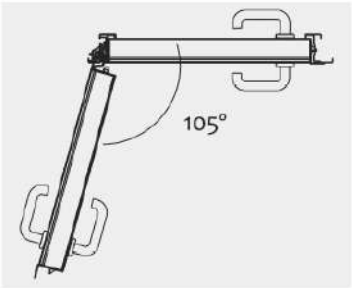

2 parties, intégré en toute discrétion dans le bloc porte, et reste invisible des 2 côtés de la porte.

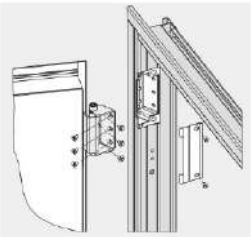

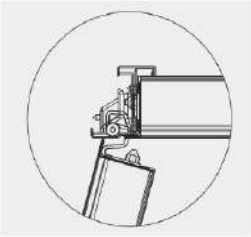

Paumelles en acier galvanisé de 3mm d'épaisseur :

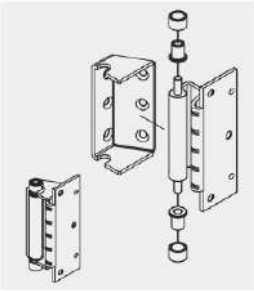

Il est recommandé d'installer une butée de porte afin de limiter l'ouverture du vantail à 105°.

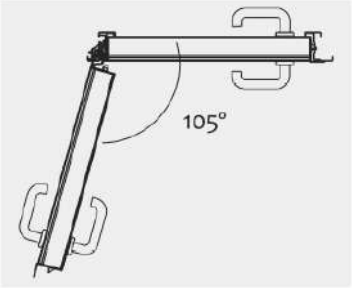

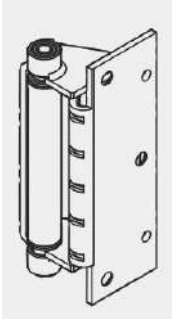

<u>Attention :</u> sur bâti, une réservation béton de type Feuillure sera nécessaire.

Nous préconisons d'associer ce type de paumelle à du bâti U ou Affleurant

Paumelles Référence B07 cachées		
Statut	**Descriptif**	**Code Article PORTEMETAL**
De série	2 Paumelles par vantail	**3.2.04.0B07**
	3 paumelles pour vantail >2400 mm/ HT	
Option	3éme paumelle B07 par vantail < 2400mm/HT (1 seul pion anti-dégondable)	**3.2.04.0010**
	4éme paumelle B07 par vantail >2400mm/HT (1 seul pion anti-dégondable)	**3.2.04.0011**
Sur porte MATELSERVICE-METALFEU Uniquement sur Bâti U ou Affleurant		

JOINTS

JOINT CADRE

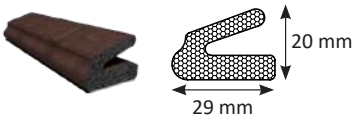

KS F361-1
(Cadre Z)

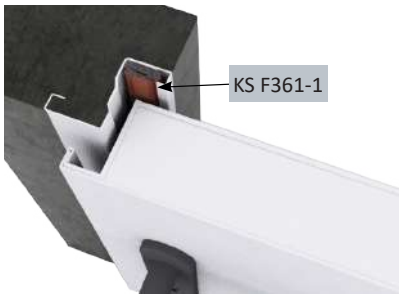

Z

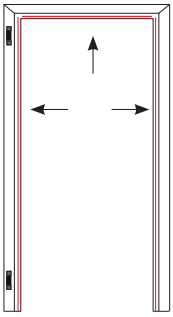

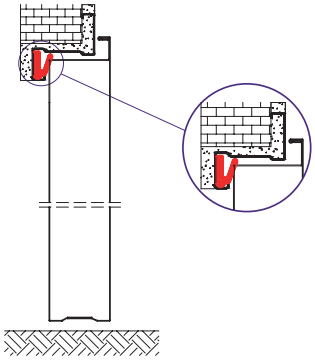

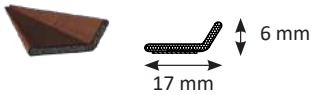

KS F356
(Cadre U / Cloison Souple)

U

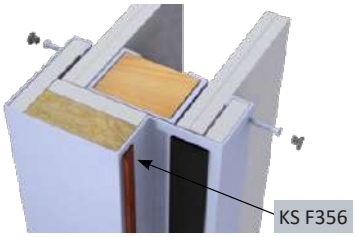

CLOISON SOUPLE

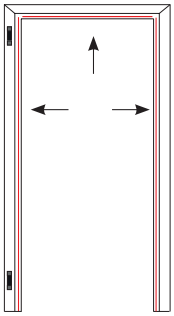

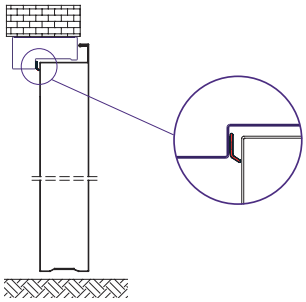

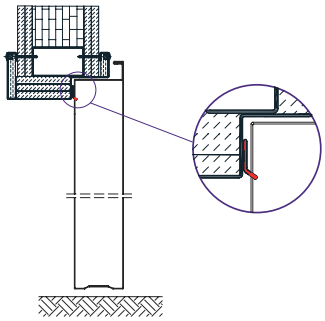

JOINT VANTAIL

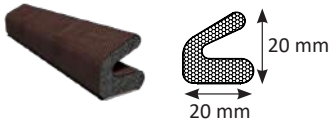

KS F361

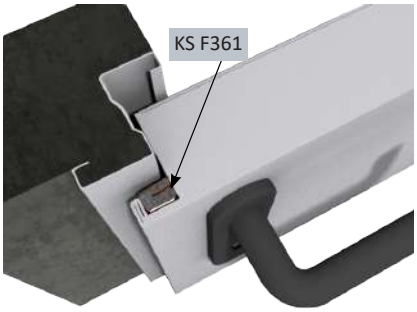

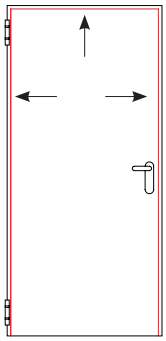

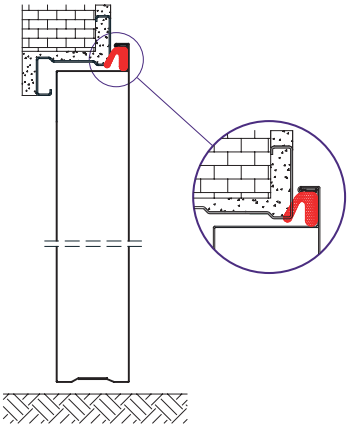

JOINTS

JOINT ENTRE VANTAUX (DOUBLE VANTAIL) - Batis Z, U et enveloppant

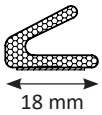

KS F342

KS F347

KS F356

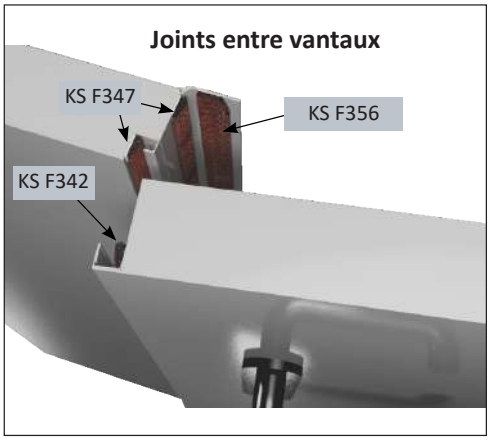

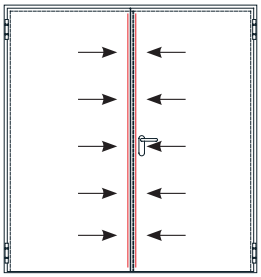

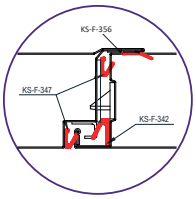

Code article PORTEMETAL
3.4.12.0016

PLINTHE AUTOMATIQUE

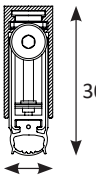

Plinthe automatique

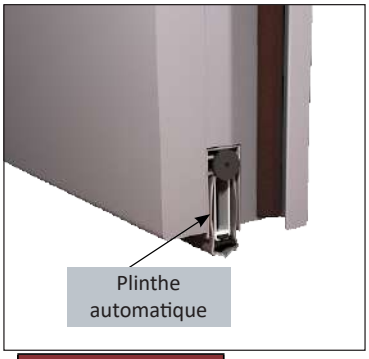

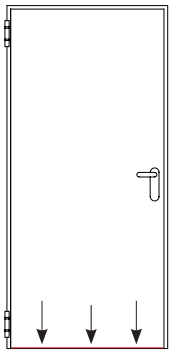

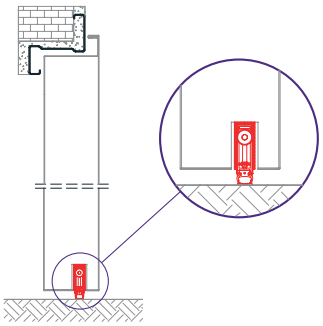

Code article PORTEMETAL
3.4.16.0001

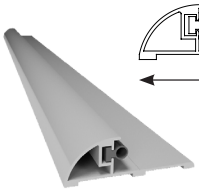

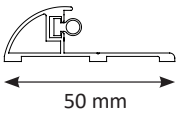

Hauteur 15 mm

Seuil Suisse

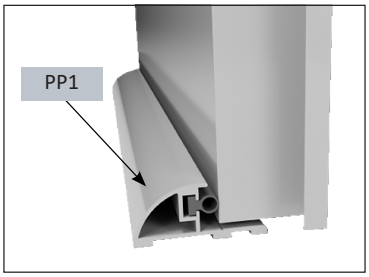

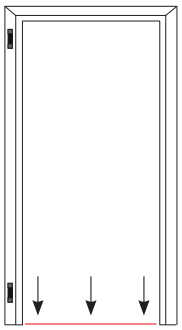

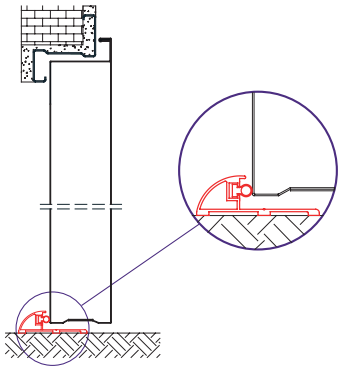

Code article PORTEMETAL
3.4.16.0002

Éléments installés dans le vantail et le cadre pour offrir à la porte une meilleure isolation thermique et acoustique.

COUPE FEU

Joints intumescents standards

JI 20 pour EI60 : 20 x 2 mm
JI 30 pour EI2120 : 30 x 2 mm

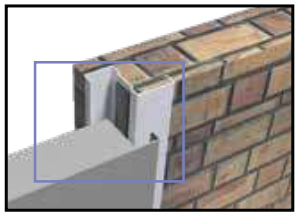

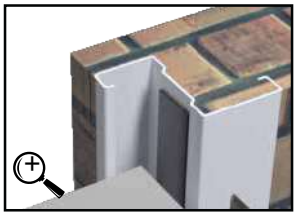

KS-F361-1

Joint acoustique intumescent pour cadre.
Dimensions : 20 x 29 mm

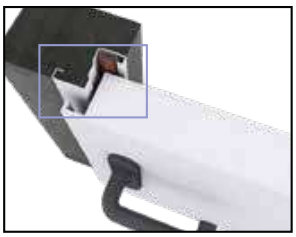

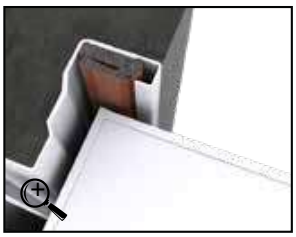

KS-F361

Joint acoustique intumescent pour vantail.
Dimensions : 20 x 20 mm

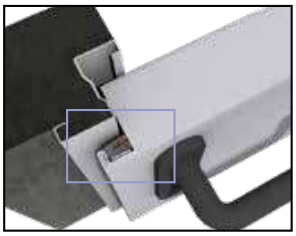

KS-F342

Joint acoustique intumescent pour vantail et dormant type B.
Dimensions : 18 x 12 mm

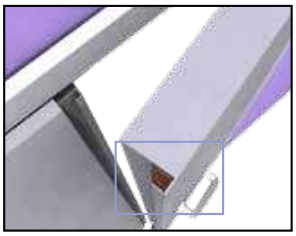

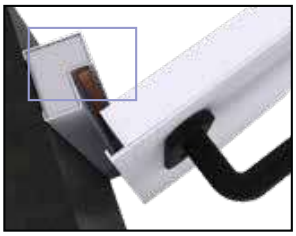

KS-F347

Joint acoustique intumescent pour vantail.
Dimensions : 13 x 9 mm

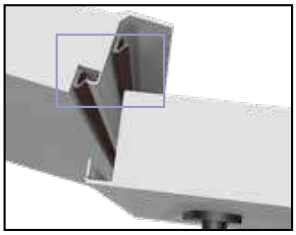

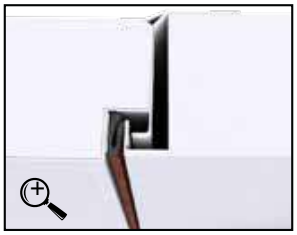

KS-F356

Joint acoustique intumescent pour vantail.
Dimensions : 15 x 6 mm

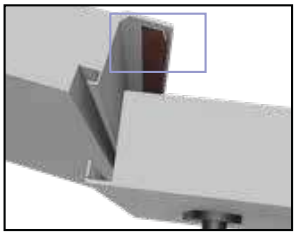

KITS JOINTS AEV

MODÈLE
KIT JOINT 1 VANTAIL

MODÈLE
KIT JOINT 2 VANTAUX

K07

Code article PORTEMETAL

3.4.12.0007

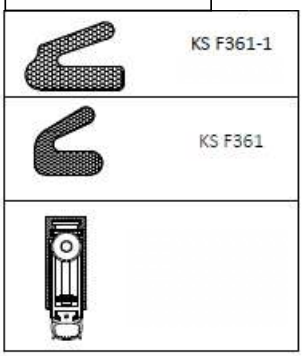

K08

Code article PORTEMETAL

3.4.12.0008

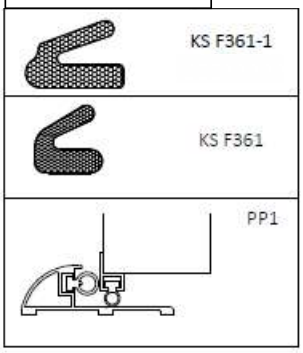

K09

Code article PORTEMETAL

3.4.12.0009

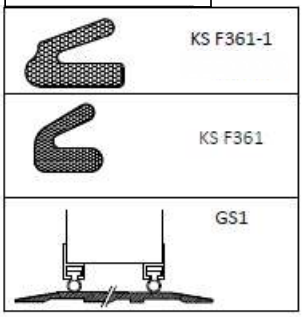

K10

Code article PORTEMETAL

3.4.12.0010

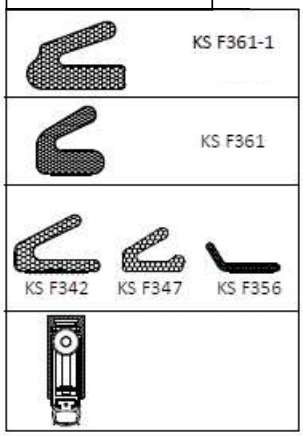

K11

Code article PORTEMETAL

3.4.12.0011

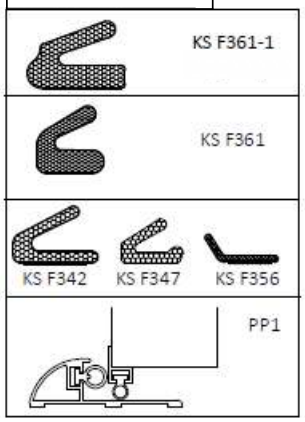

K12

Code article PORTEMETAL

3.4.12.0012

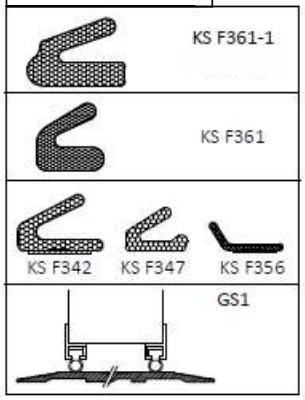

CLASSIFICATION AEV

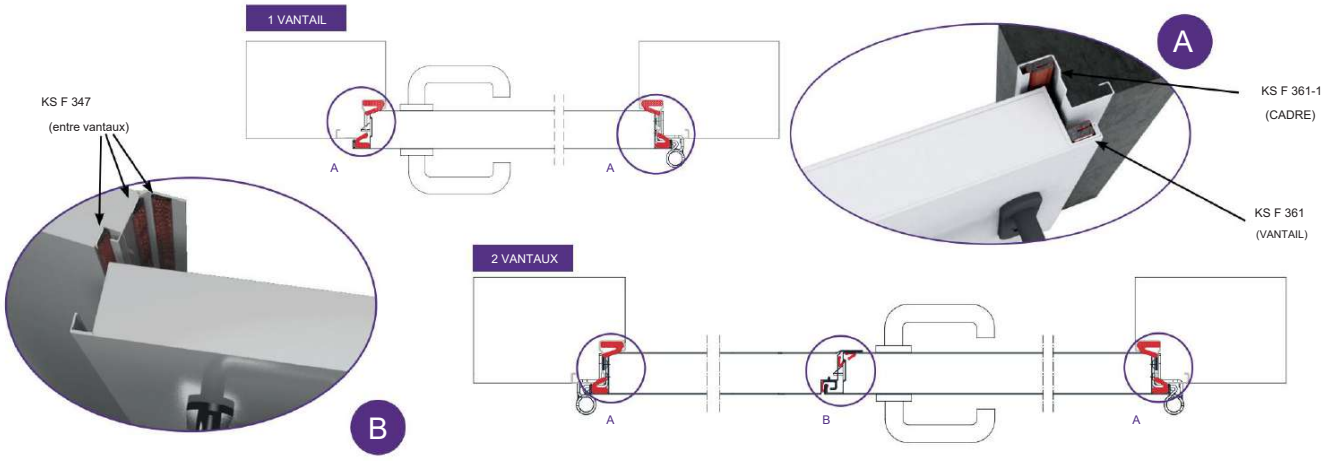

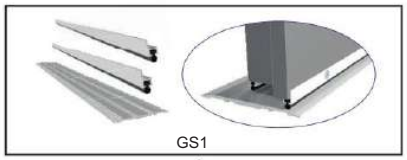

OPTION TRAVERSE

AIR:	CLASSE 3
EAU :	CLASSE 3B
VENT :	CLASSE C2

CERTIFICAT : RS-18/B-177

1 VANTAIL

AIR:	CLASSE 3
EAU :	NPD
VENT :	CLASSE C2

CERTIFICAT : LEV02/15

2 VANTAUX

AIR:	CLASSE 3
EAU:	NPD
VENT:	CLASSE C3

CERTIFICAT : 17/13900-824

1 VANTAIL

AIR:	CLASSE 4
EAU :	CLASSE 2A
VENT :	NPD

CERTIFICAT : LEV03/15

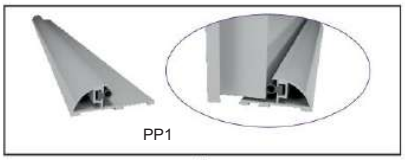

OPTION TRAVERSE

AIR:	CLASSE 3
EAU :	CLASSE 3B
VENT :	CLASSE C2

CERTIFICAT : RS-18/B-176

1 VANTAIL

AIR:	CLASSE 2
EAU :	CLASSE 3A
VENT :	CLASSE C1

CERTIFICAT : LEV04/14

2 VANTAUX

AIR:	CLASSE 3
EAU:	CLASSE 2A
VENT:	CLASSE C1

CERTIFICAT : 17/13900-237

CLASSIFICATION DE PORTE POLYVALENTES

AIR - EAU - VENT

OCULUS

FABRICANT	MODÈLE	RÉFÉRENCE
PORTEMETAL	THERMOGLASS	**VOIR TABLEAU**

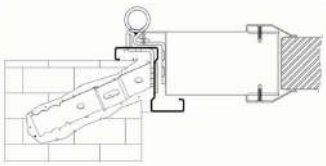

Oculus standard

Oculus circulaire

Oculus rectangulaire

Oculus 200x1200

FICHE COUPE FEU

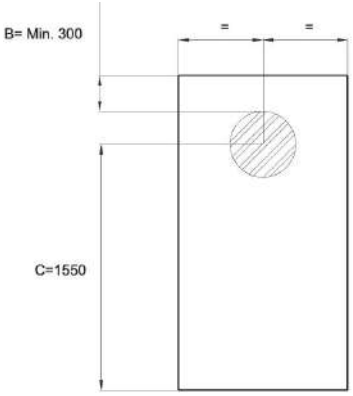

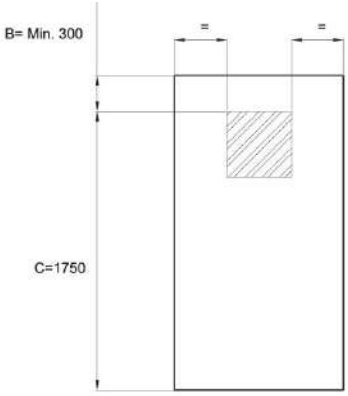

FICHE NON FEU

Choix des oculus	Structure	Standard	
		300X400	
		Référence	Code Article PORTEMETAL
MULTIUSAGE-METALSERVICE	CF54-64	0C01	**3.2.05.0C01**
METALFEU30-60	CF54-64	OC04	**3.2.05.0C04**
METALFEU90-120	CF64	0C08	**3.2.05.0C08**

Choix des oculus	Structure	Circulaire	
		Diamètre 280	
		Référence	Code Article PORTEMETAL
MULTIUSAGE-METALSERVICE	CF54-64	OC03	**3.2.05.0C03**
METALFEU30-60	CF54-64	OC06	**3.2.05.0C06**
METALFEU90-120	CF64	OC10	**3.2.05.0C10**

Choix des oculus	Structure	Rectangulaire			
		400X600		200X1200	
		Référence	Code Article PORTEMETAL	Référence	Code Article PORTEMETAL
MULTIUSAGE-METALSERVICE	CF54-64	OC02	3.2.05.0C02		
METALFEU30-60	CF54-64	0C05	3.2.05.0C05		
METALFEU60 structure	CF64	0C05	3.2.05.0C05	OC07	3.2.05.0C07
METALFEU90-120	CF64	0C09	3.2.05.0C09		

Descriptif	Côté Paumelles	Côté opposé paumelles	Finition	Référence	Code Article PORTEMETAL
Ensemble Béquilles sur plaque avec réservation cylindre	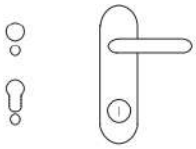	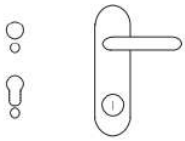	Nylon Noir	**BN01**	**3.4.03.BN01**
			Inox	**BX01**	**3.4.03.BX01**
Ensemble Béquilles sur plaque sans réservation cylindre	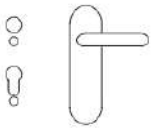	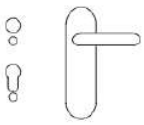	Nylon Noir	**BN03**	**3.4.03.BN03**
			Inox	**BX03**	**3.4.03.BX03**
Ensemble de plaques avec seulement la réservation cylindre	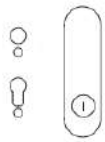	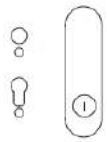	Nylon Noir	**BN04**	**3.4.03.BN04**
			Inox	**BX04**	**3.4.03.BX04**
Ensemble Fixe + Béquille sur plaque avec réservation cylindre	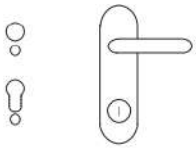	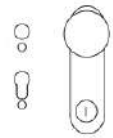	Nylon Noir	**BN06**	**3.4.03.BN06**
			Inox	**BX06**	**3.4.03.BX06**
Fixe sur plaque avec réservation cylindre	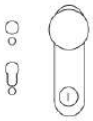	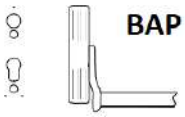	Nylon Noir	**BN08**	**1.4.03.BN08**
			Inox	**BX08**	**1.4.03.BX08**
Lisse	**Lisse**	**Lisse**	-	-	**3.4.03.0000**
Lisse avec béquille avec réservation cylindre	**Lisse**	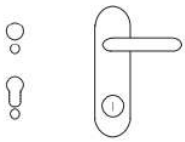	Nylon Noir	**00B1**	**3.4.03.00B1**
			Inox	**BX01**	**1.4.03.BX01**
Béquille avec réservation cylindre	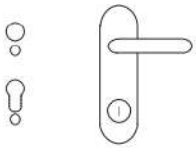	**Autre**	Nylon Noir	**00B1**	**3.4.03.00B1**
			Inox	**BX01**	**1.4.03.BX01**
Fixe sur plaque avec réservation cylindre	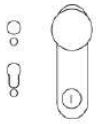	**Autre**	Nylon Noir	**BN08**	**1.4.03.BN08**
			Inox	**BX08**	**1.4.03.BX08**
Ensemble pour carré (trappe)	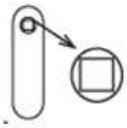	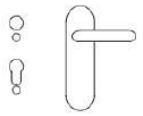	Nylon Noir	**BN10**	**3.4.03.BN10**
Ensemble pour Triangle (trappe)		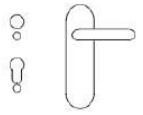	Nylon Noir	**BN11**	**3.4.03.BN11**
Ensemble béquilles sur rosace avec cache cylindre sur rosace	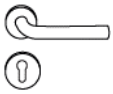	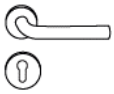	Inox	**BX12**	**3.4.03.BX12**
Béquille sur rosace avec cache réservation cylindre sur rosace	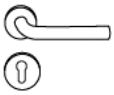	**Autre**	Inox	**BX12**	**1.4.03.BX12**
Fixe sur rosace avec cache réservation cylindre sur rosace	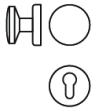	**Autre**	Inox	**BX13**	**1.4.03.BX13**

BÉQUILLAGE

FABRICANT	MODÈLE	RÉFÉRENCE
PORTEMETAL	POIGNÉES	**VOIR TABLEAU**

la poignée fournie en standard sur les portes coupe-feu est le modèle BN01 noir. Il s'agit d'un manche anti-accroc à la norme DIN en polyamide ignifuge avec une âme en acier.

- Selon la norme DIN 18.273
- Diamètre du manche : 23 mm

• AUTRE FINITION : Peuvent être fournies en finitions en acier inoxydable BX01.

Poignée coupe-feu **BN01** (standard)

Poignée coupe-feu INOX **BX01**

BARRES ANTI-PANIQUE

FABRICANT	MODÈLE	RÉFÉRENCE
ASSA ABLOY	BARRE ANTI PANIQUE **CROSS BAR**	**BAP1970**

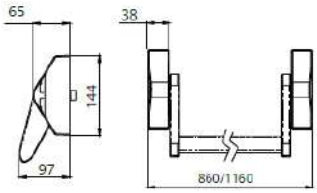

MODÈLES :

CARTER GRIS - BARRE GRISE

Code article PORTEMETAL
1.4.01.0001

OPTION :

PLUS VALUE :
BARRE ROUGE

Code article PORTEMETAL
1.4.01.0002

CONFIGURATIONS :

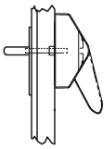

Possibilité d'ouverture extérieur par poignée

Sans possibilité d'ouverture extérieure avec bouclier aveugle

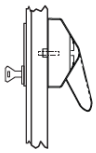

Possibilité d'ouverture extérieure par clé

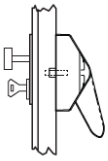

Possibilité d'ouverture extérieur à l'aide d'une clé avec bouton fixe

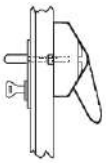

Possibilité d'ouverture extérieur par poignée et clé

Mécanisme à battant passif sans disque externe

MODÈLES DISPONIBLES SUR DEMANDE :

CARTER ARGENT + BARRE ARGENT -

CARTER SATIN + BARRE INOX -

CARTER NOIR + BARRE INOX -

CARTER INOX+ BARRE INOX -

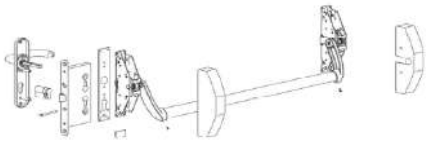

Code article PORTEMETAL
1.4.01.1970

FICHE FABRICANT

REF FAB : 1970

BARRES ANTI-PANIQUE

FABRICANT	MODÈLE	RÉFÉRENCE
PORTEMETAL	BARRE ANTI PANIQUE **PUSH BAR**	**TECHNOPLUS**

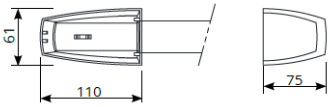

Code article PORTEMETAL
3.4.01.TECH

FABRICANT	MODÈLE	RÉFÉRENCE
ISEO	BARRE ANTI PANIQUE **PUSH BAR**	**PUSH**

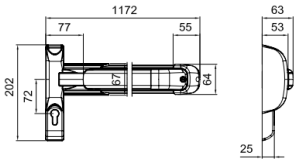

Code article PORTEMETAL
3.4.01.PUSH

FICHE FABRICANT
REF FAB : PUSH

SERRURES

FABRICANT	MODÈLE	RÉFÉRENCE
ISEO	SERRURE STANDARD	**S11**

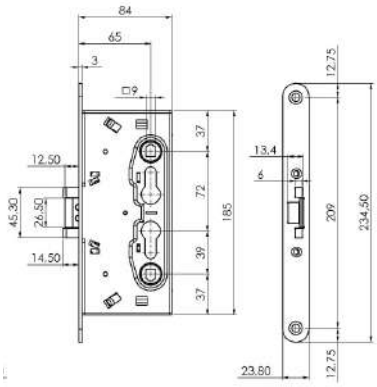

FICHE FABRICANT

REF FAB : 216

Code article PORTEMETAL
3.4.15.0S11

FABRICANT	MODÈLE	RÉFÉRENCE
MG	SERRURE STANDARD	**S12**

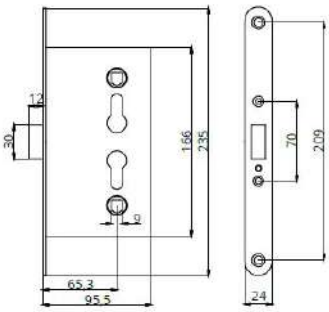

FICHE FABRICANT

REF FAB : 480650

Code article PORTEMETAL
3.4.15.0S12

PORTEMETAL

SERRURES

FABRICANT	MODÈLE	RÉFÉRENCE
ISEO	SERRURE SORTIE LIBRE	**S13**

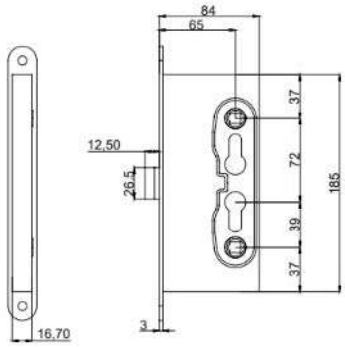

Sortie Libre standard

Code article PORTEMETAL
3.4.15.0S13

Sortie Libre Inversée CP

Code article PORTEMETAL
3.4.15.RS13

FICHE FABRICANT

REF FAB : 214

FABRICANT	MODÈLE	RÉFÉRENCE
NEMEF	SERRURE À ROULEAU	**S17**

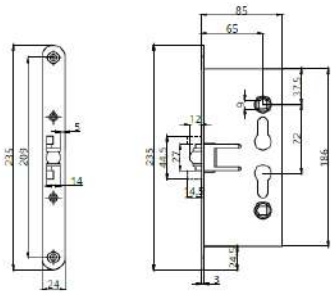

Code article PORTEMETAL
3.4.15.0S17

FICHE FABRICANT

REF FAB : NEMEF

SERRURES

FABRICANT	MODÈLE	RÉFÉRENCE
MG	SERRURE 3 POINTS	**S38**

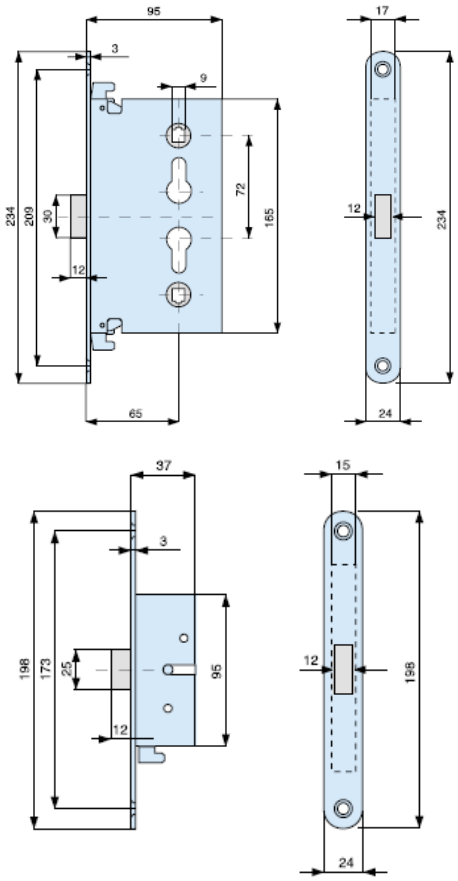

• La triple serrure est composée d'une serrure principale activée par une poignée qui déplace deux sous-serrures situées dans les zones supérieure et inférieure.
Sortez de la porte.

• Façade galvanisée.

• Boulons en acier fritté.

• Carré en acier fritté de 9 mm.

• Corps et intérieur de la serrure en tôle d'acier zingué de haute qualité.

FICHE FABRICANT

REF FAB : 489000

Code Article PORTEMETAL	DESCRIPTIF	DIMENSIONS POSSIBLES
3.4.15.0S38	Serrure 3 points Standard METALSERVICE- 1 Vantail	400>Largeur<1300 - 1840>Hauteur< 2450
3.4.15.1S38	Serrure 3 points Sortie libre METALSERVICE 1 Vantail	400>Largeur<1300 - 1840>Hauteur< 2450
3.4.15.2S38	Serrure 3 points Standard METALFEU CF64 1 Vantail	
3.4.15.3S38	Serrure 3 points Sortie libre METALFEU CF64 1 Vantail	
3.4.15.4S38	Serrure 3 points Standard METALSERVICE- 2 Vantaux	800>Largeur<2600 - 1840>Hauteur< 2450
3.4.15.5S38	Serrure 3 points Sortie libre METALSERVICE 2 Vantaux	800>Largeur<2600 - 1840>Hauteur< 2450
3.4.15.6S38	Serrure 3 points Standard METALFEU CF64 2 Vantaux	
3.4.15.7S38	Serrure 3 points Sortie libre METALFEU CF64 2 Vantaux	

PASSE CÂBLE

FABRICANT	MODÈLE	RÉFÉRENCE
ASSA ABLOY	PASSE CÂBLE	**PS09**

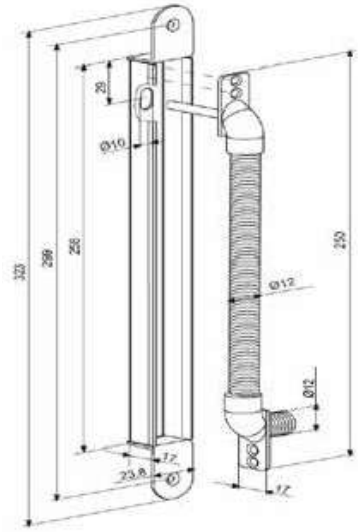

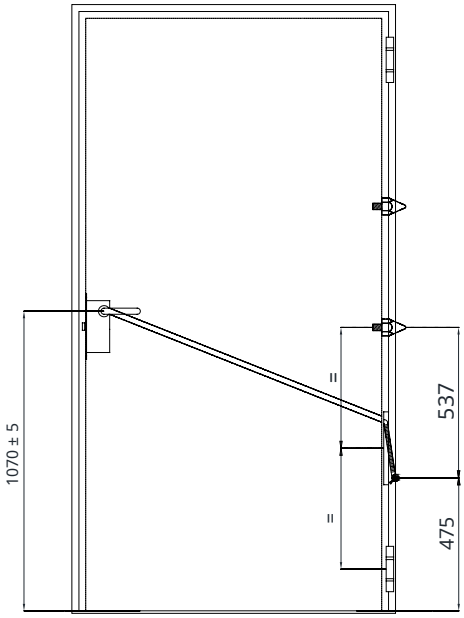

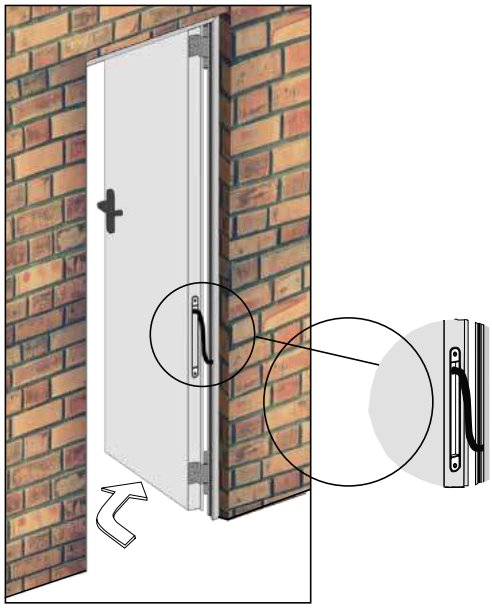

FICHE FABRICANT

REF FAB : EA280-EA281

KIT ES11 (standard COP) + PS09	KIT ES11 (sortie libre COP) + PS09	KIT ES11 (sortie libre inversée CP) + PS09
Code article PORTEMETAL	Code article PORTEMETAL	Code article PORTEMETAL
3.4.15.KS11	**3.4.15.KS13**	**3.4.15KS14**

SERRURES

FABRICANT	MODÈLE	RÉFÉRENCE
ISEO	SERRURE ELECTRIQUE	**ES11 / 13 / 14**

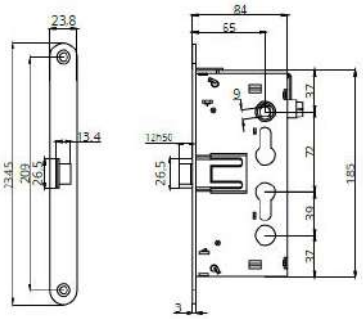

ES11

ES11

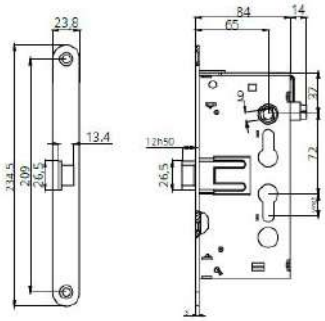

ES13 et ES14

Passe Câble Anti Vandalisme

ES13 et ES14

FICHE FABRICANT
REF FAB : 2169

FICHE FABRICANT
REF FAB : 2149

SORTIE CONTROLÉE

Code article PORTEMETAL
3.4.15.ES11

SORTIE LIBRE

Code article PORTEMETAL
3.4.15.ES13

SORTIE LIBRE INVERSÉE CP

Code article PORTEMETAL
3.4.15.ES14

SERRURES

FABRICANT	MODÈLE	RÉFÉRENCE
ASSA ABLOY	SERRURE ELECTRIQUE	**L560 / 561 / 566 / 567**

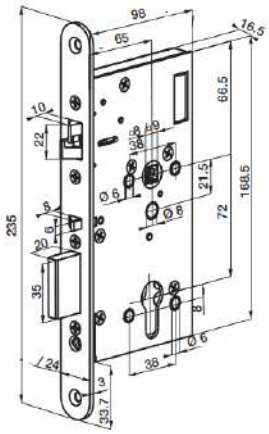

L560/561

L566/567

FICHE FABRICANT

REF FAB : ASSA 566

FICHE FABRICANT

REF FAB : ASSA 560/561

Référence	Code Article PORTEMETAL	Descriptif
L560	**1.4.15.L560**	Serrure Electrique EL561 contrôlée+ Câble 6M
L561	**1.4.15.L561**	Serrure Electrique EL560 sortie libre + Câble 6M
L566	**1.4.15.L566**	Serrure Electrique EL566 sortie libre (1760)+ Câble 6M
L567	**1.4.15.L567**	Serrure Electrique EL567 (1760)Contrôlée + Câble 6M
K566	**1.4.15.K566**	Serrure Electrique EL566 sortie libre (2000)+ Câble 6M
K567	**1.4.15.K567**	Serrure Electrique EL567 (2000)Contrôlée + Câble 6M

SERRURE INFORMATION

Le pêne dormant est la pièce métallique qui verrouille ou déverrouille votre **serrure**. En action de verrouillage, le pêne dormant vient s'engouffrer dans la gâche côté encadrement de la porte. En action de déverrouillage, le pêne dormant se rétracte dans la **serrure**.

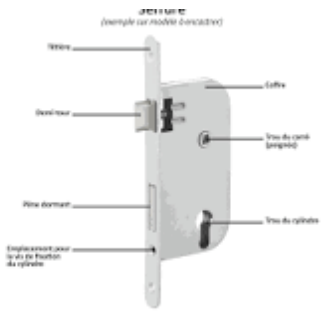

2 VERSIONS DISPONIBLES :

Disponible en version monopoint ou multipoints, les serrures ABLOY remplissent toutes deux, les mêmes fonctions et sont reconnaissables par leur boîtier central avec :

1. le pêne demi-tour "fourchette"
2. le déclencheur
3. le pêne dormant

Les multipoints ont des pênes crochets en plus.

Serrure Electrique :

C'est le pêne dormant qui coulisse pour ouvrir la porte en cas d'activation par un contrôle d'accès. Mais pour ouvrir la porte il faut soit manipuler la béquille soit manipuler la barre antipanique manuellement

On parle donc de serrure contrôlée des 2 côtés soumis au contrôle d'accès pour entrer ou sortir Modèle KEL 561 pour du 1 points et KEL 567 pour du 3 points

Ou alors pour une entrée contrôlée et sortie libre, de serrure contrôlée d'un côté et actionnée par un contrôle d'accès qui rend la béquille extérieure opérante et la sortie est toujours libre pour permettre l'évacuation des lieux en toutes circonstance
Modèle KEL 560 pour du 1 point et KEL 566 pour du 3 points

Pour nos portes de la gamme PREMIUM, il nous faut un Axe/entraxe 65/72 mm

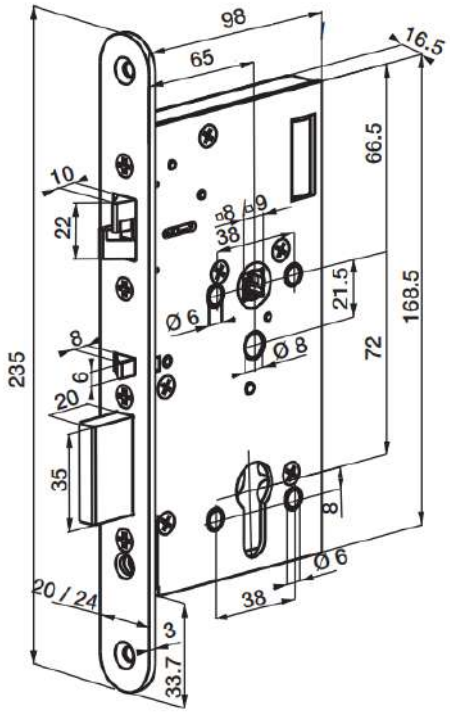

Donc Référence :

KEL561100170

KEL567100670

KEL560100170

KEL566100670

Serrure Motorisée :

La motorisation permet d'actionner la porte par une simple action, pousser ou tirer.

Plus besoin de béquilles mais nécessite une poignée fixe si on doit tirer. Une temporisation actionne les pênes.

Le produit peut se piloter en contrôle d'entrée et/ou sortie en libérant la porte de tout verrouillage.

SERRURE INFORMATION

Gamme EL dite « monopoint »

1 pêne dormant.

1 pêne demi-tour double action.

Gamme MP dite « multipoints »

1 pêne dormant.

2 pênes crochets.

1 pêne demi-tour double action.

A la fermeture de la porte, le mécanisme assure systématiquement le verrouillage du pêne 1/2 tour double action (non rétractable) qui s'ajoute aux pênes dormants et aux pênes crochets eux-mêmes condamnés automatiquement.

MODE DE FONCTIONNEMENT

Les serrures à contrôle de béquille sont équipées d'un pêne double-action et d'un pêne dormant. Le pêne dormant se rétracte lors de l'ouverture, alors que le pêne double-action se relâche. Les serrures re-verrouillent automatiquement à la fermeture de la porte. Ces serrures à béquilles contrôlées peuvent fonctionner en émission ou en rupture. • En fonctionnement à émission, la serrure peut être ouverte quand la serrure est alimentée, mais ne peut l'être en cas de coupure de courant. • En fonctionnement par rupture, ces fonctions sont inversées. Ces serrures à contrôle de béquille peuvent être utilisées sur des issues de secours équipées de béquilles certifiées EN179 ou de barres anti-panique EN1125. Ces serrures peuvent être contrôlées par un système extérieur type contrôle d'accès, centrale, clavier ou bouton-poussoir.

EN MODE RUPTURE
(CERTA Performance et Ultime)

En cas de coupure d'alimentation, la porte se reverrouillera lors de la fermeture.

EN MODE ÉMISSION
(CERTA Confort)

En cas de coupure d'alimentation, les pênes restent en l'état.

Modèle KEL 520 pour du 1 points et KMP 520 pour du 3 points

La lettre K qui démarre une référence désigne un kit complet , par exemple la serrure peut être une EL560 quand elle est vendu seule (SAV par exemple), et devient KEL 560 avec les organes nécessaires (passe câble, fils, ect…)

CODIFICATION PRODUITS ABLOY

K	E	L	5	6	4	1	0	0	1	5	0

Toutes des serrures peuvent être raccordé au système de sécurité incendie si besoin avec un boitier additionnel

Gamme de serrures DAS

Les serrures électriques ABLOY installées avec le boîtier électronique CKELDAS peuvent être connectées au Système de sécurité Incendie avec une Unité de gestion centralisée ou à un BBG pour être conforme à la norme NFS61937 (DAS).

Les serrures à béquille contrôlée et sortie libre

sont équipées d'un carré spécialement développé pour ces serrures à double fouillot, afin de permettre une sortie libre avec la béquille intérieure. Seule la béquille extérieure est contrôlée. De plus l'ouverture au cylindre est toujours possible.

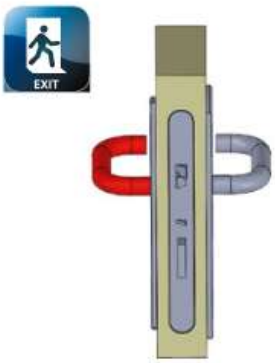

Les serrures à double béquilles contrôlées

sont équipées d'un carré standard, permettant de contrôler l'entrée et la sortie. Ainsi les béquilles intérieure et extérieure sont simultanément contrôlées ou libérées. Là aussi, l'ouverture au cylindre est toujours possible.

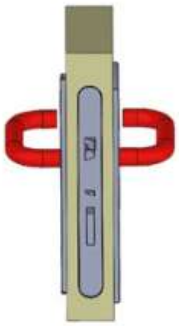

Pour du chantier, des serrures « d'attente » peuvent s'envisager :

MESURE CONSERVATOIRE

- La mesure conservatoire, consiste en l'installation d'un équipement "provisoire" pour son remplacement ultérieur par une solution offrant plus de fonctionnalités choisies par l'exploitant, à moindre travaux et sans remise en cause des performances de résistance au feu de l'ouvrant.

  Ainsi le pré équipement 210ELX permet pour une porte neuve d'être préparée aux dimensions définitives des futures serrures électriques (EL564, EL565 ou EL524) + passage du câble et jarretière.

GÂCHES

FABRICANT	MODÈLE	RÉFÉRENCE
DORCAS	GÂCHE ELECTRIQUE NON COUPE FEU	**GA10 / GA20**

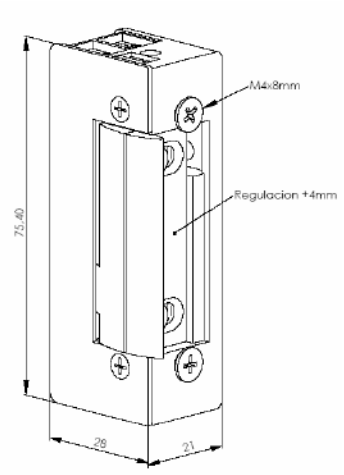

DESCRIPTION :

Cette gâche se caractérise par sa petite taille et la possibilité de changer de main sans agrandir le trou où se loge la gâche. Ce modèle peut être fourni avec un loquet qui permet un ajustement exact avec une marge de 4 mm entre le loquet de l'ouvre-porte et le claquement de la serrure une fois les deux installés.

CARACTÉRISTIQUES :

TRACTION : 3430 N CYCLES : 200.000 Cycles

Cycles Portes 64mm

Série 45AF à émission 8-12 AC

FICHE FABRICANT
REF FAB : DORCAS45

1 VANTAIL

Code article PORTEMETAL
3.4.11.GA10

2 VANTAUX

Code article PORTEMETAL
3.4.11.GA20

PORTEMETAL

GÂCHES

FABRICANT	MODÈLE	RÉFÉRENCE
DORCAS	GÂCHE ELECTRIQUE COUPE FEU	**GA11 / GA21**

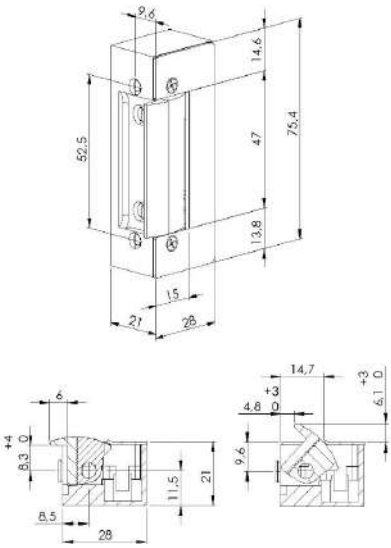

DESCRIPTION :

Gâche développée spécifiquement pour portes coupefeu. Fabriquée complètement en acier, avec une résistance à une pression de 1.000 kg.
Sa petite dimension et son caractère symétrique et réversible favorisent l'utilisation de tout type de cadre.

CARACTÉRISTIQUES :

Répond aux Normes UNE EN 1634-1:2000 et UNE EN 1363-1:2000

Série 52NF 8-12 AC/DC :

1 Vantail : Têtière INOX
2 Vantaux : Têtière INOX+ passe câble + contre serrure
Contre Serrure à onglet

FICHE FABRICANT

REF FAB : DORCAS52

1 VANTAIL

Code article PORTEMETAL
3.4.11.GA11

2 VANTAUX

Code article PORTEMETAL
3.4.11.GA21

CYLINDRES

FABRICANT	MODÈLE	RÉFÉRENCE
PORTEMETAL	CYLINDRES	**00C1 - 00C2 - 00C3**

Il existe des serrures comme la 0S13 dans lesquelles le cylindre ne verrouille que de l'extérieur et permet avec la barre d'ouvrir la porte. Nos portes sont fournies en standard avec le cylindre C1.

Cylindre 00C1

Cylindre provisoire (1 clé)

Code article PORTEMETAL
3.4.06.00C1

Cylindre 00C2

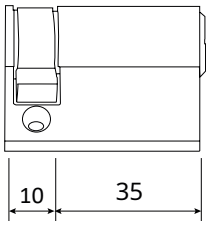

Demi-cylindre

Code article PORTEMETAL
3.4.06.00C2

Cylindre 00C3

Cylindre 54C3

(75mm)

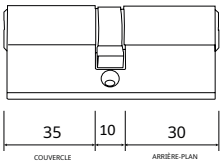

Cylindre 64C3

C3/2

(85mm)

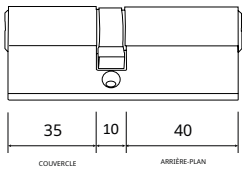

Porte Structure CF54

Code article PORTEMETAL
3.4.06.54C3

Porte Structure CF64

Code article PORTEMETAL
3.4.06.64C3

Cylindre en métal nickelé double face de 75 mm ou 85 mm
Comprend trois clés. EI2 60/EI2 120/Polyvalent

FABRICANT	MODÈLE	RÉFÉRENCE
PORTEMETAL	CYLINDRES	**00C4 - 00C6 - 00C8**

Cylindre 00C4

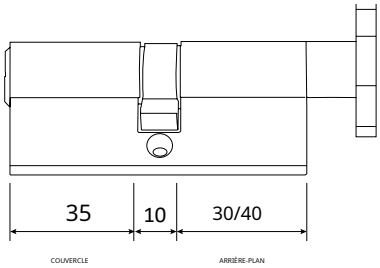

Cylindre 54C4 (30+10+35)

Cylindre 64C4 (40+10+35)

Cylindre métallique de 75 mm ou 85 mm. avec bouton métallique tournant du côté ''à pousser''. Comprend trois clés. EI2 60/EI2 120/Polyvalent

Porte Structure CF54

Code article PORTEMETAL
3.4.06.54C4

Porte Structure CF64

Code article PORTEMETAL
3.4.06.64C4

Cylindre 00C6

Cylindre 54C6 (75mm)

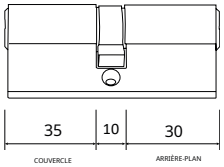

Cylindre 54C6 (85mm)

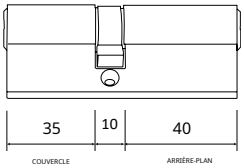

Cylindre métallique maîtrisé sur 2 faces de 75 mm ou 85 mm plaqué nickel. Comprend trois clés et un maître par groupe.

EI2 60/EI2 120/Polyvalent

Porte Structure CF54

Code article PORTEMETAL
3.4.06.54C6

Porte Structure CF64

Code article PORTEMETAL
3.4.06.64C6

Clé passe-partout 00C8

Code article PORTEMETAL
3.4.06.00C8

FERME-PORTES INSTALLATION

Le ferme-porte permet de réguler la vitesse de fermeture et le coup final donné par la lame. Il est installé sur les portes dont la fermeture doit être réglée pour éviter que la porte ne claque et ne constitue un danger pour les personnes qui l'utilisent, notamment dans le cas des enfants et des personnes âgées.

Selon le Code Technique du Bâtiment, les portes coupe-feu (une fois installées) doivent intégrer un dispositif de fermeture contrôlée pour chacun des vantaux. Ces appareils doivent porter le marquage CE dont les chiffres pertinents sont :

• 3ème chiffre : indique les niveaux de force du ferme-porte. La solidité du ferme-porte doit être choisie en tenant compte de ses dimensions et surtout de son poids (voir tableau ci-joint). Dans les ferme-portes à force réglable, apparaissent 2 chiffres qui correspondent à leur force de régulation maximale et minimale.

• 4ème chiffre : indique l'adéquation du ferme-porte aux portes coupe-feu. Le chiffre 1 indique qu'il convient aux portes coupe-feu.

CONFIGURATIONS :

FERME PORTE	largeur maximale de la porte	poids maximum de la porte
Résistance EN/1-6	**mm**	**kg**
1	750	20
2	850	40
3	950	60
4	1100	80
5	1250	100
6	1400	120

<u>Préconisation PORTEMETAL :</u>

Pour les poses de paumelles opposées, il est recommandé de privilégier les ferme-portes à glissière.

FERME-PORTES 1 VANTAIL

FABRICANT	MODÈLE	RÉFÉRENCE
GEZE	FERME-PORTE FORCE 3-4	**TS1500**

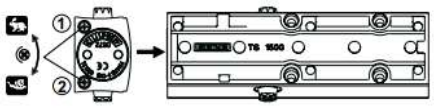

Réglage de la force du ferme-porte par rotation de la partie supérieure du bras

1 Vitesse de fermeture
2 À-coup final

Code article PORTEMETAL
3.4.09.1500

Réglage de la force du ferme-porte	Largeur de vantail [mm]
A	850 - 950
B	950 - 1100

FICHE FABRICANT

REF FAB : TS1500

FABRICANT	MODÈLE	RÉFÉRENCE
GEZE	FERME-PORTE FORCE 2-5	**TS2000**

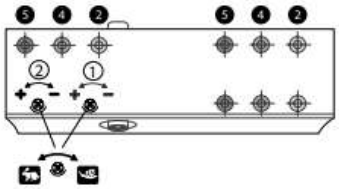

Réglage de la force du ferme-porte par montage décalé

1 Vitesse de fermeture
2 À-coup final (uniquement sur TS 2000 V BC, sinon via le bras)

Code article PORTEMETAL
3.4.09.2000

Réglage de la force du ferme-porte	Largeur de vantail [mm]
2 Force 2	750 - 850
4 Force 4	850 - 1100
5 Force 5	1100 - 1250

FICHE FABRICANT

REF FAB : TS2000C

FERME-PORTES

FABRICANT	MODÈLE	RÉFÉRENCE
GEZE	FERME-PORTE FORCE 1-4	**TS3000**

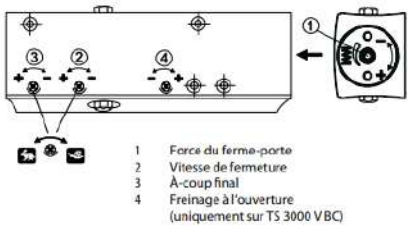

Code article PORTEMETAL
3.4.09.3000

Réglage de la force du ferme-porte	Largeur de vantail [mm]
Butée -	jusqu'à 750
2,5 tours	750 - 850
5 tours	850 - 950
Butée +	950 - 1100

FICHE FABRICANT

REF FAB : TS3000

FABRICANT	MODÈLE	RÉFÉRENCE
DORMA	FERME-PORTE FORCE 2-4	**TS68**

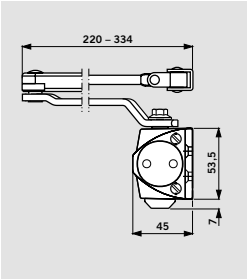

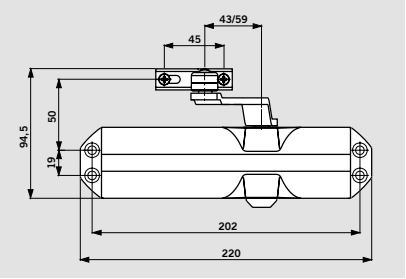

Coté paumelles – montage normal (sur vantail)

	EN 2	EN 3	EN 4
A	170,0	170,0	250,0
B	59,0	43,0	43,0
C	96,0	96,0	176,0
D	198,5	198,5	278,5
E	87,0	87,0	167,0

Coté opposé aux paumelles – montage renversé

	EN 2	EN 3	EN 4
A	170,0	170,0	250,0
B	59,0	43,0	43,0
C	96,0	96,0	176,0
D	198,5	198,5	278,5
E	87,0	87,0	167,0

Code article PORTEMETAL
3.4.09.TS68

FICHE FABRICANT

REF FAB : TS68

PORTEMETAL

FERME-PORTES

FABRICANT	MODÈLE	RÉFÉRENCE
GEZE	FERME-PORTE CACHE FORCE 4-6	**BOX4 / BOX6**

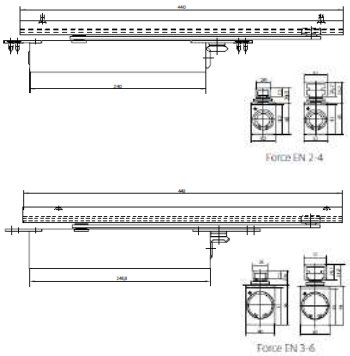

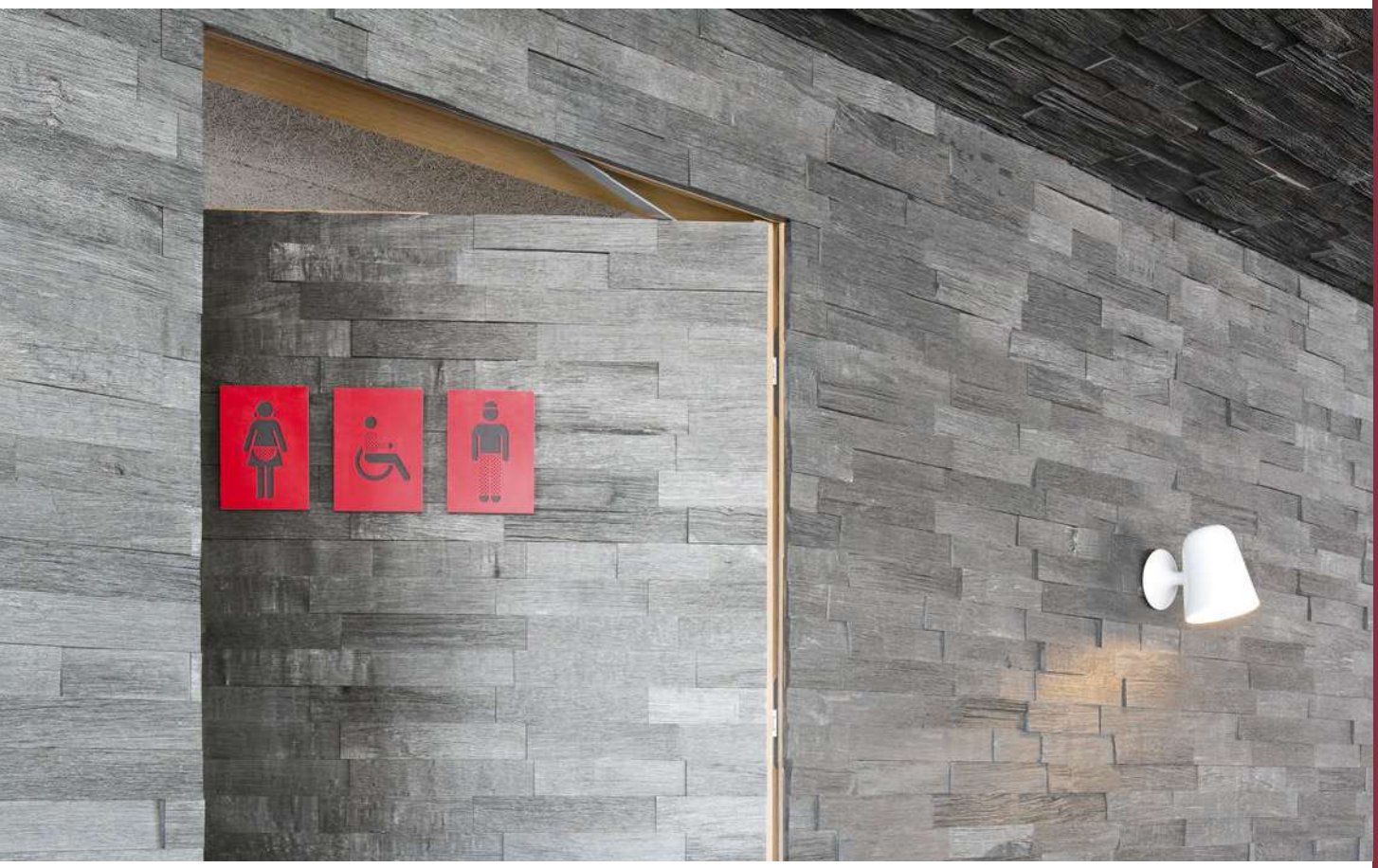

IMPORTANT : A intégrer uniquement dans des vantaux de 63 mm d'épaisseur avec cadre Z. Les cadres Z pour vantaux avec ferme-porte caché ont une mesure de hauteur différente des mesures standards.

FORCE 4

Code article PORTEMETAL
3.4.09.BOX4

FORCE 6

Code article PORTEMETAL
3.4.09.BOX6

FICHE FABRICANT

REF FAB : BOXER

FERMES-PORTES

FABRICANT	MODÈLE	RÉFÉRENCE
ECO-SCHULTE	FERME-PORTE **COMPAS FORCE 2-4**	**TS10**

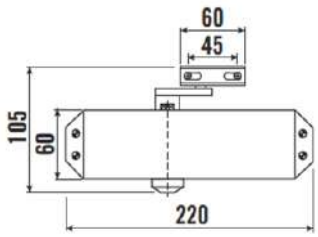

FICHE DE MONTAGE
REF FAB : TS10

Code article PORTEMETAL
1.4.09.0010

FABRICANT	MODÈLE	RÉFÉRENCE
ECO-SCHULTE	FERME-PORTE **COMPAS FORCE 2-5**	**TS20**

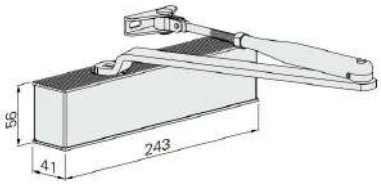

FICHE DE MONTAGE
REF FAB : TS20

Code article PORTEMETAL
1.4.09.0020

FERMES-PORTES

FABRICANT	MODÈLE	RÉFÉRENCE
ECO-SCHULTE	FERME-PORTE **GLISSIÈRE FORCE 3**	**TS33**

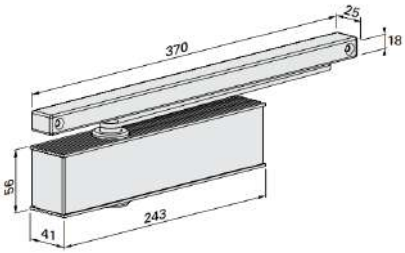

FICHE DE MONTAGE
REF FAB : TS33

Code article PORTEMETAL
1.4.09.0033

FABRICANT	MODÈLE	RÉFÉRENCE
ECO-SCHULTE	FERME-PORTE **GLISSIÈRE FORCE 1-4**	**TS41**

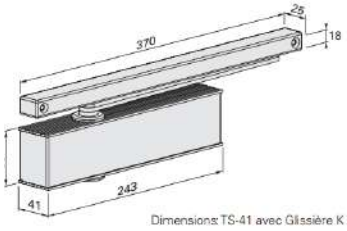

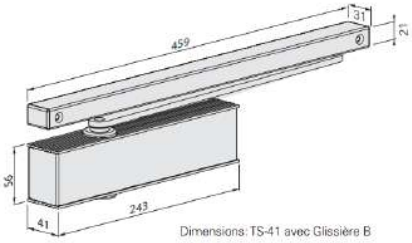

FICHE MONTAGE B	FICHE MONTAGE K
REF FAB : TS41B	REF FAB : TS41K

Code article PORTEMETAL
1.4.09.0041

FERME-PORTES

FABRICANT	MODÈLE	RÉFÉRENCE
ECO-SCHULTE	FERME-PORTE **GLISSIÈRE FORCE 2-6**	**TS61**

DESCRIPTION :

- Force de fermeture EN 2-5 (5-6), testé selon EN 1154 A (pour largeur de portes jusqu'à 1250 mm (1400 mm) réglable en continu. A-coup final et vitesse de fermeture et frein à l'ouverture réglables en continu. Temporisation à la fermeture en option. Montage réversible Droit/Gauche. Epaisseur de corps : 49 mm Angle d'ouverture : 180°
- Livré avec glissière B et plaque de montage.

Capot en acier Inox anti-vandalisme qui renferme les paramètres de réglage, afin de les rendre inaccessibles aux personnes non autorisées.

INOX

DIMENSIONS :

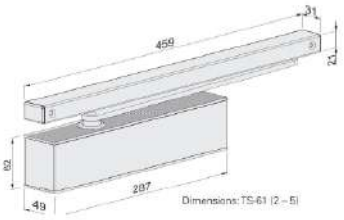

TS-61 (2-5)

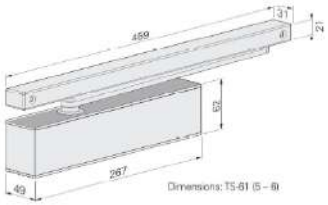

TS-61 (5-6)

FICHE DE MONTAGE

REF FAB : TS61

CÔTÉ PAUMELLES	CÔTÉ OPPOSÉ PAUMELLES
Code article PORTEMETAL	Code article PORTEMETAL
1.4.09.0061	**1.4.09.OP61**

KITS DAS

EQUIPEMENT PORTES DAS MODE 2 (MAINTIEN EN OUVERTURE)

			CONFIGURATIONS PORTES DAS MODE 2					OPTION	CERFIFICATION
MODE 2	STRUCTURE	SENS	Ferme-porte service	Ferme-porte semi-fixe	Sélecteur	Ventouse	Contre Plaque sur le vantail	Boitier Central	
1 vantail	CF54	CP	TS1500-2000-3000-4000-5000			19001-24/48	01805Z	155904	PV SA 05 0149
	CF64					19001-24/48			
1 vantail	CF54	OP	TS1500-2000-3000-4000-5000			19001-24/48			
	CF64					19001-24/48			
1 vantail		CP	TS3000						NF
	CF64								
1 vantail		CP	TS3000 Asservi						
	CF64								
1 vantail		OP	TS3000 Asservi						
	CF64								
2 vantaux	CF54	CP	TS1500-2000-3000-4000-5000	TS1500-2000-3000-4000-5000	EISM	19001-24/48 X 2	01805Z X 2		PV SA 05 0150
	CF64					19001-24/48 X 2			
2 vantaux		CP	TS3000	TS3000	EISM	19001-24/48 X 2	01805Z X 2		NF
	CF64					19001-24/48 X 2			
2 vantaux		OP							
2 vantaux	CF54	CP	TS1500-2000-3000-4000-5000	TS1500-2000-3000-4000-5000	UZS9-US10-SR90-ZS10	19001-24/48 X 2	01805Z X 2		PV SA 05 0150
	CF64					19001-24/48 X 2			
2 vantaux	CF54	OP	TS1500-2000-3000-4000-5000	TS1500-2000-3000-4000-5000	UZS9-US10-SR90-ZS10	19001-24/48 X 2	01805Z X 2		
	CF64					19001-24/48 X 2			
2 vantaux		CP	TS3000	TS3000	ZS10	19001-24/48 X 2	01805Z X 2		NF
	CF64					19001-24/48 X 2			
2 vantaux		OP	TS3000	TS3000	ZS10	19001-24/48 X 2	01805Z X 2		
	CF64					19001-24/48 X 2			
2 vantaux		CP	TS3000 Asservi	TS3000 Asservi	LISM				NF
	CF64								
2 vantaux		COP	TS3000 Asservi	TS3000 Asservi	LISM				
	CF64								

ELECTRO-AIMANT INSTALLATION

MAINTIEN EN OUVERTURE

Système qui permet de verrouiller la porte en position ouverte ou fermée. Le déverrouillage de l'électro-aimant peut se faire : par l'installation d'un bouton de déverrouillage ou par l'action d'une centrale de protection incendie à laquelle il doit être connecté.

Boitier blanc ventouses 24 / 48 V - 1 et 2 vantaux

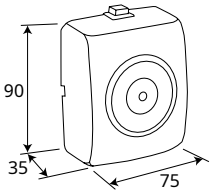

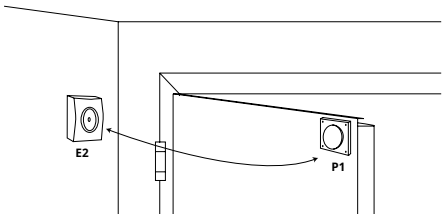

Boîtier mural, sécurité positive. Capot plastique blanc. Permet de rendre l'installation et le branchement électrique le plus facile possible. L'installateur, en branchant simplement 2 fils, peut alimenter la ventouse de 24 à 48 V sans aucun paramétrage. Normes : NF61937-2 et NF CE 1155. Ventouse bi-tension - 24 / 48 Vcc
Force de maintien sélectionnable 20 daN - 50 daN

Contre-plaque articulée en acier

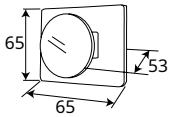

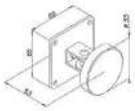

Support téléscopique

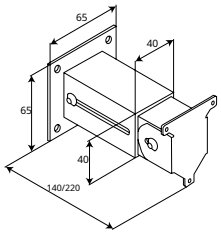

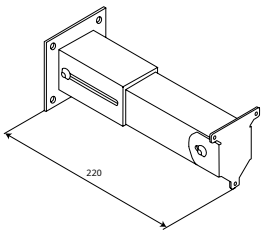

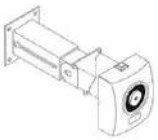

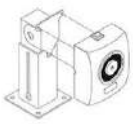

Colonne Téléscopique à section carrée pour la fixation horizontale murale ou verticale à plancher des ventouses pour portes coupe-feu.
Corps en acier laqué - disponible en blanc - Plaque pour le fixage de la ventouse orientable de 180 Blanc longueur 140 réglable jusqu'à 220 mm.

Libellés	Modèle	Référence	Code article PORTEMETAL
Boitier ventouse 24 / 48 Volts + Contre plaque flottante Rupture	19001B	OP12	**1.4.18.OP12**
Support tube télescopique à rupture	19001B	OP13	**1.4.18.OP13**

FERME-PORTE COMPAS ET GLISSIERE

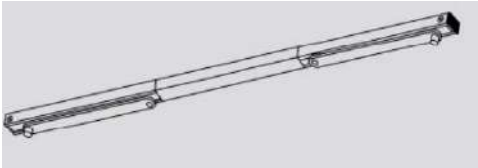

Libellés	Modèle	Référence	Code article PORTEMETAL
Ferme porte Compas - F4-Maxi 1100	TS1500	1500	**3.4.09.1500**
Ferme porte Compas - F5-Maxi 1250	TS2000	2000	**3.4.09.2000**
Ferme porte Glissière - F4-Maxi 1100	TS3000	3000	**3.4.09.3000**
Autres consulter			

SELECTEURS DE FERMETURE

Libellés	Modèle	Référence	Code article PORTEMETAL
Sélecteur bandeau Asservi (ventouse intégrée) CP	EISM	CPSM	**3.4.07.CPSM**
Sélecteur bandeau Asservi (ventouse intégrée) COP	EISM	OPSM	**3.4.07.OPSM**
Sélecteur bandeau CP pour FP TS33-TS41-TS61	LISM-CP	CP11	**1.4.09.CP11**
Sélecteur bandeau COP pour FP TS33-TS41-TS61	LISM-COP	OP11	**1.4.09.OP11**
Sélecteur intégré dans bâti Z	0ZS9	0ZS9	**3.4.09.0ZS9**
Sélecteur Invisible Intégré Bâti U	US10	US10	**3.4.09.US10**
Sélecteur en Applique	SR90	SR90	**1.4.09.SR90**
Sélecteur Invisible Intégré Bâti Z	ZS10	ZS10	**3.4.09.ZS10**

BOITIER CENTRAL DE CONNECTION

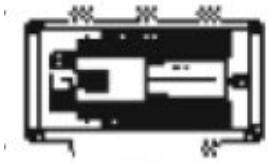

Libellés	Modèle	Référence	Code article PORTEMETAL
Boitier central de connection avec abaisseur de tension, 4 contacts de position, Réarmement- 24/48Volts	155904	OP21	**3.4.07.OP21**

DIMENSIONS DES PANNEAUX	
Hauteur maximum du panneau	**2460mm**
Largeur Minimum du panneau	**400 mm**
Largeur Maximum du panneau	**1200mm**

ELECTRO-AIMANT INSTALLATION

MAINTIEN EN FERMETURE

Retenue / Electro-aimant de fermeture sous dormant pour 1 vantail

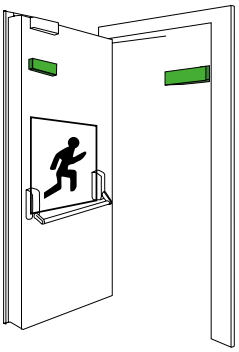

Alimentation : 12 / 24 VCC , Courant absorbé : 500 mA à 12 V / 250 mA à 24 V , Force de traction : jusqu'à 300 Kg
Marqué conformément à la norme CE 1155. Dimensions : Corps : 250 x 41 x 24 Contreplaque : 185 x 37 x 12
Modèle 13 700 : comprend une LED d'état bicolore (rouge - vert : NA ou NC)
Finitions : argent (en option noir : 13 600N ou 13 700N).

Retenue / Electro-aimant de fermeture sous châssis pour 2 vantaux

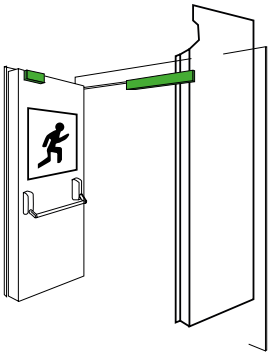

Alimentation : 12 / 24 VCC , Courant absorbé : 500 mA à 12 V / 250 mA à 24 V, Force de traction : jusqu'à 600 Kg
Marqué conformément à la norme CE 1155. Dimensions : Corps : 534 x 66 x 41 Contreplaque: 185 x 60 x 16
Comprend une LED d'état bicolore (rouge - vert : NA ou NC), Finitions : argent (en option noir : 14 000N).

Référence	Code Article PORTEMETAL	Descriptif
E300	**1.4.18.E300**	Ventouse applique 300KG EF300-NFS61937
E301	**1.4.18.E301**	Support contre plaque pour REF E300
E302	**1.4.18.E302**	Equerre Z pour pose CP Réf E300 ET E550
E303	**1.4.18.E303**	Equerre L pour pose COP Réf E300 ET E550
E500	**1.4.18.E500**	Ventouse applique 500KG EF500-NFS61937
E304	**3.4.18.E304**	Tôle de renfort pour contre plaque ventouse
EA06	**1.4.18.EA06**	Bandeau ventouse 300KG*2

SELECTEURS

FABRICANT	MODÈLE	RÉFÉRENCE
PORTEMETAL	SÉLECTEUR DE FERMETURE	**CP11 / OP11**

DESCRIPTION :

- Vitesse de fermeture et vitesse de souffle final réglables.
- Largeur de lame de 1300 mm à 2800 mm.
- Marquage CE.
- Certifié incendie.
- Résistance 2/6 (selon EN 1154)
- Finition argent (option INOX)

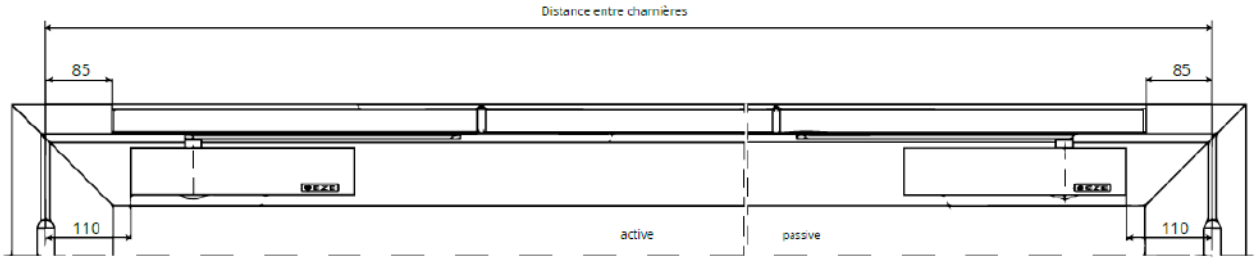

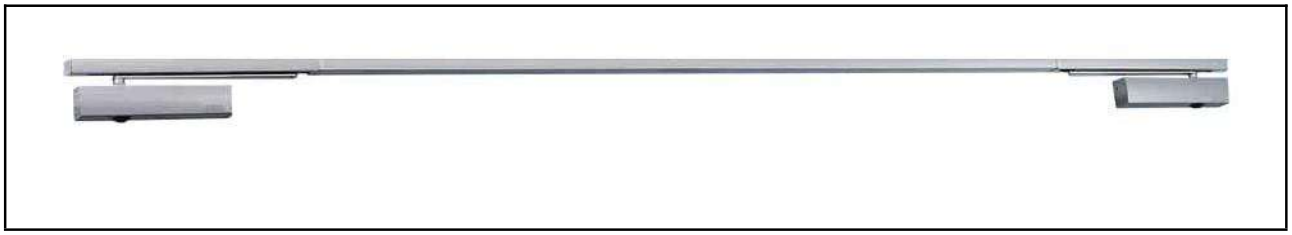

Exemple de composition avec TS33 - TS41 - TS61

Coté Paumelle CP11

Code article PORTEMETAL
1.4.09.CP11

Coté Opposé Paumelle OP11

Code article PORTEMETAL
1.4.09.OP11

SELECTEURS

FABRICANT	MODÈLE	RÉFÉRENCE
PORTEMETAL	SÉLECTEUR DE FERMETURE	**0ZS9**

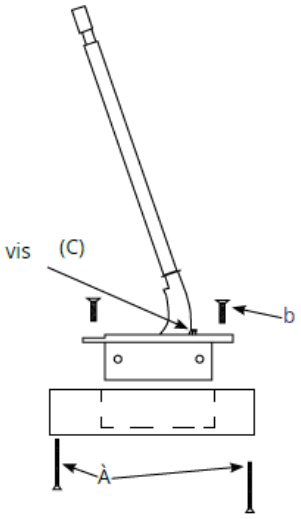

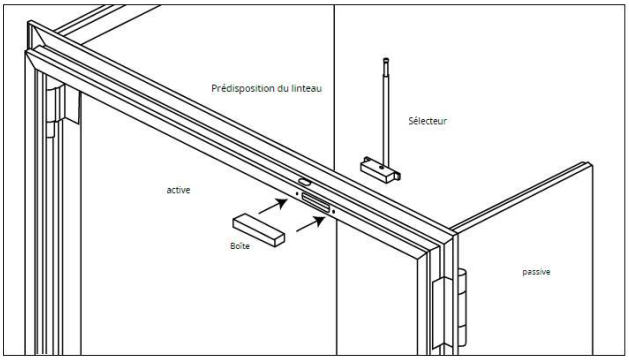

Code article PORTEMETAL
3.4.09.0ZS9

FABRICANT	MODÈLE	RÉFÉRENCE
CISA	SÉLECTEUR DE FERMETURE	**SE12**

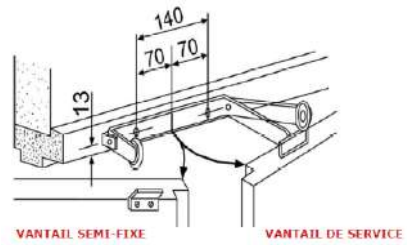

Code article PORTEMETAL
3.4.09.SE12

FICHE FABRICANT

REF FAB : CISA07084_11

PORTEMETAL

SELECTEURS

FABRICANT	MODÈLE	RÉFÉRENCE
PORTEMETAL	SÉLECTEUR DE FERMETURE	**S10**

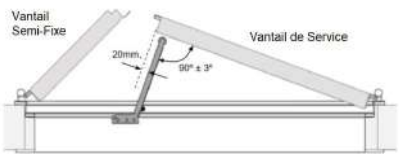

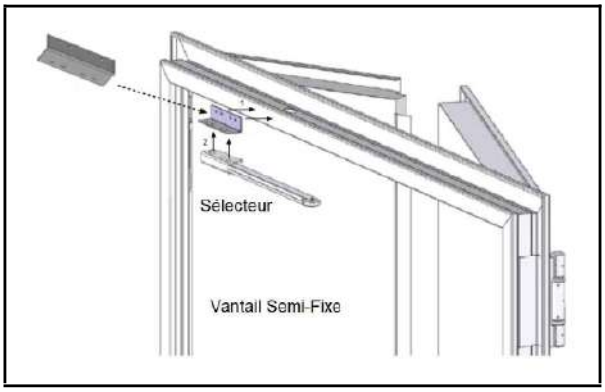

BÂTI Z

Code article PORTEMETAL
3.4.09.ZS10

BÂTI U

Code article PORTEMETAL
3.4.09.US10

FABRICANT	MODÈLE	RÉFÉRENCE
DICTATOR	SÉLECTEUR DE FERMETURE	**SR90**

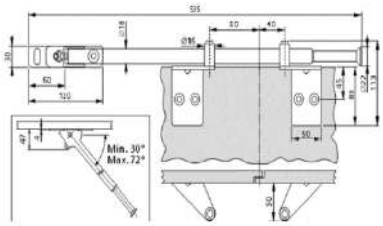

Code article PORTEMETAL
1.4.09.SR90

FICHE FABRICANT

REF FAB : SR90

CREMONES

FABRICANT	MODÈLE	RÉFÉRENCE
JPM	CREMONE	**OPAD**

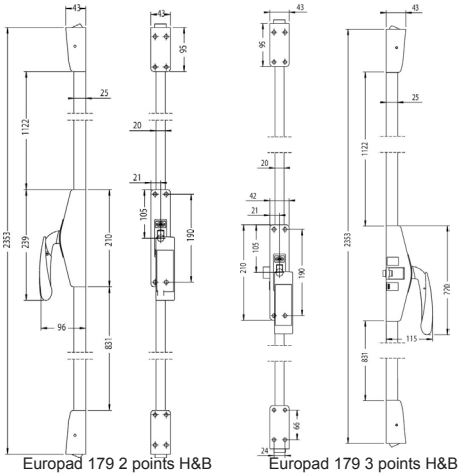

FICHE FABRICANT

REF FAB : A14400-02-0A

OPAD

Code article PORTEMETAL
1.4.05.0PAD

RALLONGE TRIANGLE POUR PORTE MAX 3200 HT

Code article PORTEMETAL
1.4.05.RPAD

FABRICANT	MODÈLE	RÉFÉRENCE
CAMOR	CREMONE	**S049**

VERROU HAUT ET BAS

Code article PORTEMETAL
3.4.05.S049

GÂCHE AU SOL APPLIQUE VANTAIL SEC.

Code article PORTEMETAL
1.4.05.OTP01

GÂCHE AU SOL EN PLATINE

Code article PORTEMETAL
1.4.05.OTP02

DISPOSITIF DE BLOCAGE ET DECLANCHEUR TRINGLE

Code article PORTEMETAL
1.4.05.OTP07

CREMONES

FABRICANT	MODÈLE	RÉFÉRENCE
ISEO	CREMONE	**1PAD**

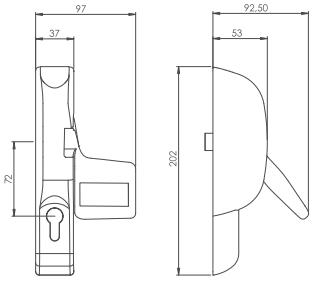

Certifications

La certification ICIM selon la norme européenne EN179 est valide seulement si le mécanisme reporté dans cette page est associé aux serrures, gâches, contre-serrures et accessoires ISEO comme dans les tableaux reportés à la page suivante. Quiconque achète les mécanisme certifiés et les associe aux serrures, contre-serrures, accessoires et/ou gâches différen-tes de ceux indiquées par ISEO, devient responsable de la conformité à la norme EN 179.

DISPOSITIF D'EMERGENCE AVEC SERRURES À LARDER POUR VANTAIL PRINCIPAL

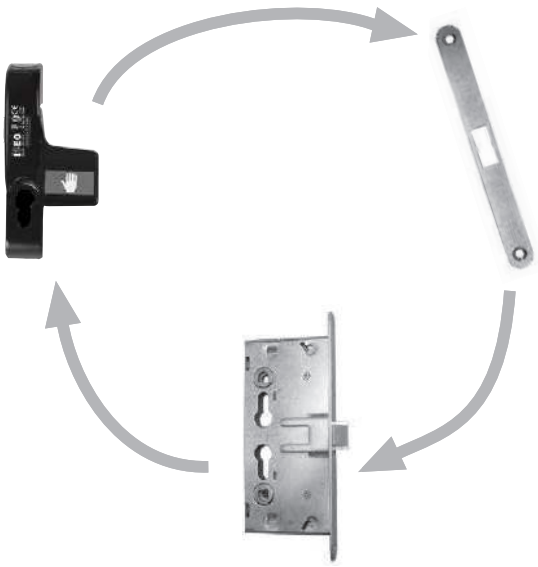

DISPOSITIF D'EMERGENCE AVEC CONTRE-SERRURES À LARDER POUR VANTAIL SECONDAIRE

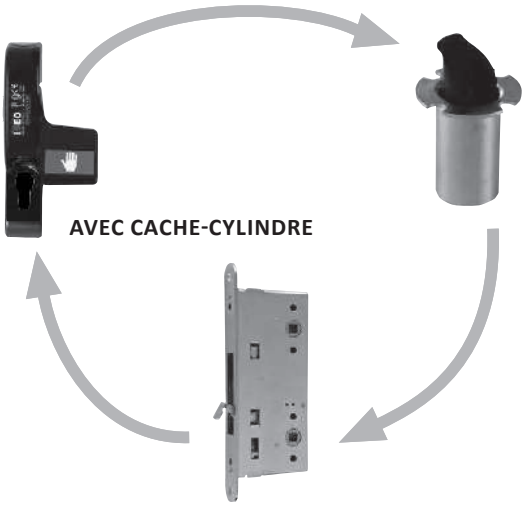

Prédisposition PAD

Code article PORTEMETAL
3.4.04.PRED

PAD INF

Code article PORTEMETAL
1.4.05.1PAD

FICHE FABRICANT

REF FAB : PADINF

CREMONES

FABRICANT	MODÈLE	RÉFÉRENCE
ISEO	CONTRE-SERRURE	**CE04 / CE05**

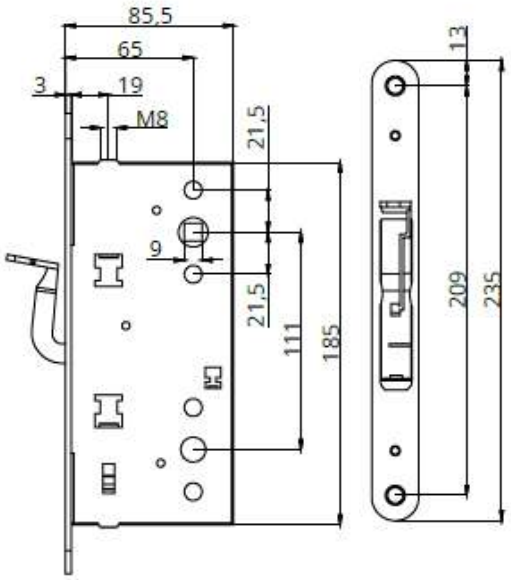

PANNEAUX LISSE

Code article PORTEMETAL
3.4.05.CE04

AVEC TROU
(Hors Béquillage)

Code article PORTEMETAL
3.4.05.CE05

FICHE FABRICANT

REF FAB : 212

FABRICANT	MODÈLE	RÉFÉRENCE
LA CROISEE DS	CREMONE POMPIER DS	**DS**

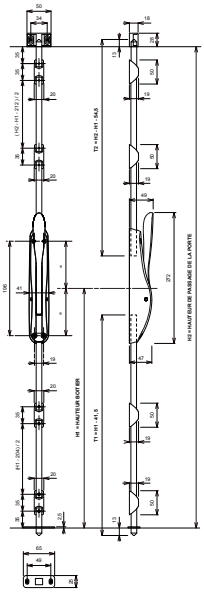

Code article PORTEMETAL
1.4.05.00DS

FICHE FABRICANT

REF FAB : DS 6887

CONTACTS

FABRICANT	MODÈLE	RÉFÉRENCE
BECUWE	CONTACT NFA2P	**0A2P**

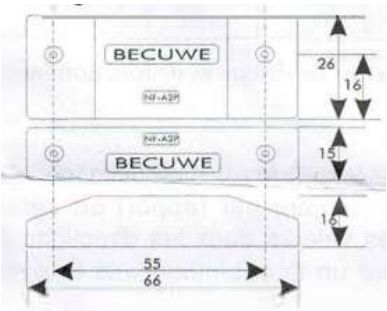

Code article PORTEMETAL
1.4.04.0A2P

FICHE FABRICANT
REF FABRICANT : IM9700

FABRICANT	MODÈLE	RÉFÉRENCE
EFF EFF	CONTACT À BILLE INTÉGRÉ	**10405**

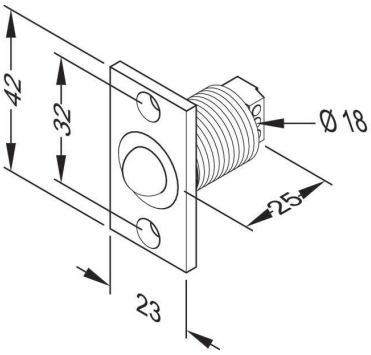

FICHE FABRICANT
REF FABRICANT : 10405

CONTACT

Code article PORTEMETAL
1.4.04.0001

PREDISPOSITION

Code article PORTEMETAL
3.4.04.PRED

CONTACTS

FABRICANT	MODÈLE	RÉFÉRENCE
EFF EFF	CONTACT DE POSITION NO/NF EN APPLIQUE	**F094**

Carter de montage à l'extérieur

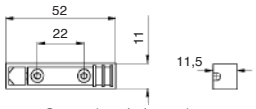

Carter (partie basse)

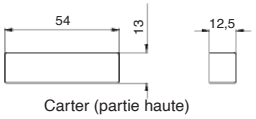

Carter (partie haute)

Modifications techniques possible

Plaques de distance

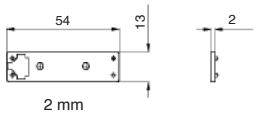

2 mm

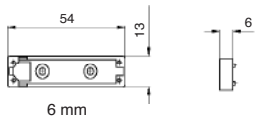

6 mm

Contenu :

1 Contact Magnétique
1 Aimant 6x30 mm AlNICo 5
2 Tubes en plastiques 8x31 mm
2 Carters pour le montage à l'ext.
2 Chapeaux en plastique
3 Plaques de distance 2 mm, 1 Plaque de distance 6 mm
2 Brides en plastique EF 8/10 pour des portes en bois, plastique ou métal non-magnétique
4 Vis de montage DIN 7982 - 2.9x13 V2A

Plan de montage et de branchement

Montage:

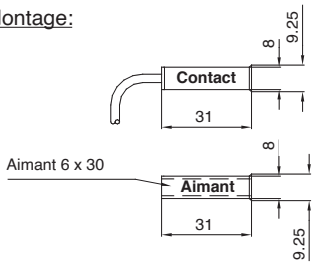

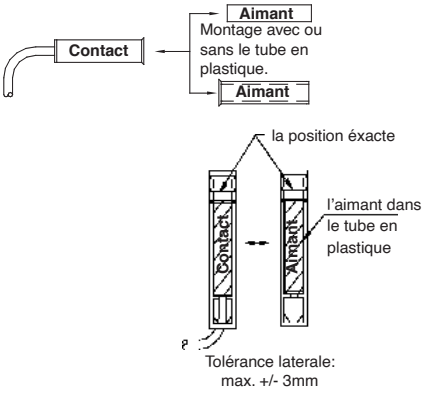

Diagramme de distance
(Montage 'face à face')

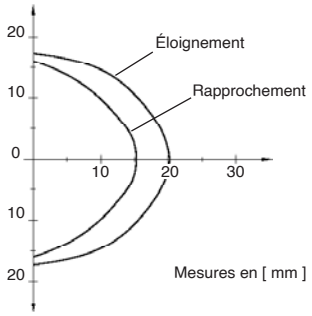

Diagramme de distance
(Montage en surface)

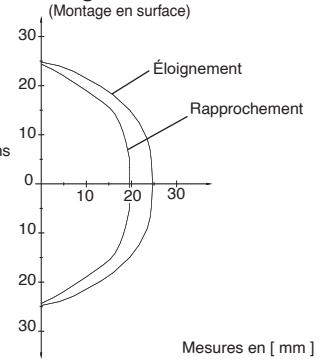

Câble

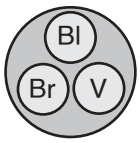

MA0000885

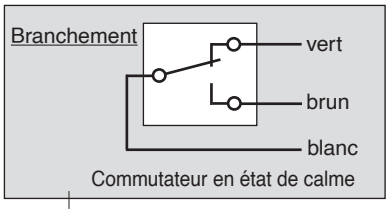

Modifications techniques possible

Code article PORTEMETAL
1.4.04.F094

FICHE FABRICANT

REF FAB : EEFF094

BUTÉES

FABRICANT	MODÈLE	RÉFÉRENCE
EUROWALE	**BUTÉE DE PORTE** (SOL / MURALE)	**AC14**

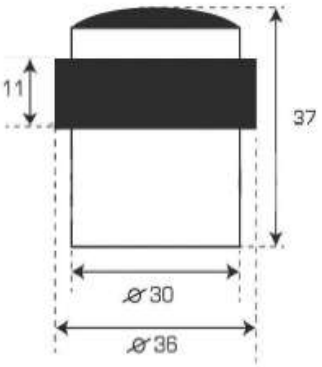

Code article PORTEMETAL
1.4.02.AC14

FICHE FABRICANT
FICHE FAB : 080405

FABRICANT	MODÈLE	RÉFÉRENCE
DESIGN MAT	BUTÉE RENFORCÉ POUR PORTE LOURDE	**DMBT20**

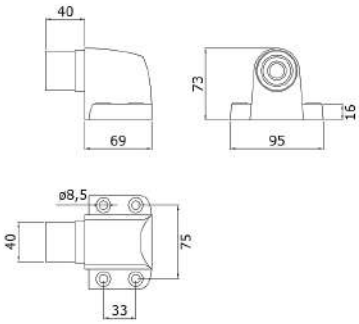

Code article PORTEMETAL
1.4.02.DMBT20

FICHE FABRICANT
REF FAB : DMBT20

PORTEMETAL

BUTÉES

FABRICANT	MODÈLE	RÉFÉRENCE
VACHETTE	BUTÉE ARRÊT PORTE LOURDE AVEC AIMANT ZAMAK	**9874M**

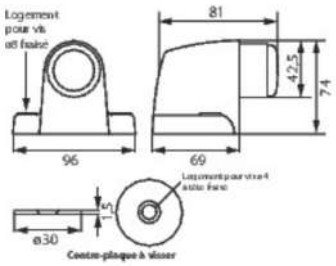

FICHE FABRICANT
REF FABRICANT : 075788

Code article PORTEMETAL
1.4.02.0003

FABRICANT	MODÈLE	RÉFÉRENCE
IBFM	ARRÊT À PÉDALE POUR PORTE LOURDE	**IBF011**

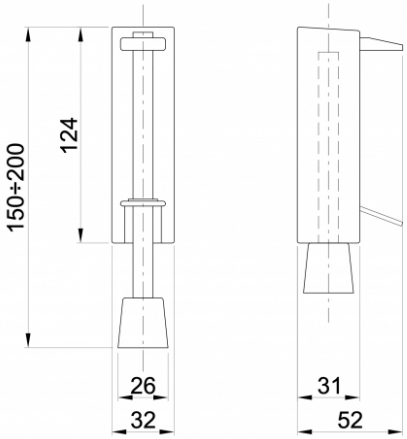

FICHE FABRICANT
FICHE FAB : IBF011/235

Code article PORTEMETAL
1.4.02.0004

PLAQUES DE PROPRETÉ

FABRICANT	MODÈLE	RÉFÉRENCE
PORTEMETAL	PLAQUE DE PROPRETE	**VOIR TABLEAU**

Protecteur d'impact généralement utilisé dans les lieux d'accès avec chariots, civières, etc. Où la porte est poussée violemment.

- Disponible en aluminium ou en acier inoxydable de 1 mm d'épaisseur.
- 3 types :
  - Bas de porte 220 mm
  - Niveau béquillage 200 mm
  - 1/2 panneau 1100 mm

Préconisé Coté Opposé paumelles

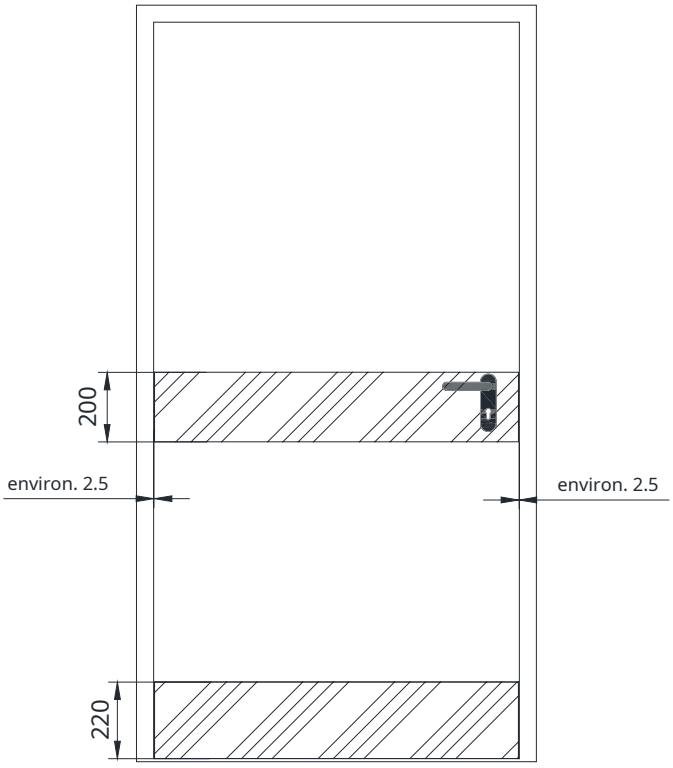

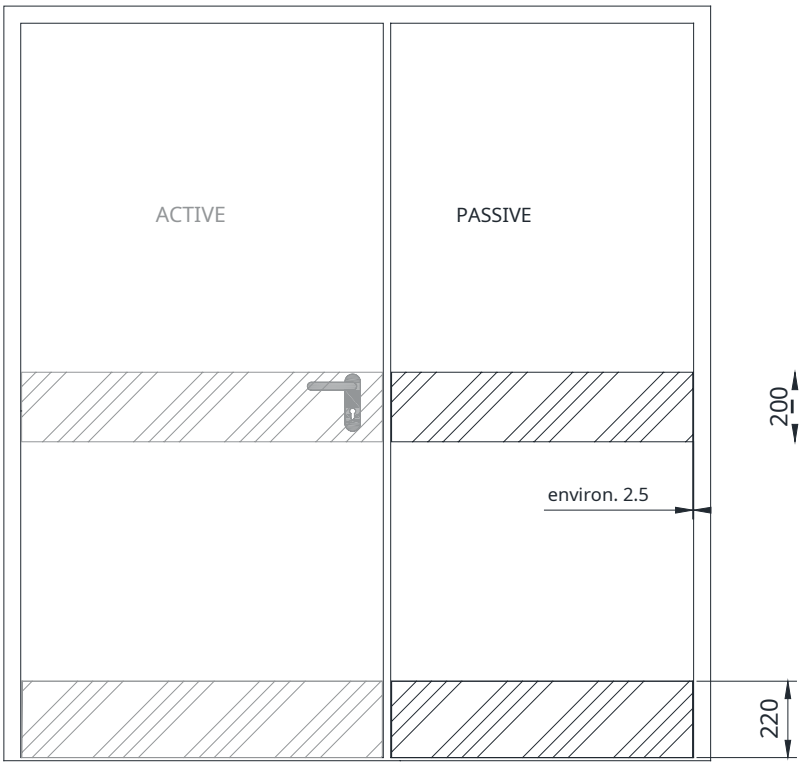

Référence	Code Article PORTEMETAL	Descriptif
A001	**3.4.13.A001**	Plaque Aluminium de bas de porte 220mm
A002	**3.4.13.A002**	Plaque Aluminium avec réservation poignée 200mm
A003	**3.4.13.A003**	Plaque Aluminium 1100 avec reservation béquillage
X001	**3.4.13.X001**	Plaque Inox de bas de porte 220mm
X002	**3.4.13.X002**	Plaque Inox avec réservation poignée 200mm
X003	**3.4.13.X003**	Plaque Inox 1100 avec reservation béquillage

PORTEMETAL

CÔTÉ PAUMELLE

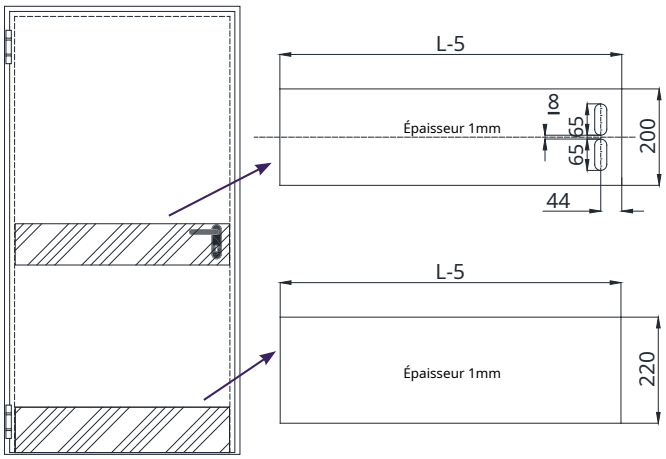

CÔTÉ PAUMELLE

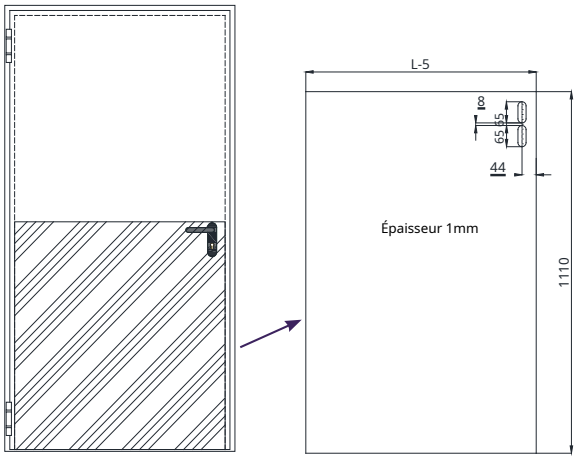

CÔTÉ PAUMELLE

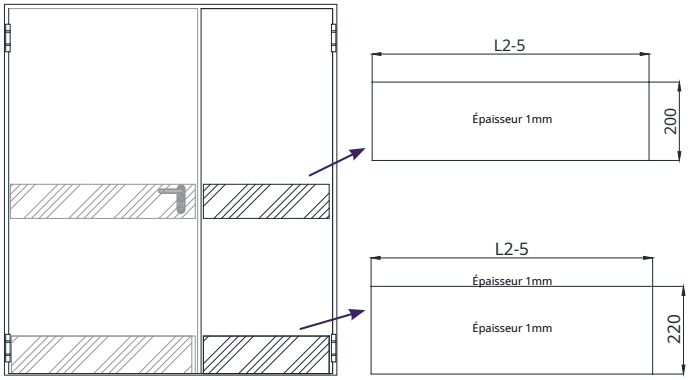

CÔTÉ PAUMELLE

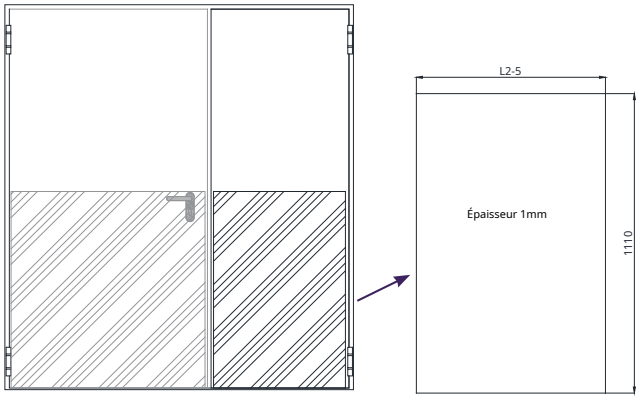

CÔTÉ OPPOSÉ PAUMELLE

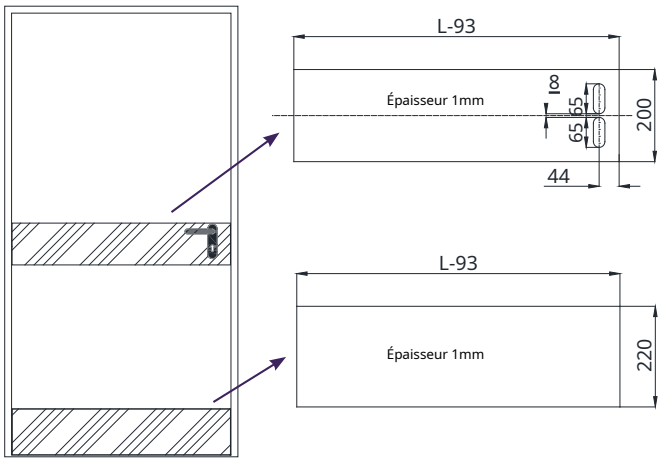

CÔTÉ OPPOSÉ PAUMELLE

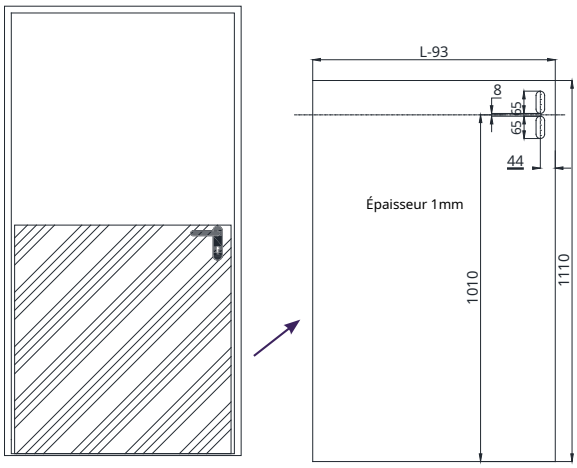

CÔTÉ OPPOSÉ PAUMELLE

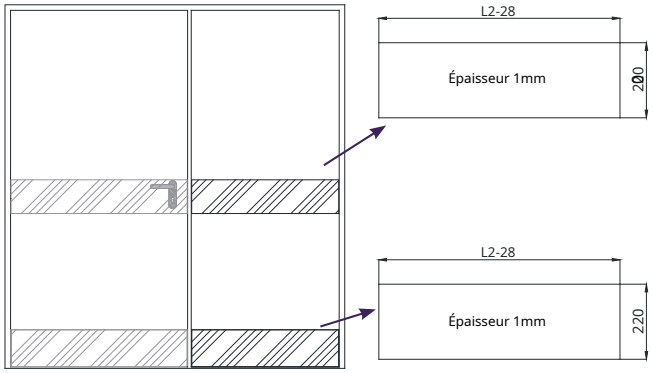

CÔTÉ OPPOSÉ PAUMELLE

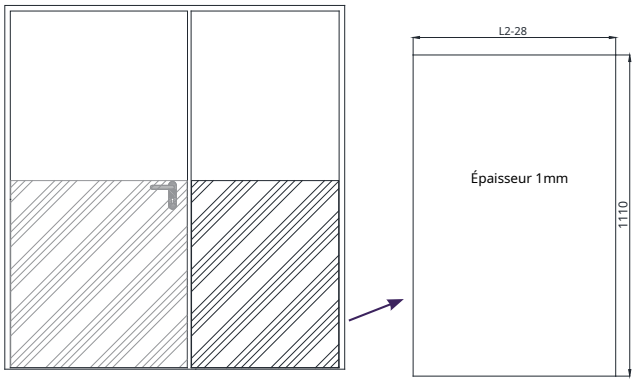

PLAQUES DE PROPRETÉ

FABRICANT	MODÈLE	RÉFÉRENCE
DUVAL	PLAQUES DE PROPRETE ET PLAQUES DEMI LUNE	**VOIR TABLEAU**

Référence	Code Article PORTEMETAL	Descriptif
V038	**1.4.13.V038**	Plaque 1/2 lune ALU Gris
V039	**1.4.13.V039**	Plaque 1/2 lune INOX Brillant
A730	**1.4.13.A730**	Plaque de propreté ALU Gris 730 x 250 ht (mm)
A830	**1.4.13.A830**	Plaque de propreté ALU Gris 830 x 250 ht (mm)
A930	**1.4.13.A930**	Plaque de propreté ALU Gris 930 x 250 ht (mm)
A103	**1.4.13.A103**	Plaque de propreté ALU Gris 1030 x 250 ht (mm)
A113	**1.4.13.A113**	Plaque de propreté ALU Gris 1130 x 250 ht (mm)
X730	**1.4.13.X730**	Plaque de propreté INOX Brillant 730 x 250 ht (mm)
X830	**1.4.13.X830**	Plaque de propreté INOX Brillant 830 x 250 ht (mm)
X930	**1.4.13.X930**	Plaque de propreté INOX Brillant 930 x 250 ht (mm)
X103	**1.4.13.X103**	Plaque de propreté INOX Brillant 1030 x 250 ht (mm)
X113	**1.4.13.X113**	Plaque de propreté INOX Brillant 1130 x 250 ht (mm)

GRILLES

FABRICANT	MODÈLE	RÉFÉRENCE
SNP	GRILLE DE VENTILATION	**GNF**

DESCRIPTION :

Grille NON COUPE FEU de reprise à ailettes fixes.

UNIQUEMENT pour portes 53mm

1 GNF Dimensions 400 x 200mm

Code article PORTEMETAL
3.4.10.1GNF

2 GNF Dimensions 450 x 377mm

Code article PORTEMETAL
3.4.10.2GNF

3 GNF Dimensions 600 x 400mm

Code article PORTEMETAL
3.4.10.3GNF

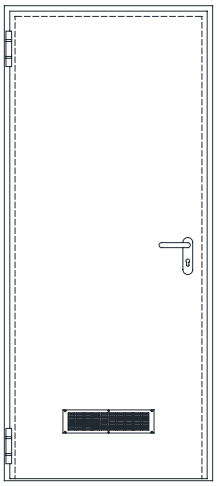

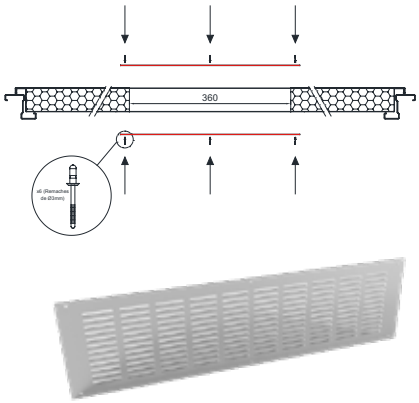

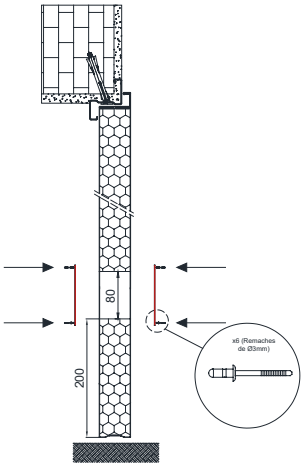

Code article PORTEMETAL
VOIR CI-DESSUS

PORTEMETAL

GRILLE COUPE FEU

FABRICANT	MODÈLE	RÉFÉRENCE
SNP	GRILLE DE VENTILATION COUPE FEU	**BG60**

DESCRIPTION :

STRUCTURE CF64

Cette grille permet la circulation de l'air et empêche la propagation du feu en cas d'incendie entre les pièces qu'elle relie.
En cas d'incendie ou d'augmentation brutale de la température, les lamelles se dilatent, bouchant les trous de la grille et formant une barrière contre les flammes et les gaz.

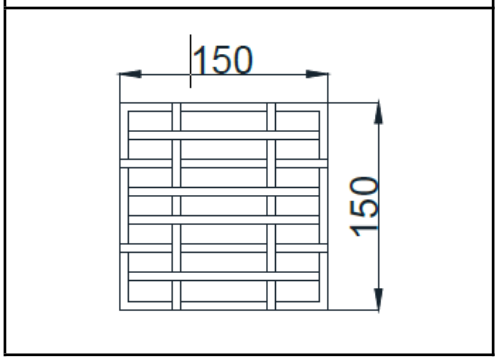

DIMENSIONS : 150 x 150mm
Nº PV : EFR-17-004423
(uniquement position basse)

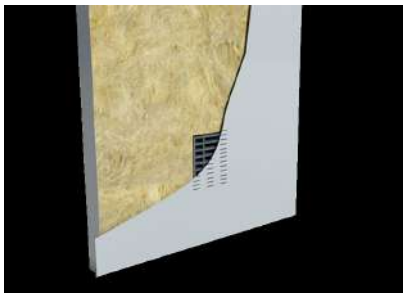

POSITION BASSE

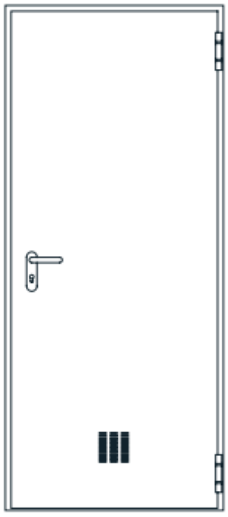

Code article PORTEMETAL
3.4.10.BG60

GRILLES

IMPOSTES PLEINES

Bâti Réversible

Bâti Z

Bâti U

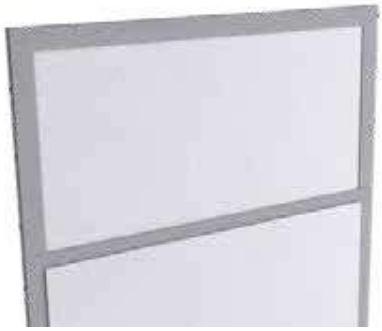

Imposte Pleine au RAL de la porte sur tout type de bâti

IMPOSTE PLEINE METALSERVICE (maximum 3000ht porte+imposte)			
Code Article PORTEMETAL	Référence	Dimension de l'imposte	
		L	H
3.2.07.1IPP	1IPP	900	400
3.2.07.2IPP	2IPP	990	600
3.2.07.3IPP	3IPP	990	800
3.2.07.4IPP	4IPP	1200	250
3.2.07.5IPP	5IPP	1300	400
3.2.07.6IPP	6IPP	1300	600
3.2.07.7IPP	7IPP	1300	800

IMPOSTES GRILLAGES

Vu Bâti tirant

Vu Bâti poussant

Imposte Grillagée au RAL de la porte sur tout type de bâti

Code Article PORTEMETAL	Référence	Dimension de la grille	
		L	H
3.2.07.1IPG	1IPG	900	400
3.2.07.2IPG	2IPG	990	600
3.2.07.3IPG	3IPG	990	800
3.2.07.4IPG	4IPG	1200	250
3.2.07.5IPG	5IPG	1300	400
3.2.07.6IPG	6IPG	1300	600
3.2.07.7IPG	7IPG	1300	800

FINITIONS

Standard - AKZONOBEL C3H			
Coloris	RAL	Descriptif	Code article PORTEMETAL
	7040	Standard Texturée Gris	**3.3.01.7040**
	7035	Standard Lisse Gris	**3.3.01.GRIS**

Gamme 1 - AKZONOBEL C3H			
Coloris	RAL	Descriptif	Code article PORTEMETAL
Majoration	Gamme 1 - Majoration < 7 Vantaux		**3.3.01.0000**
Majoration	Gamme 1 - Majoration 2410 >hauteur<2600		**3.3.01.0001**
Majoration	Gamme 1 - Majoration 2610 >hauteur<3000		**3.3.01.0002**
Générique	Au choix	Gamme 1 RAL au choix	**3.3.01.00G1**
	1013	Blanc perlé	**3.3.01.1013**
	3000	Rouge feu	**3.3.01.3000**
	7016	Gris anthracite	**3.3.01.7016**
	7024	Gris graphite	**3.3.01.7024**
	7035	Gris clair	**3.3.01.7035**
	7038	Gris agate	**3.3.01.7038**
	8017	Brun chocolat	**3.3.01.8017**
	9003	Blanc de sécurité	**3.3.01.9003**
	9010	Blanc pur	**3.3.01.9010**
	9016	Blanc signalisation	**3.3.01.9016**

Gamme 2 - AKZONOBEL C3H			
Coloris	RAL	Descriptif	Code article PORTEMETAL
Majoration	Gamme 2 - Majoration < 7 Vantaux		**3.3.01.0003**
Majoration	Gamme 2 - Majoration 2410 >hauteur<2600		**3.3.01.0004**
Majoration	Gamme 2 - Majoration 2610 >hauteur<3000		**3.3.01.0005**
Générique	Au choix	Gamme 2 RAL au choix	**3.3.01.00G2**
X	0ECO	Finition Texturée ECO GREEN	**3.3.01.0ECO**
	1003	Jaune de sécurité	**3.3.01.1003**
	1015	Ivoire clair	**3.3.01.1015**
	5010	Bleu gentiane	**3.3.01.5010**
	5024	Bleu pastel	**3.3.01.5024**
	6000	Vert patine	**3.3.01.6000**
	6005	Vert mousse	**3.3.01.6005**
	6034	Turquoise pastel	**3.3.01.6034**
	9001	Blanc crème	**3.3.01.9001**
	9002	Blanc gris	**3.3.01.9002**
	9005	Noir foncé	**3.3.01.9005**
	9011	Noir graphite	**3.3.01.9011**
	9018	Blanc papyrus	**3.3.01.9018**

Gamme 3 - AKZONOBEL C3H			
Coloris	RAL	Descriptif	Code article PORTEMETAL
Majoration	Gamme 3 - Majoration <7 Vantaux		**3.3.01.0006**
Majoration	Gamme 3 - Majoration 2410 >hauteur<2600		**3.3.01.0007**
Majoration	Gamme 3 - Majoration 2610 >hauteur<3000		**3.3.01.0008**
Générique	Au choix	Gamme 3 RAL au choix	**3.3.01.00G3**
	3003	Rouge rubis	**3.3.01.3003**
	3020	Rouge signalisation	**3.3.01.3020**
	7004	Gris de sécurité	**3.3.01.7004**
	7037	Gris poussière	**3.3.01.7037**
	7047	Télé Gris 4	**3.3.01.7047**
	9006	Aluminium blanc	**3.3.01.9006**

Gamme 4 - AKZONOBEL C3H			
Coloris	RAL	Descriptif	Code article PORTEMETAL
Majoration	Gamme 4 - Majoration <7 Vantaux		**3.3.01.0009**
Majoration	Gamme 4 - Majoration 2410 >hauteur<2600		**3.3.01.0010**
Majoration	Gamme 4 - Majoration 2610 >hauteur<3000		**3.3.01.0011**
Générique	Au choix	Gamme 4 RAL au choix	**3.3.01.00G4**
	1001	Beige	**3.3.01.1001**
	1016	Jaune soufre	**3.3.01.1016**
	1018	Jaune zinc	**3.3.01.1018**
	1019	Beige gris	**3.3.01.1019**
	1028	Jaune melon	**3.3.01.1028**
	2004	Orangé pur	**3.3.01.2004**
	3002	Rouge carmin	**3.3.01.3002**
	3004	Rouge pourpre	**3.3.01.3004**
	3005	Rouge vin	**3.3.01.3005**
	3007	Rouge noir	**3.3.01.3007**
	3011	Rouge brun	**3.3.01.3011**
	4005	Lilas bleu	**3.3.01.4005**
	4006	Pourpre signalisation	**3.3.01.4006**

Gamme 3 - AKZONOBEL C3H			
Coloris	RAL	Descriptif	Code article PORTEMETAL
	5002	Bleu outremer	**3.3.01.5002**
	5003	Bleu saphir	**3.3.01.5003**
	5005	Bleu de sécurité	**3.3.01.5005**
	5008	Bleu gris	**3.3.01.5008**
	5011	Bleu acier	**3.3.01.5011**
	5014	Bleu pigeon	**3.3.01.5014**
	5015	Bleu ciel	**3.3.01.5015**
	5017	Bleu signalisation	**3.3.01.5017**
	5018	Bleu turquoise	**3.3.01.5018**
	5023	Bleu distant	**3.3.01.5023**
	6003	Vert olive	**3.3.01.6003**
	6007	Vert bouteille	**3.3.01.6007**
	6009	Vert sapin	**3.3.01.6009**
	6012	Vert noir	**3.3.01.6012**
	6016	Vert turquoise	**3.3.01.6016**
	6017	Vert mai	**3.3.01.6017**
	6018	Vert jaune	**3.3.01.6018**
	6019	Vert blanc	**3.3.01.6019**
	6021	Vert pâle	**3.3.01.6021**
	6024	Vert signalisation	**3.3.01.6024**
	6029	Vert menthe	**3.3.01.6029**
	7000	Gris petit-gris	**3.3.01.7000**
	7001	Gris argent	**3.3.01.7001**
	7002	Gris olive	**3.3.01.7002**
	7003	Gris mousse	**3.3.01.7003**
	7005	Gris souris	**3.3.01.7005**
	7006	Gris beige	**3.3.01.7006**
	7008	Gris kaki	**3.3.01.7008**
	7009	Gris vert	**3.3.01.7009**
	7010	Gris tente	**3.3.01.7010**
	7011	Gris fer	**3.3.01.7011**
	7012	Gris basalte	**3.3.01.7012**
	7013	Gris brun	**3.3.01.7013**
	7015	Gris ardoise	**3.3.01.7015**
	7021	Gris noir	**3.3.01.7021**
	7022	Gris terre d'ombre	**3.3.01.7022**
	7026	Gris granit	**3.3.01.7026**
	7030	Gris pierre	**3.3.01.7030**
	7031	Gris bleu	**3.3.01.7031**
	7032	Gris silex	**3.3.01.7032**
	7033	Gris ciment	**3.3.01.7033**
	7034	Gris jaune	**3.3.01.7034**
	7036	Gris platine	**3.3.01.7036**
	7039	Gris quartz	**3.3.01.7039**
	7042	Gris signalisation A	**3.3.01.7042**
	7043	Gris signalisation B	**3.3.01.7043**
	7044	Gris soie	**3.3.01.7044**
	7045	Telegris 1	**3.3.01.7045**
	7046	Telegris 2	**3.3.01.7046**
	8000	Brun vert	**3.3.01.8000**
	8001	Brun terre	**3.3.01.8001**
	8002	Brun de sécurité	**3.3.01.8002**
	8003	Brun argile	**3.3.01.8003**
	8004	Brun cuivré	**3.3.01.8004**
	8007	Brun fauve	**3.3.01.8007**
	8008	Brun olive	**3.3.01.8008**
	8011	Brun noisette	**3.3.01.8011**
	8012	Brun rouge	**3.3.01.8012**
	8014	Brun sépia	**3.3.01.8014**
	8015	Marron	**3.3.01.8015**
	8016	Brun acajou	**3.3.01.8016**
	8019	Brun gris	**3.3.01.8019**
	8022	Brun noir	**3.3.01.8022**
	8023	Brun orangé	**3.3.01.8023**
	8024	Brun beige	**3.3.01.8024**
	8025	Brun pâle	**3.3.01.8025**
	8028	Brun terre	**3.3.01.8028**
	9004	Noir de sécurité	**3.3.01.9004**
	9007	Aluminium Gris	**3.3.01.9007**
	9017	Noir signalisation	**3.3.01.9017**

FINITIONS

Finition C4 et C5		
Coloris	Descriptif	Code article PORTEMETAL
X	**Finition C4 (par vantail)**	**3.3.01.00C4**
X	**Finition C5 (par vantail)**	**3.3.01.00C5**

Le bâti sera du coloris du vantail - Les deux faces du panneau seront de même coloris

ART Impression digitale

Sur demande

Imitation BOIS

Gamme 5 - Film PVC				
Coloris	RAL	Code article PORTEMETAL	Majoration	Code article PORTEMETAL
	M2	**3.3.03.00M2**	Plus value pour vantail 2200>h<2600	**3.3.03.0009**
	M8	**3.3.03.00M8**	Plus value pour vantail 2200>h<2600	**3.3.03.0010**
	M9	**3.3.03.00M9**	Forfait Plus value pour Q<6 vantaux	**3.3.03.0011**
	PB05	**3.3.03.PB05**		
	WINC	**3.3.03.WINC**		
	69EA	**3.3.03.69EA**		
	W691	**3.3.03.W691**		
Générique	Auchoix	**3.3.03.00G5**	Gamme 55 - Finition Imitation Bois au choix	

Cadre Finition RAL 8017
Cadre Finition identique au panneau à consulter
Dimensions : L(400-1090) H(1250-2950)

Imitation ALU/INOX

Gamme 6 - Film PVC				
Coloris	RAL	Code article PORTEMETAL	Majoration	Code article PORTEMETAL
	Aluminium	**3.3.03.ALUM**	Plus value pour vantail 2200>h<2600	**3.3.03.0014**
	Inox	**3.3.03.INOX**	Plus value pour vantail 2200>h<2600	**3.3.03.0015**
			Forfait Plus value pour Q<6 vantaux	**3.3.03.0016**

Cadre Finition RAL 9007
Dimensions : L(400-1090) H(1250-2950)

PORTES SPECIALES POUR HOPITAUX

PORTEMETAL vous propose un produit spécialement conçu pour les équipements de santé. C'est un produit idéal pour être installé dans les hôpitaux et les centres de manipulation des aliments. Il existe trois finitions différentes :

- Finition PVC auto-extinguible non toxique conforme aux normes DM21.3.73/2.6.82 et 25.4.93, empêchant l'adhésion de bactéries et permettant un nettoyage facile de la porte.
- Finition RAL Polyester antibactérien. Peinture certifiée pour usage hospitalier (vérifier la disponibilité).
- Finition en acier inoxydable austénitique AISI 304

Équipement spécial:

- La porte de l'Hôpital est équipée d'une serrure frontale en acier inoxydable.
- Châssis Z en standard.
- Equipé de charnière marquée CE et en option de charnière INOX.
- La poignée est en acier inoxydable ou en aluminium pour garantir les meilleures conditions sanitaires.

Prise de protection (en option)

Pour ce type de produits, d'autres accessoires sont disponibles, comme des douilles de protection contre les rayures et les chocs. Son placement est possible en partie basse, dans la zone de serrure, ou en recouvrant la moitié inférieure du vantail. Pour plus d'informations, consultez la section accessoires.

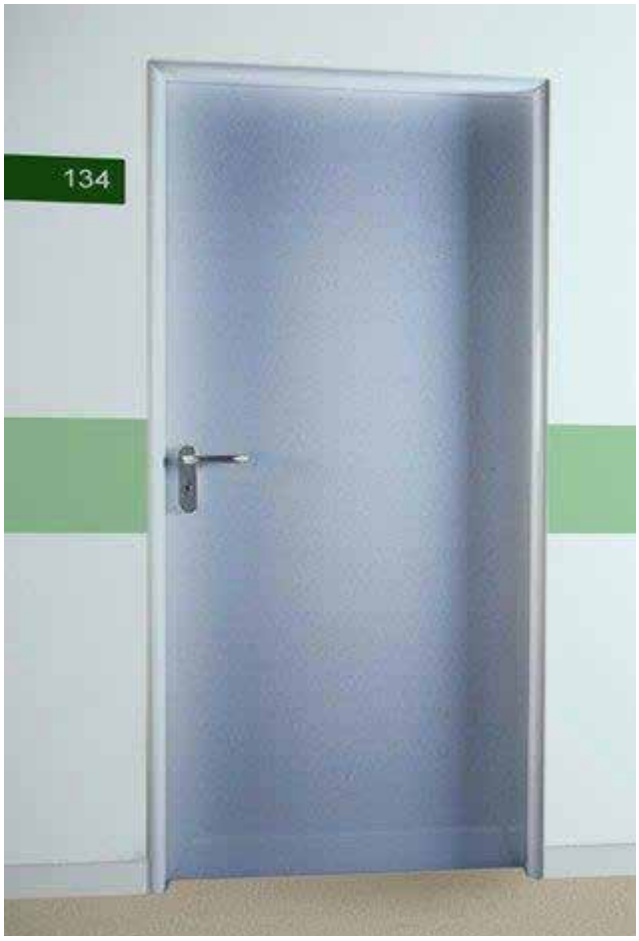

BUREAU D'ÉTUDE

BIM

AUTODESK REVIT

AUTODESK AUTOCAD

DOCUMENT PRODUITS :

- Tableau Excel reprenant l'ensemble des portes avec ses accessoires, performances…
- Dossier technique complet
- Plan de situation des portes
- 1 fiche de synthèse par porte : intégration des portes dans vos plans
- DWG + DOE

La fiche de synthèse permet d'identifier chaque accessoire, configuration de pose.

La fiche de synthèse fera la navette avec révision jusqu'à obtention de la validation pour lancement en fabrication.

La fiche de synthèse et le plan de situation deviennent les documents référent pour votre sous traitant poseur.

<u>Autres services :</u>

- Assistance technique pour la pose sur chantier : Mise à disposition sur site d'un de nos techniciens
- Contrat de maintenance des sites

EXEMPLE DE FICHE DE PRISE DE MESURE

PORTEMETAL SAS - 808 004 931 R.C.S Montpellier - NAF: 4673A
167 Rue Mehdi Ben Barka - 34070 Montpellier
Tel: 04.67.65.04.61 / 06.65.40.45.74 / @: contact@portemetal.com / www.portemetal.com

RELEVEE SUR SITE (mm)

Repére :	

CLIENT : CHANTIER : DATE :

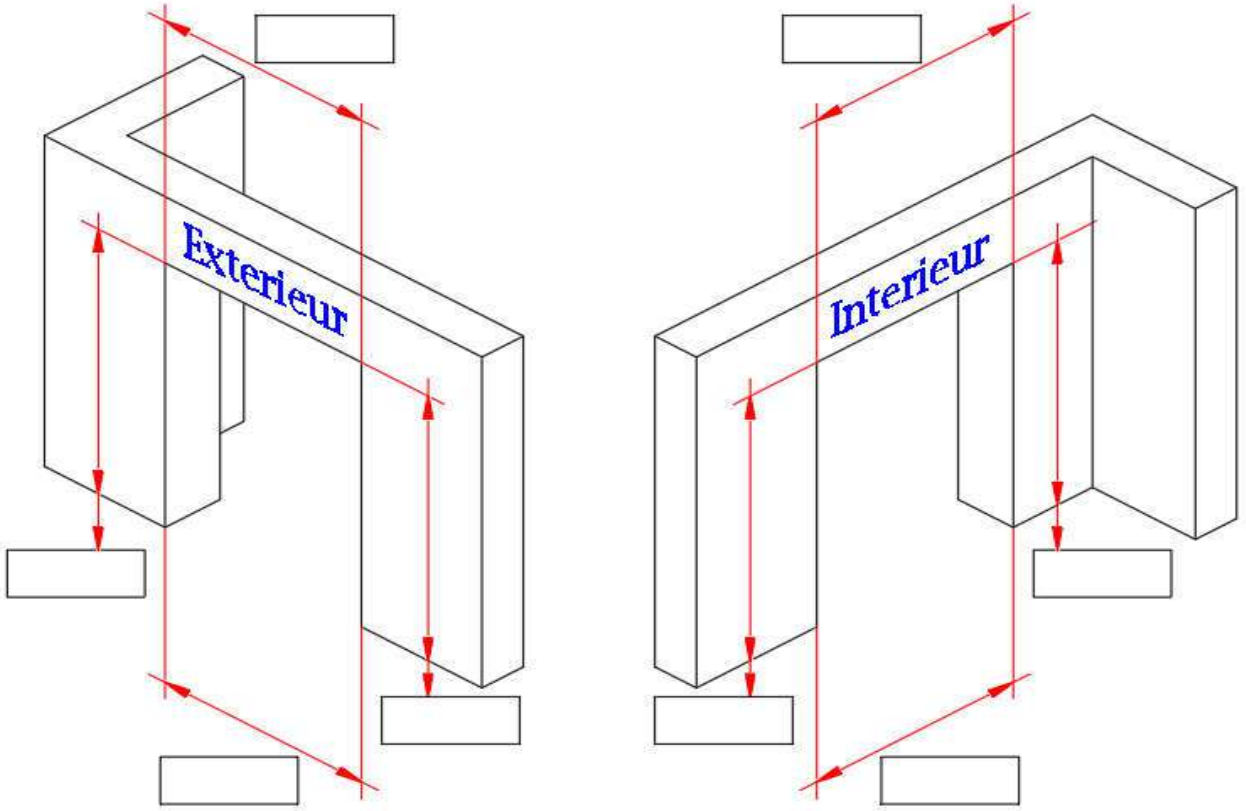

SUPPORT : Béton ☐
Maçonnerie avec chainage plein ☐
Tube métallique ☐

Prise de cotes sur :

Sol fini ☐
Trait de Niveau ☐

Observations :

TAMPON ET SIGNATURE CLIENT

CERTIFICATIONS, LABELLISATIONS ET MARQUAGES DISPONIBLES

MARQUAGE CE

NORME NF

CERTIFICATION ICIM
ISO 9001:2000

CERTIFICATION
BUREAU VERITAS

LABORATOIRES ACCRÉDITÉS AVEC LESQUELS NOUS TRAVAILLONS

Applus+

AFITI LICOF

cidemco tecnalia

DMT

CSI Certificazione e Testing

ISTITUTO GIORDANO Qualità al Plurale.

CTO S.A.

Prüfen mit Kompetenz MA 39 StaDt+Wien

ITI®

ift ROSENHEIM

DBI

intertek Total Quality. Assured.

Ensatec

UL

tecnalia

cticm Construire en métal, un art, notre métier

"Огнестойкость"

INTI

Certiberia Europe Solutions S.L.

efectis group

BATTANT

Partie de la fenêtre, porte ou volet mobile autour de paumelles ou gonds (synonyme de «vantail»)

BÉQUILLE

En architecture, c'est l'autre nom donné à la poignée de porte.

CHARNIÈRE

Une charnière est un dispositif mécanique constitué de deux plaques métalliques reliées par un axe. Les plaques sont fixées de chaque côté de l'objet qu'elles doivent faire pivoter.

CHÂSSIS

Encadrement d'une ouverture ou d'un vitrage. Terme couramment utilisé en synonyme de fenêtre, en particulier s'il se rapporte à une fenêtre vitrée.

CYLINDRE

Le cylindre est la pièce où l'on insère la clé pour l'ouverture et la fermeture de la serrure. Plusieurs synonymes : Canon, barillet.

DORMANT

C'est l'encadrement de la porte scellé dans la maçonnerie et composé de deux montants, d'une traverse et d'un seuil.

RÉSERVATION

Correspond à la partie visible depuis l'extérieur, une fois la porte posée. C'est donc la dimension une fois la maçonnerie terminée ou tableau.

PASSAGE LIBRE 90°

C'est celle entre chaque bord du dormant et disponibilité pour le passage lorsque la porte est ouverte à 90°.

FERME-PORTE

Dispositif mécanique installé sur une porte pour la refermer automatiquement lorsqu'elle est ouverte.

GÂCHE

Partie fixe sur l'ébrasement ou sur le dormant destiné à recevoir les parties mobiles de la serrure lors de la fermeture de la porte.

ISOLATION ACOUSTIQUE

Dispositifs techniques consistant à réduire les bruits extérieurs. Elle se mesure à l'aide du coefficient d'isolation . Plus il est bas, plus la porte est isolante.

ISOLATION THERMIQUE

Dispositifs techniques visant à retenir la chaleur dans la pièce, autrement dit à réduire les fuites thermiques, sachant que 20 % de la chaleur s'échappe en pure perte par les portes et fenêtres

PAUMELLE

Organe qui assure la fixation du battant sur le dormant en permettant la rotation du battant. Elle comprend une partie mâle (équipée du gond) fixée sur le dormant et une partie femelle (anneau)

POUSSANT GAUCHE

Sens d'ouverture d'une porte vers la gauche lorsqu'on la pousse en tenant la poignée dans la main gauche. Dans le cas de la norme DIN, on parlera d'un tirant droite.

POSE APPLIQUE

Cela consiste à poser la porte grâce à un Bâti en «Z», avec une ailette sur la face du mur cotés paumelles.

NORME DIN

Elle s'exprime en Tirant donc lorsque vous êtes côté paumelles, il vous suffit de tirer sur la porte pour connaitre le sens ou de vous mettre côté opposé aux paumelles et de pousser la porte et définir son poussant.

OCULUS

Ouverture, ronde le plus souvent, destinée à recevoir un vitrage

VANTAIL

Partie mobile (aussi appelée ouvrant) d'une porte ou d'une trappe.

POUSSANT GAUCHE

Sens d'ouverture d'une porte vers la droite lorsqu'on la pousse en tenant la poignée dans la main droite. Dans le cas de la norme DIN, on parlera d'un tirant gauche

POSE TUNNEL

Dans le cas où la pose doit se faire entre murs, il faut un Bâti spécifique pour une installation en tunnel et donc une ouverture limitée à 90°

NOTES

NOTES

NOTES

NOTES

NOTES

PORTEMETAL

NOTES DU CATALOGUE

*• Les portes sont fabriquées selon les spécifications données par **PORTEMETAL***

• Les portes sont fournies avec leurs instructions d'installation d'utilisation et d'entretien.
Si Absence lors de la réception merci de nous le notifier (il est possible de les consulter sur le site de l'entreprise :
***www.portemetal.com**)*

• Le champ d'application (installation) des portes est déterminé (limité)
par les spécifications données dans les manuels d'installation etd'entretien ; en plus de ce qui est inclus dans la commande.

• Les portes sont étiquetées et enregistrées individuellement, afin d'assurer une traçabilité complète du produit pendant la fabrication, l'expédition et la réception sur le chantier.

• La finition Classic ne concerne que la finition COULEUR RAL 7035 lisse et 7040 texturé (gris). Les autres finitions sont fournies au choix du client avec un supplément de prix.

• Les mesures de largeur, de hauteur et d'épaisseur des tôles, ont des
tolérances de fabrication (±1mm).

• Dans les portes coupe-feu, les mesures d'épaisseur peuvent varier de -0 à +3mm. de chaque côté en fonction des tolérances des isolants.

• Il peut y avoir une différence de teinte entre la vantail et le Bâti dans les limites des tolérances.

PORTEMETAL ne garantit pas que les informations contenues dans ce document soient exemptes d'erreurs ou d'inexactitudes.
Toutes les mesures sont exprimées en millimètres (mm), sauf indication contraire.
PORTEMETAL ne peut être tenu responsable d'éventuelles erreurs typographiques.
Toute information contenue dans ce document est susceptible d'être modifiée sans préavis.

PORTE METAL

Édité par : PORTEMETAL
Tous droits réservés
Copyright PORTEMETAL ©

www.portemetal.com

PORTEMETAL S.A.S - 167 Rue Mehdi Ben Barka - 34070 Montpellier
Tél: + 33(0)4.67.65.04.61 e-mail : contact@portemetal.com